Standaarden Laagspanningsmoffen 1 oktober 2025 materialen 3M/Filoform/Seher

Aftakmof: AK VO-YMvKhas 6/10/16/25 op HK V-VMvKhsas 50 2
Aftakmof: AK VO-YMvKhas 6/10/16/25 op HK V-VMvKhsas 95 3
Aftakmof: AK VO-YMvKhas 6/10/16/25 op HK V-VMvKhsas 150 4
Aftakmof: AK VO-YMvKhas 6/10/16/25 op HK VMvKh 95 5
Aftakmof: AK VO-YMvKhas 6/10/16/25 op HK VMvKh 150 6
Aftakmof: AK VO-YMvKhas 6/10 op HK GPLK 10 7
Aftakmof: AK VO-YMvKhas 6/10 op HK GPLK 16/25 8
Aftakmof: AK VO-YMvKhas 6/10/16 op HK GPLK 35 9
Aftakmof: AK VO-YMvKhas 6/10/16/25 op HK GPLK 50 10
Aftakmof: AK VO-YMvKhas 6/10/16/25 op HK GPLK 70 11
Aftakmof: AK VO-YMvKhas 6/10/16/25 op HK GPLK 95 12
Aftakmof: AK V-VMvKhsas 95 op HK V-VMvKhsas 95 13
Aftakmof: AK V-VMvKhsas 95 op HK V-VMvKhsas 150 14
Aftakmof: AK V-VMvKhsas 95 op HK VMvKh 95 15
Aftakmof: AK V-VMvKhsas 95 op HK VMvKh 150 16
Aftakmof: AK V-VMvKhsas 95 op HK GPLK 50 17
Aftakmof: AK V-VMvKhsas 95 op HK GPLK 70 18
Aftakmof: AK V-VMvKhsas 95 op HK GPLK 95 19
Aftakmof: AK V-VMvKhsas 150 op HK V-VMvKhsas 150 20
Aftakmof: AK V-VMvKhsas 150 op HK VMvKh 150 21
Aftakmof: AK V-VMvKhsas 150 op HK GPLK 95 22
Eindmof: VO-YMvKhas 10/16 23
Eindmof: GPLK 10/16 24
Eindmof: VO-YMvKhas 25 25
Eindmof: GPLK 25 26
Eindmof: GPLK 35/50 27
Eindmof: GPLK 70/95 28
Eindmof: V-VMvKhsas 95/150 29
Overgangs-verbindingsmof: HK1 VO-YMvKhas 10 aan HK2 GPLK 10 30
Overgangs-verbindingsmof: HK1 VO-YMvKhas 16 aan HK2 GPLK 16 31
Overgangs-verbindingsmof: HK1 VO-YMvKhas 25 aan HK2 GPLK 25 32
Overgangs-verbindingsmof: HK1 V-VMvKhsas 95 aan HK2 GPLK 25/35/50 33
Overgangs-verbindingsmof: HK1 V-VMvKhsas 95 aan HK2 GPLK 70 34
Overgangs-verbindingsmof: HK1 V-VMvKhsas 95 aan HK2 VMvKh 95 35
Overgangs-verbindingsmof: HK1 V-VMvKhsas 150/95 aan HK2 VMvKh 150/95 36
Overgangs-verbindingsmof: HK1 V-VMvKhsas 150 aan HK2 GPLK 95 37
Overgangs-verbindingsmof: HK1 V-VMvKhsas 150 aan HK2 V-VMvKhsas 95 38
Reparatiemof: Alle type kabel 10/16/25/95/150 39
Verbindingsmof: HK1 VO-YMvKhas 6/10/16 aan HK2 VO-YMvKhas 6/10/16 40
Verbindingsmof: HK1 VO-YMvKhas 25 aan HK2 VO-YMvKhas 25 41
Verbindingsmof: HK1 V-VMvKhsas 95 aan HK2 V-VMvKhsas 95 42
Verbindingsmof: HK1 V-VMvKhsas 150 aan HK2 V-VMvKhsas 150 43

Aftakmof: AK VO-YMvKhas 6/10/16/25 op HK V-VMvKhsas 50

Wikkelmateriaal

3	25324604	3M GTS SW10 gaasband	
1	25324608	3M GTS Wikkelmof Aftakschuim PU1 1,5-50	
1	25324614	3M GTS Temflex Vinyl Tape 1500 50mmx10m	
1	25341200	HARS FILOSLIM P2662 400 ML	
1	25341202	HARS FILOSLIM P2662 700 ML	
1	25341204	INSPUITNIPPEL FILOSLIM, TRANSPARANT LICH	

Verbinder (geschikt voor montage onder spanning)

1	25324060	KLEM KAB,RING CU/AL 35/50 4PD AFT,6/50	

Tariefdraden

4	25323020	KLEM AFTAK GEISOLEERD 1,5-10MM2 RM	Toepassen bij aftakken
4	25324700	VERBINDER SCHROEF GEISOLEERD 1,5-6 mm²	Toepassen bij doorverbinden (in-uit)

Aardscherm en aarde/nul

1	25324518	MOER, KLEM ONGEÏS, PF25 2X25MM2	Toepassen bij AK 6/10
1	25324520	MOER, KLEM ONGEÏS, PF35 2X35MM2	Toepassen bij AK 16/25

Tekening 03-18 (Seher)

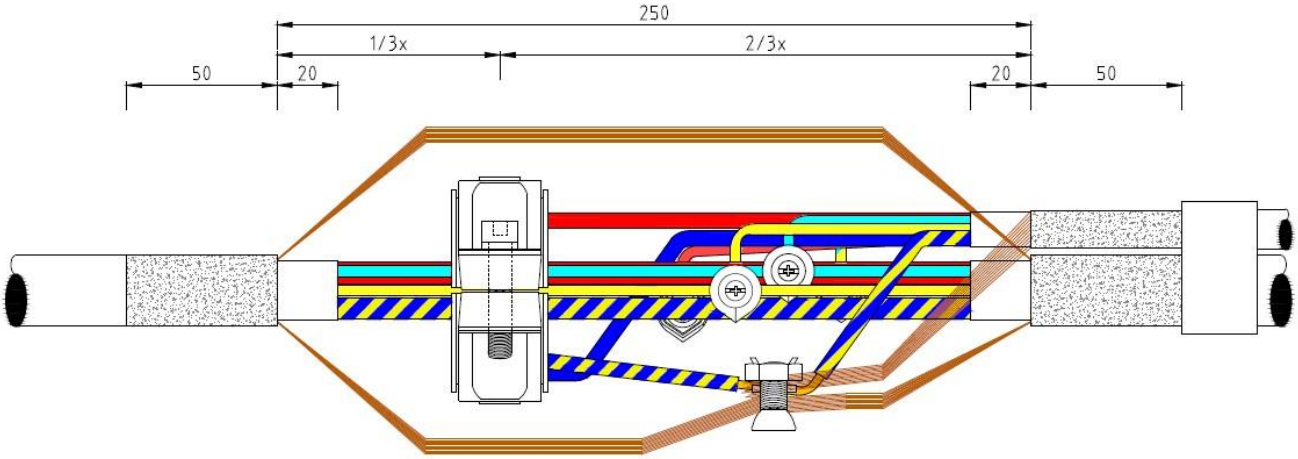

Aftakmof: AK VO-YMvKhas 6/10/16/25 op HK V-VMvKhsas 95

Wikkelmateriaal

4	25324604	3M GTS SW10 gaasband
1	25324608	3M GTS Wikkelmof Aftakschuim PU1 1,5-50
1	25324614	3M GTS Temflex Vinyl Tape 1500 50mmx10m
2	25341200	HARS FILOSLIM P2662 400 ML
1	25341202	HARS FILOSLIM P2662 700 ML
1	25341204	INSPUITNIPPEL FILOSLIM, TRANSPARANT LICH

Verbinder (geschikt voor montage onder spanning)

1	25324068	KLEM KABELRING AL4X95MM2/AFTAK 6-50MM2

Tariefdraden

4	25323020	KLEM AFTAK GEISOLEERD 1,5-10MM2 RM	Toepassen bij aftakken
4	25324700	VERBINDER SCHROEF GEISOLEERD 1,5-6 mm²	Toepassen bij doorverbinden (in-uit)

Aardscherm en aarde/nul

1	25324518	MOER, KLEM ONGEÏS, PF25 2X25MM2	Toepassen bij AK 6/10
1	25324520	MOER, KLEM ONGEÏS, PF35 2X35MM2	Toepassen bij AK 16/25

Tekening 03-18 (Seher)

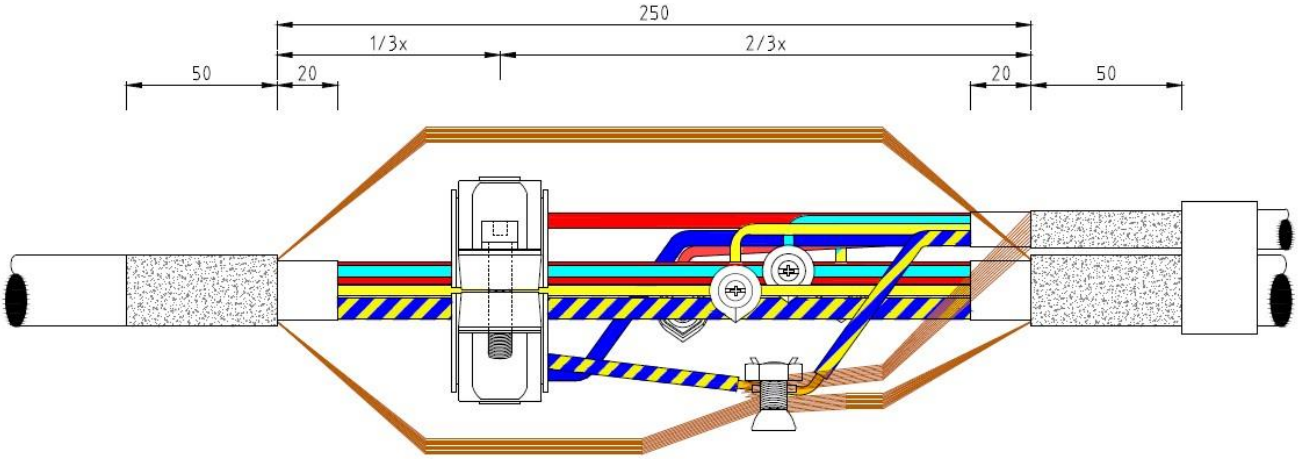

Aftakmof: AK VO-YMvKhas 6/10/16/25 op HK V-VMvKhsas 150

Wikkelmateriaal

4	25324604	3M GTS SW10 gaasband	
1	25324608	3M GTS Wikkelmof Aftakschuim PU1 1,5-50	
1	25324614	3M GTS Temflex Vinyl Tape 1500 50mmx10m	
2	25341200	HARS FILOSLIM P2662 400 ML	
1	25341202	HARS FILOSLIM P2662 700 ML	
1	25341204	INSPUITNIPPEL FILOSLIM, TRANSPARANT LICH	

Verbinder (geschikt voor montage onder spanning)

1	25324074	KLEM KAB,RING AL4X150MM2+4PD AFTAK 50MM2	

Tariefdraden

4	25323020	KLEM AFTAK GEISOLEERD 1,5-10MM2 RM	Toepassen bij aftakken
4	25324700	VERBINDER SCHROEF GEISOLEERD 1,5-6 mm²	Toepassen bij doorverbinden (in-uit)

Aardscherm en aarde/nul

1	25324518	MOER, KLEM ONGEÏS, PF25 2X25MM2	Toepassen bij AK 6/10
1	25324520	MOER, KLEM ONGEÏS, PF35 2X35MM2	Toepassen bij AK 16/25

Tekening 03-18 (Seher)

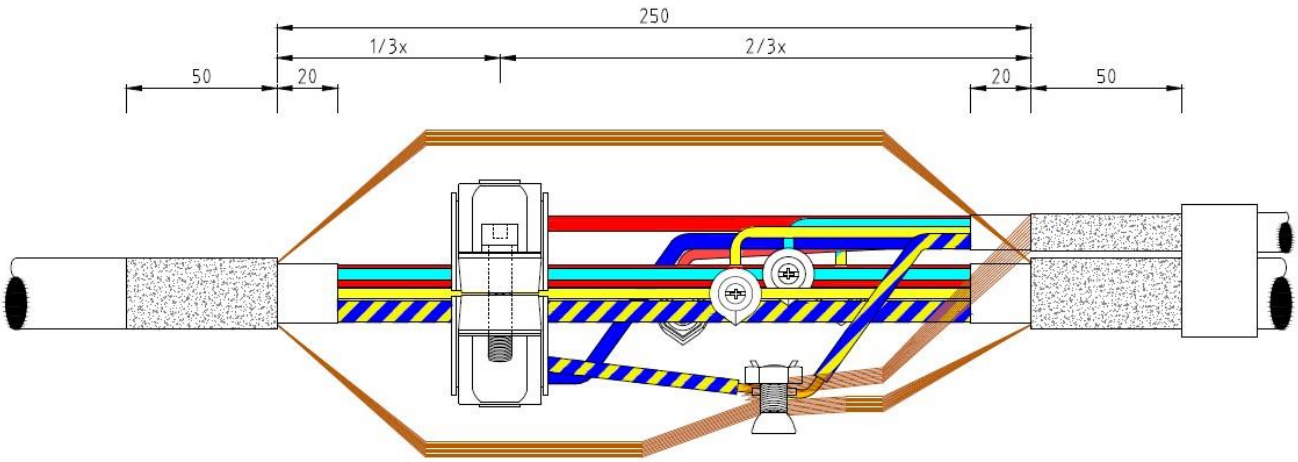

Aftakmof: AK VO-YMvKhas 6/10/16/25 op HK VMvKh 95

Wikkelmateriaal

4	25324604	3M GTS SW10 gaasband	
1	25324608	3M GTS Wikkelmof Aftakschuim PU1 1,5-50	
1	25324614	3M GTS Temflex Vinyl Tape 1500 50mmx10m	
2	25341200	HARS FILOSLIM P2662 400 ML	
1	25341202	HARS FILOSLIM P2662 700 ML	
1	25341204	INSPUITNIPPEL FILOSLIM, TRANSPARANT LICH	

Verbinder (geschikt voor montage onder spanning)

1	25324068	KLEM KABELRING AL4X95MM2/AFTAK 6-50MM2	

Tariefdraden

4	25323020	KLEM AFTAK GEISOLEERD 1,5-10MM2 RM	Toepassen bij aftakken
4	25324700	VERBINDER SCHROEF GEISOLEERD 1,5-6 mm²	Toepassen bij doorverbinden (in-uit)

Aardscherm en aarde/nul

1	25324516	MOER, KLEM ONGEÏS, PF16 2X16MM2	Toepassen bij AK 6/10
1	25324518	MOER, KLEM ONGEÏS, PF25 2X25MM2	Toepassen bij AK 16/25 of 6/10/16 met BC25
1	25324520	MOER, KLEM ONGEÏS, PF35 2X35MM2	Toepassen bij AK 25 met BC25 (Midden)

Tekening 01-18 (Seher)

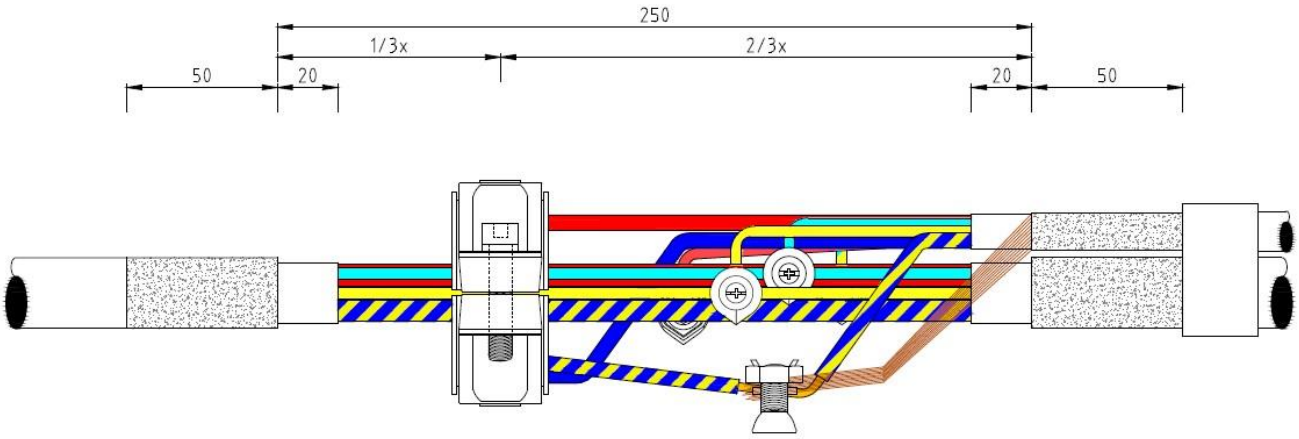

Tekening 02-18 (Seher)

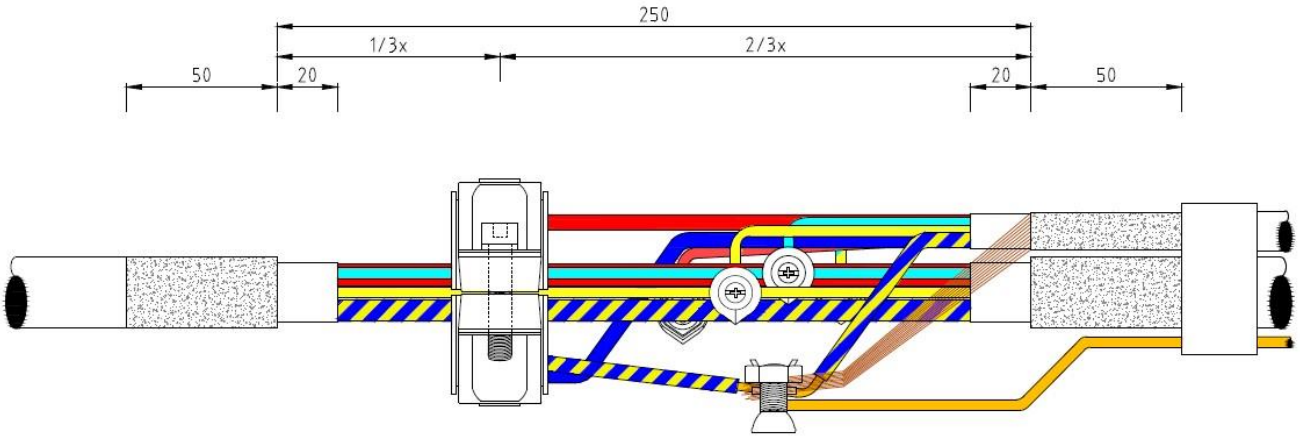

Aftakmof: AK VO-YMvKhas 6/10/16/25 op HK VMvKh 150

Wikkelmateriaal

4	25324604	3M GTS SW10 gaasband
1	25324608	3M GTS Wikkelmof Aftakschuim PU1 1,5-50
1	25324614	3M GTS Temflex Vinyl Tape 1500 50mmx10m
2	25341200	HARS FILOSLIM P2662 400 ML
1	25341202	HARS FILOSLIM P2662 700 ML
1	25341204	INSPUITNIPPEL FILOSLIM, TRANSPARANT LICH

Verbinder (geschikt voor montage onder spanning)

1	25324074	KLEM KAB,RING AL4X150MM2+4PD AFTAK 50MM2

Tariefdraden

4	25323020	KLEM AFTAK GEISOLEERD 1,5-10MM2 RM	Toepassen bij aftakken
4	25324700	VERBINDER SCHROEF GEISOLEERD 1,5-6 mm²	Toepassen bij doorverbinden (in-uit)

Aardscherm en aarde/nul

1	25324518	MOER, KLEM ONGEÏS, PF25 2X25MM2	Toepassen bij AK 6/10/16/25 of 6/10/16 met BC25
1	25324520	MOER, KLEM ONGEÏS, PF35 2X35MM2	Toepassen bij AK 25 met BC25 (Midden)

Tekening 01-18 (Seher)

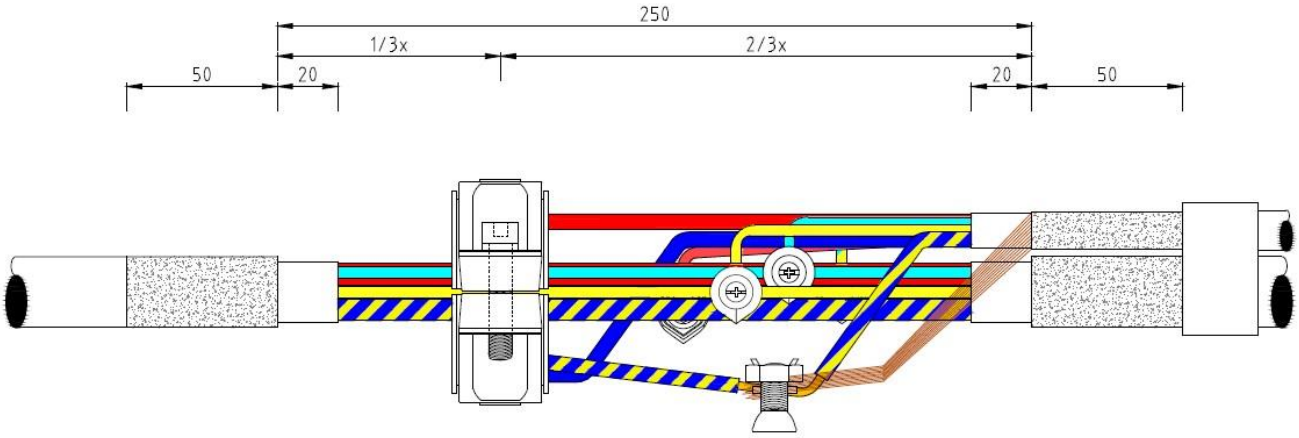

Tekening 02-18 (Seher)

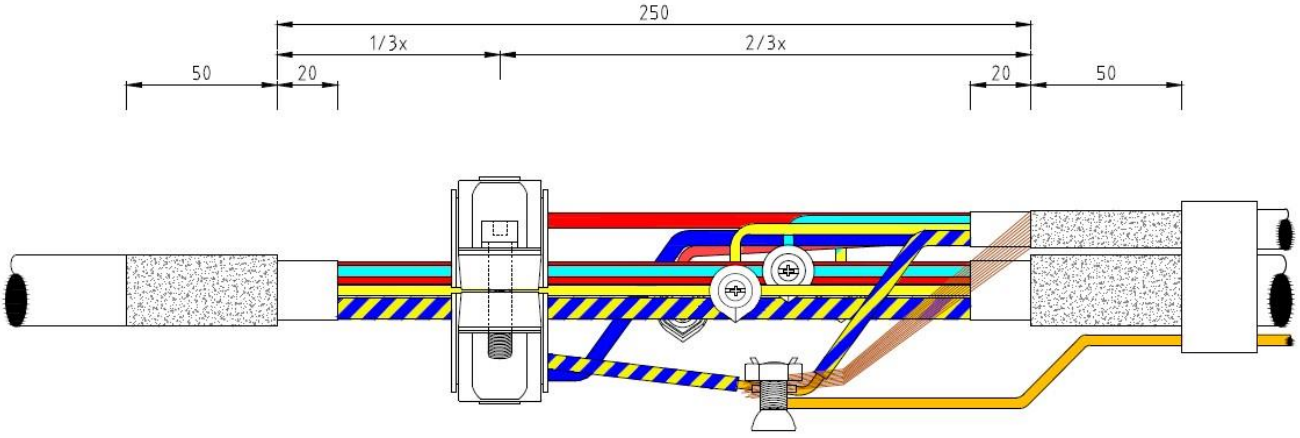

Aftakmof: AK VO-YMvKhas 6/10 op HK GPLK 10

Wikkelmateriaal

2	25324604	3M GTS SW10 gaasband	
1	25324608	3M GTS Wikkelmof Aftakschuim PU1 1,5-50	
1	25324614	3M GTS Temflex Vinyl Tape 1500 50mmx10m	
2	25341200	HARS FILOSLIM P2662 400 ML	
1	25341204	INSPUITNIPPEL FILOSLIM, TRANSPARANT LICH	

Verbinder (geschikt voor montage onder spanning)

4	25324500	KLEM,SCHR,AFT,VERB, GEÏS, 1,5-16MM2 BR.B	Klem t.b.v. hoofdaders

Tariefdraden

4	25323020	KLEM AFTAK GEISOLEERD 1,5-10MM2 RM	Toepassen bij aftakken
4	25324700	VERBINDER SCHROEF GEISOLEERD 1,5-6 mm²	Toepassen bij doorverbinden (in-uit)

Aardscherm en aarde/nul

1	25324518	MOER, KLEM ONGEÏS, PF25 2X25MM2	
1	25324578	Litze 16 mm2, 70 cm	
2	25324596	Rubbertape Nr. 123, 19 mm, 30 cm	T.b.v. afwerken rolbandveer
2	26582177	ROLBANDVEER RF 1 (16-21 MM)	

Optioneel

4	25324501	KLEM AFTAK GEISOLEERD 1,0-6MM2	Toepassen bij tariefdraden 1 mm2

Tekening 04-18 (Seher)

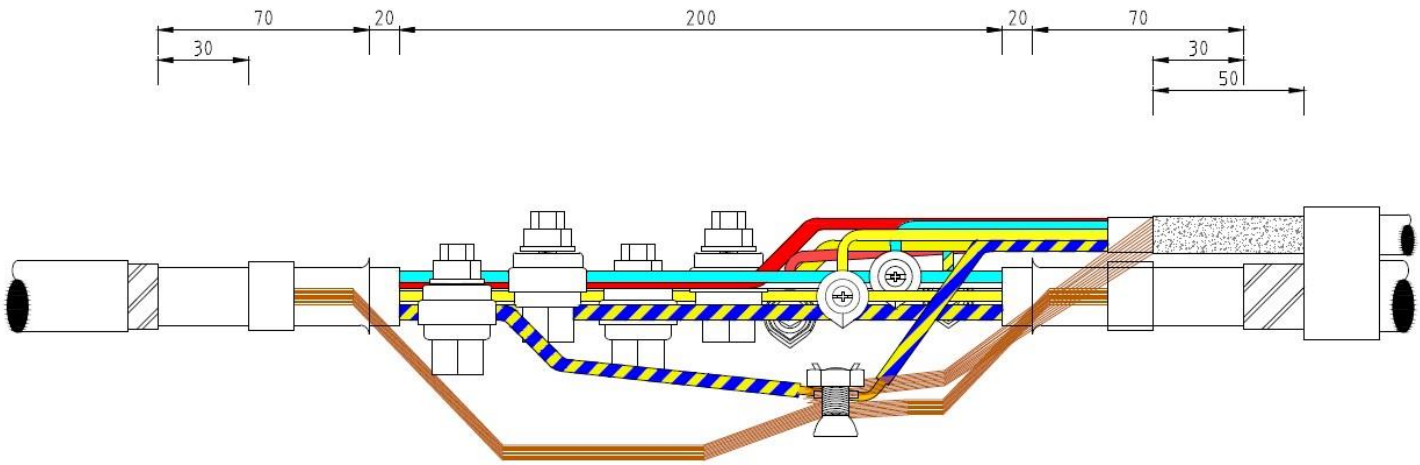

Aftakmof: AK VO-YMvKhas 6/10 op HK GPLK 16/25

Wikkelmateriaal

3	25324604	3M GTS SW10 gaasband	
1	25324608	3M GTS Wikkelmof Aftakschuim PU1 1,5-50	
1	25324614	3M GTS Temflex Vinyl Tape 1500 50mmx10m	
1	25341200	HARS FILOSLIM P2662 400 ML	
1	25341202	HARS FILOSLIM P2662 700 ML	
1	25341204	INSPUITNIPPEL FILOSLIM, TRANSPARANT LICH	

Verbinder (geschikt voor montage onder spanning)

1	25324056	KLEM KABELRING CU4X16/25MM2+4PD AFT,6/50	

Tariefdraden

4	25323020	KLEM AFTAK GEISOLEERD 1,5-10MM2 RM	Toepassen bij aftakken
4	25324700	VERBINDER SCHROEF GEISOLEERD 1,5-6 mm²	Toepassen bij doorverbinden (in-uit)

Aardscherm en aarde/nul

1	25324518	MOER, KLEM ONGEÏS, PF25 2X25MM2	
2	25324568	ROLBANDVEER RF 2 (19-29MM)	
1	25324578	Litze 16 mm2, 70 cm	
2	25324596	Rubbertape Nr. 123, 19 mm, 30 cm	T.b.v. afwerken rolbandveer

Optioneel

4	25324501	KLEM AFTAK GEISOLEERD 1,0-6MM2	Toepassen bij tariefdraden 1 mm2

Tekening 05-18 (Seher)

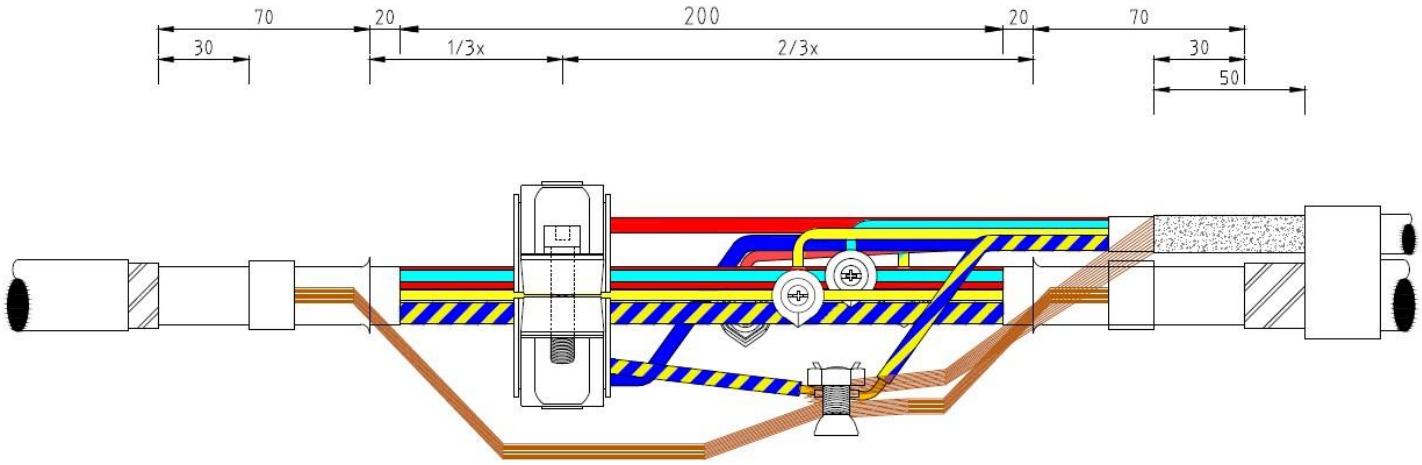

Aftakmof: AK VO-YMvKhas 6/10/16 op HK GPLK 35

Wikkelmateriaal

3	25324604	3M GTS SW10 gaasband	
1	25324608	3M GTS Wikkelmof Aftakschuim PU1 1,5-50	
1	25341200	HARS FILOSLIM P2662 400 ML	
1	25341202	HARS FILOSLIM P2662 700 ML	
1	25341204	INSPUITNIPPEL FILOSLIM, TRANSPARANT LICH	

Verbinder (geschikt voor montage onder spanning)

1	25324060	KLEM KAB,RING CU/AL 35/50 4PD AFT,6/50	

Tariefdraden

4	25323020	KLEM AFTAK GEISOLEERD 1,5-10MM2 RM	Toepassen bij aftakken
4	25324700	VERBINDER SCHROEF GEISOLEERD 1,5-6 mm²	Toepassen bij doorverbinden (in-uit)

Aardscherm en aarde/nul

1	25324518	MOER, KLEM ONGEÏS, PF25 2X25MM2	
2	25324570	ROLBANDVEER RF 3 (25-37MM)	
1	25324578	Litze 16 mm2, 70 cm	
2	25324596	Rubbertape Nr. 123, 19 mm, 30 cm	T.b.v. afwerken rolbandveer

Optioneel

4	25324501	KLEM AFTAK GEISOLEERD 1,0-6MM2	Toepassen bij tariefdraden 1 mm2

Tekening 05-18 (Seher)

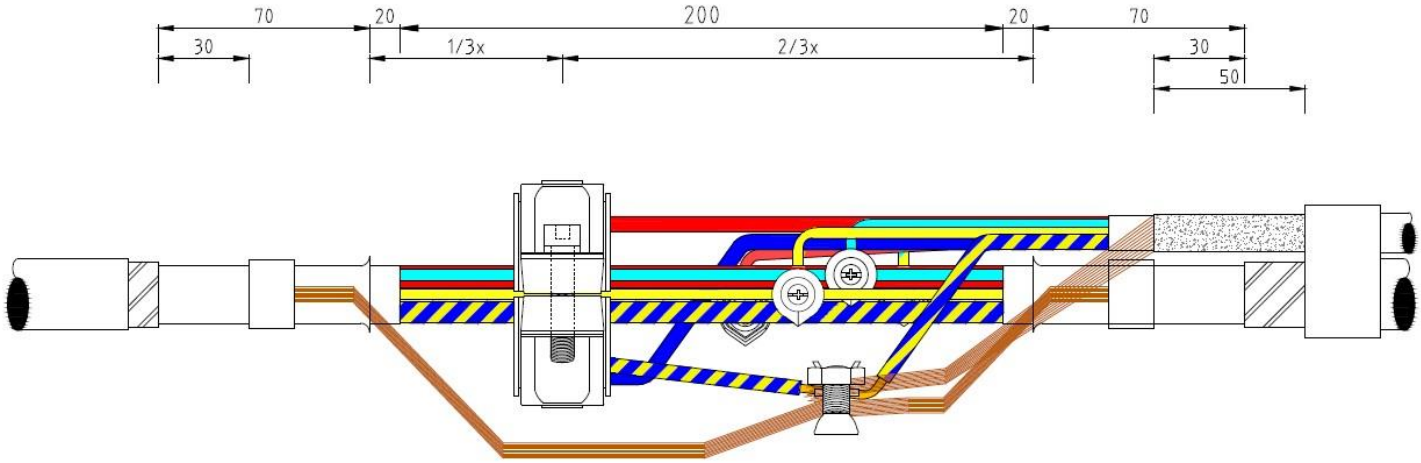

Aftakmof: AK VO-YMvKhas 6/10/16/25 op HK GPLK 50

Wikkelmateriaal

3	25324604	3M GTS SW10 gaasband	
1	25324608	3M GTS Wikkelmof Aftakschuim PU1 1,5-50	
1	25324614	3M GTS Temflex Vinyl Tape 1500 50mmx10m	
1	25341200	HARS FILOSLIM P2662 400 ML	
1	25341202	HARS FILOSLIM P2662 700 ML	
1	25341204	INSPUITNIPPEL FILOSLIM, TRANSPARANT LICH	

Verbinder (geschikt voor montage onder spanning)

1	25324062	KLEM KABELRING CU4X50MM2+4PD AFT 6/50MM2	

Tariefdraden

4	25323020	KLEM AFTAK GEISOLEERD 1,5-10MM2 RM	Toepassen bij aftakken
4	25324700	VERBINDER SCHROEF GEISOLEERD 1,5-6 mm²	Toepassen bij doorverbinden (in-uit)

Aardscherm en aarde/nul

1	25324520	MOER, KLEM ONGEÏS, PF35 2X35MM2	
2	25324570	ROLBANDVEER RF 3 (25-37MM)	
1	25324582	Litze 35 mm2, 70 cm	
2	25324596	Rubbertape Nr. 123, 19 mm, 30 cm	T.b.v. afwerken rolbandveer

Optioneel

4	25324501	KLEM AFTAK GEISOLEERD 1,0-6MM2	Toepassen bij tariefdraden 1 mm2

Tekening 05-18 (Seher)

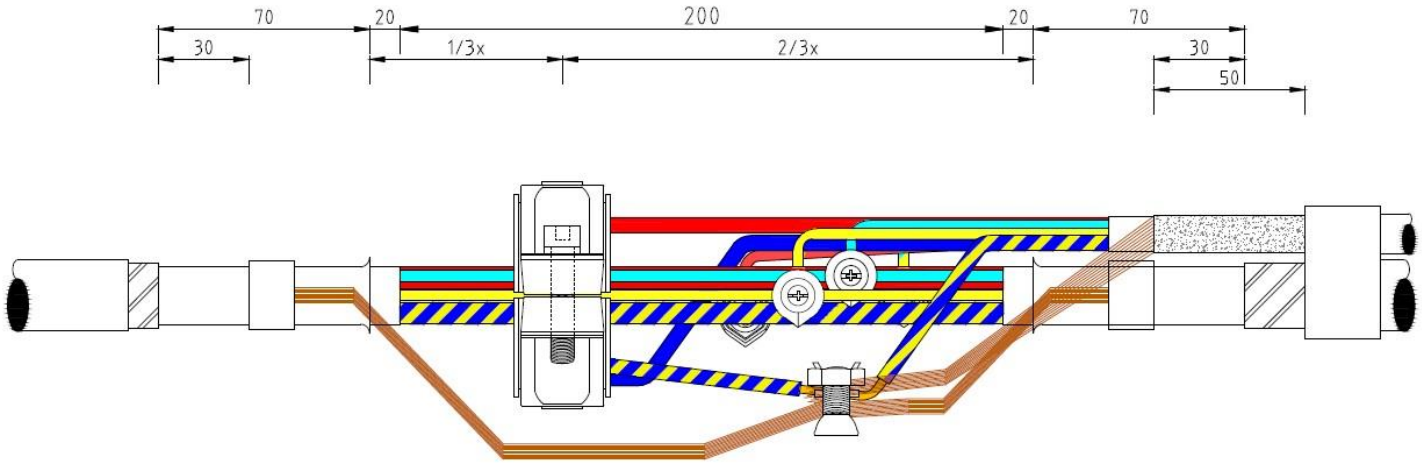

Aftakmof: AK VO-YMvKhas 6/10/16/25 op HK GPLK 70

Wikkelmateriaal

4	25324604	3M GTS SW10 gaasband	
1	25324608	3M GTS Wikkelmof Aftakschuim PU1 1,5-50	
1	25324614	3M GTS Temflex Vinyl Tape 1500 50mmx10m	
2	25341200	HARS FILOSLIM P2662 400 ML	
1	25341202	HARS FILOSLIM P2662 700 ML	
1	25341204	INSPUITNIPPEL FILOSLIM, TRANSPARANT LICH	

Verbinder (geschikt voor montage onder spanning)

1	25324068	KLEM KABELRING AL4X95MM2/AFTAK 6-50MM2	

Tariefdraden

4	25323020	KLEM AFTAK GEISOLEERD 1,5-10MM2 RM	Toepassen bij aftakken
4	25324700	VERBINDER SCHROEF GEISOLEERD 1,5-6 mm²	Toepassen bij doorverbinden (in-uit)

Aardscherm en aarde/nul

1	25324520	MOER, KLEM ONGEÏS, PF35 2X35MM2	
2	25324572	ROLBANDVEER RF 4 (31-50MM)	
1	25324582	Litze 35 mm2, 70 cm	
2	25324596	Rubbertape Nr. 123, 19 mm, 30 cm	T.b.v. afwerken rolbandveer

Tekening 05-18 (Seher)

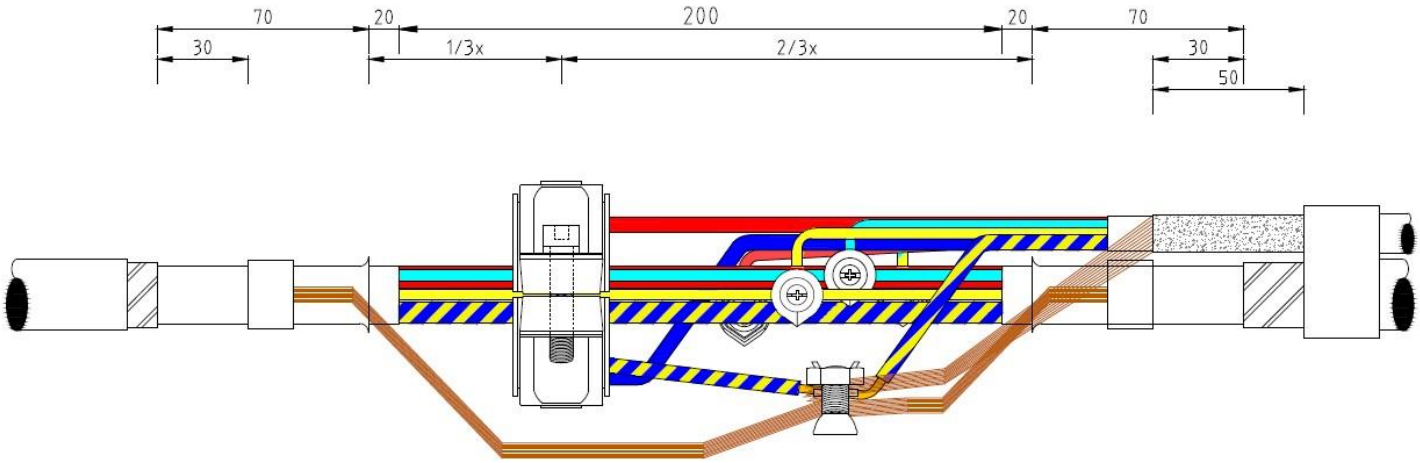

Aftakmof: AK VO-YMvKhas 6/10/16/25 op HK GPLK 95

Wikkelmateriaal

4	25324604	3M GTS SW10 gaasband	
1	25324608	3M GTS Wikkelmof Aftakschuim PU1 1,5-50	
1	25324614	3M GTS Temflex Vinyl Tape 1500 50mmx10m	
2	25341200	HARS FILOSLIM P2662 400 ML	
1	25341202	HARS FILOSLIM P2662 700 ML	
1	25341204	INSPUITNIPPEL FILOSLIM, TRANSPARANT LICH	

Verbinder (geschikt voor montage onder spanning)

1	25324070	KLEM KABELRING CU4X95MM2+4PD AFTAK 50MM2	

Tariefdraden

4	25323020	KLEM AFTAK GEISOLEERD 1,5-10MM2 RM	Toepassen bij aftakken
4	25324700	VERBINDER SCHROEF GEISOLEERD 1,5-6 mm²	Toepassen bij doorverbinden (in-uit)

Aardscherm en aarde/nul

1	25324520	MOER, KLEM ONGEÏS, PF35 2X35MM2	
2	25324572	ROLBANDVEER RF 4 (31-50MM)	
1	25324582	Litze 35 mm2, 70 cm	
2	25324596	Rubbertape Nr. 123, 19 mm, 30 cm	T.b.v. afwerken rolbandveer

Tekening 05-18 (Seher)

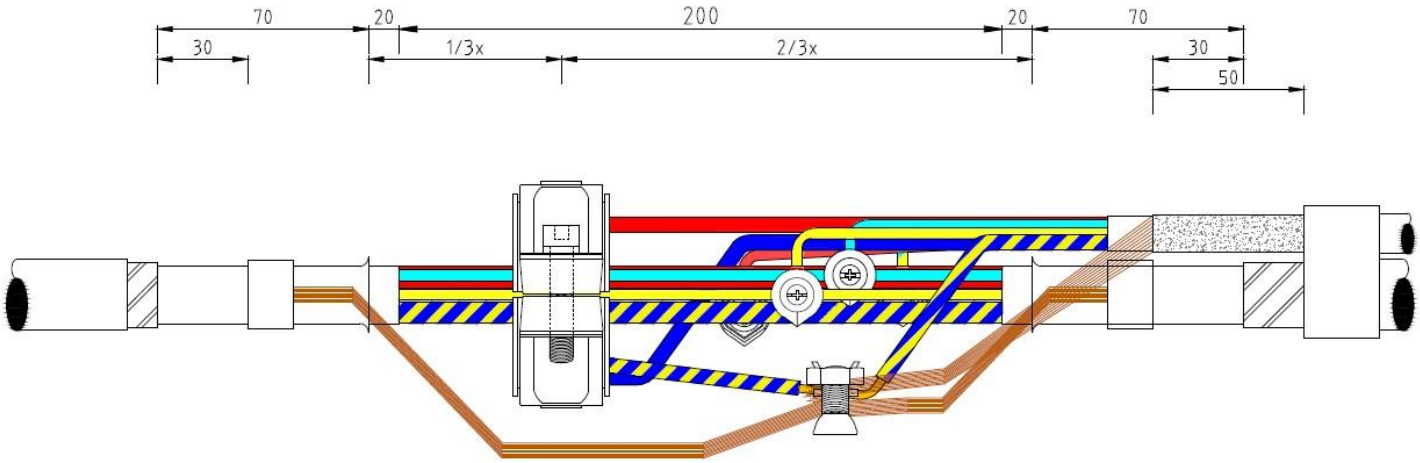

Aftakmof: AK V-VMvKhsas 95 op HK V-VMvKhsas 95

Wikkelmateriaal

6	25324604	3M GTS SW10 gaasband
1	25324610	3M GTS Wikkelmof Aftakschuim PU2 50-240
2	25324614	3M GTS Temflex Vinyl Tape 1500 50mmx10m
1	25341200	HARS FILOSLIM P2662 400 ML
4	25341202	HARS FILOSLIM P2662 700 ML
1	25341204	INSPUITNIPPEL FILOSLIM, TRANSPARANT LICH

Verbinder (geschikt voor montage onder spanning)

1	25324066	KLEM KABELRING AL4X95MM2/AFTAK 6-95MM2

Tariefdraden

4	25323020	KLEM AFTAK GEISOLEERD 1,5-10MM2 RM	Toepassen voor aftakken
4	25324700	VERBINDER SCHROEF GEISOLEERD 1,5-6 mm²	Toepassen voor doorverbinden buitenom de ringklem

Aardscherm en aarde/nul

1	25324509	SCHROEFVERBINDER GEISOLEERD 16-150/50 AL
1	25324522	MOER, KLEM ONGEÏS, PF50 2X50MM2
1	25324588	Litze 16 mm2, 30 cm

Tekening 06-18 (Seher)

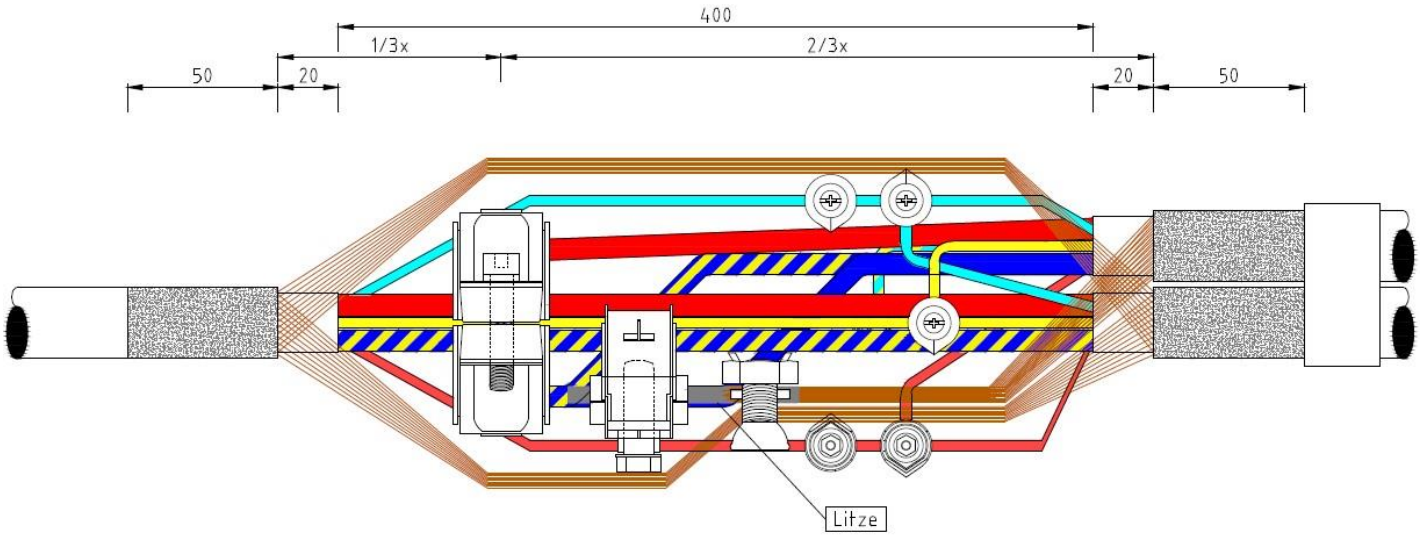

Aftakmof: AK V-VMvKhsas 95 op HK V-VMvKhsas 150

Wikkelmateriaal

7	25324604	3M GTS SW10 gaasband
1	25324610	3M GTS Wikkelmof Aftakschuim PU2 50-240
2	25324614	3M GTS Temflex Vinyl Tape 1500 50mmx10m
1	25341200	HARS FILOSLIM P2662 400 ML
5	25341202	HARS FILOSLIM P2662 700 ML
1	25341204	INSPUITNIPPEL FILOSLIM, TRANSPARANT LICH

Verbinder (geschikt voor montage onder spanning)

1	25324072	KLEM KAB,RING AL4X150MM2+2PD AFTAK 95MM2

Tariefdraden

4	25323020	KLEM AFTAK GEISOLEERD 1,5-10MM2 RM	Toepassen voor aftakken
4	25324700	VERBINDER SCHROEF GEISOLEERD 1,5-6 mm²	Toepassen voor doorverbinden buitenom de ringklem

Aardscherm en aarde/nul

1	25324509	SCHROEFVERBINDER GEISOLEERD 16-150/50 AL
1	25324520	MOER, KLEM ONGEÏS, PF35 2X35MM2
1	25324588	Litze 16 mm2, 30 cm

Tekening 06-18 (Seher)

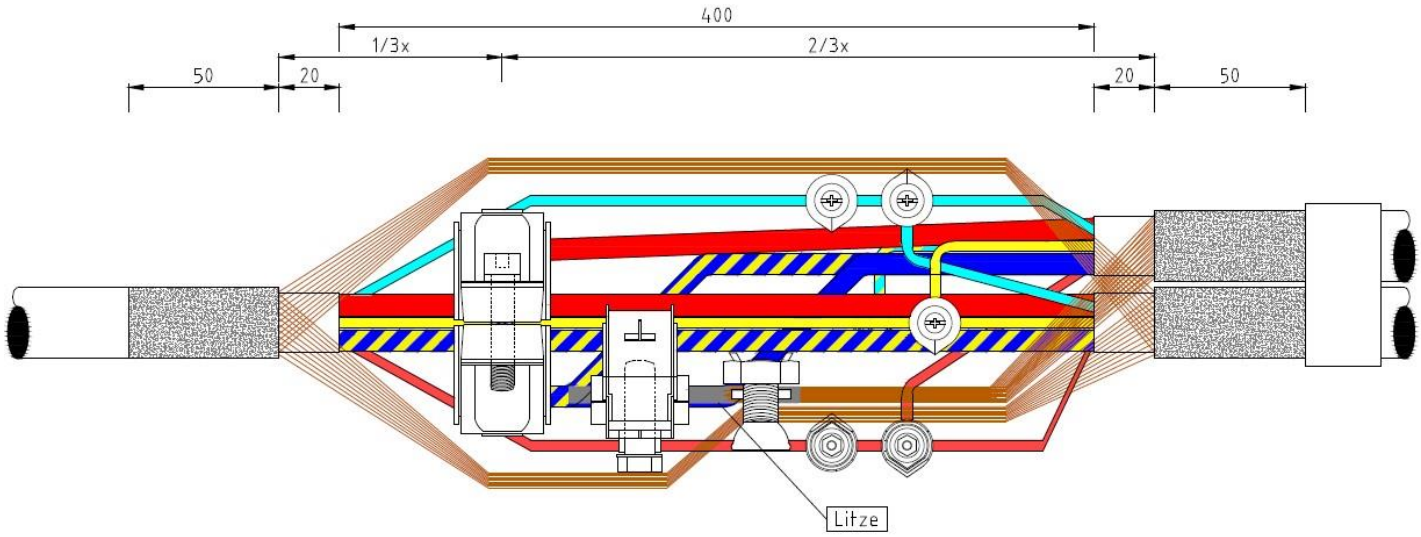

Aftakmof: AK V-VMvKhsas 95 op HK VMvKh 95

Wikkelmateriaal

6	25324604	3M GTS SW10 gaasband	
1	25324610	3M GTS Wikkelmof Aftakschuim PU2 50-240	
2	25324614	3M GTS Temflex Vinyl Tape 1500 50mmx10m	
1	25341200	HARS FILOSLIM P2662 400 ML	
4	25341202	HARS FILOSLIM P2662 700 ML	
1	25341204	INSPUITNIPPEL FILOSLIM, TRANSPARANT LICH	

Verbinder (geschikt voor montage onder spanning)

1	25324066	KLEM KABELRING AL4X95MM2/AFTAK 6-95MM2	

Tariefdraden

4	25323020	KLEM AFTAK GEISOLEERD 1,5-10MM2 RM	Toepassen voor aftakken
4	25324700	VERBINDER SCHROEF GEISOLEERD 1,5-6 mm²	Toepassen voor doorverbinden buitenom de ringklem

Aardscherm en aarde/nul

1	25324509	SCHROEFVERBINDER GEISOLEERD 16-150/50 AL	
1	25324520	MOER, KLEM ONGEÏS, PF35 2X35MM2	Extra t.b.v. meegelegde BC25 (Midden)
1	25324588	Litze 16 mm2, 30 cm	

Tekening 07-18 (Seher)

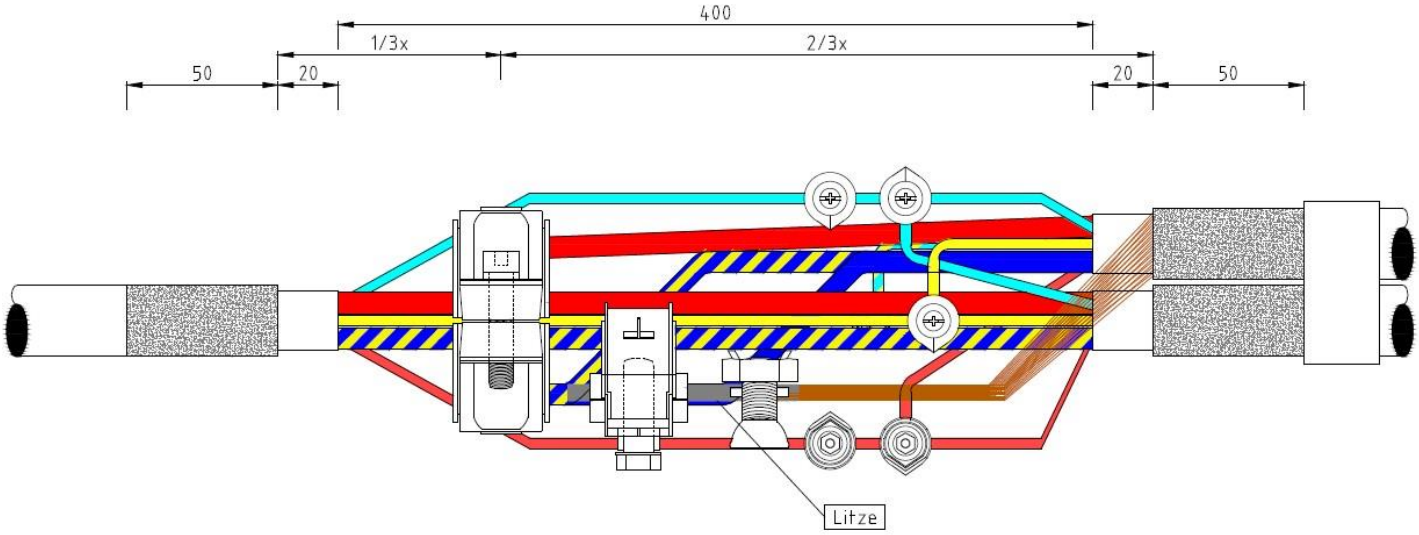

Tekening 08-18 (Seher)

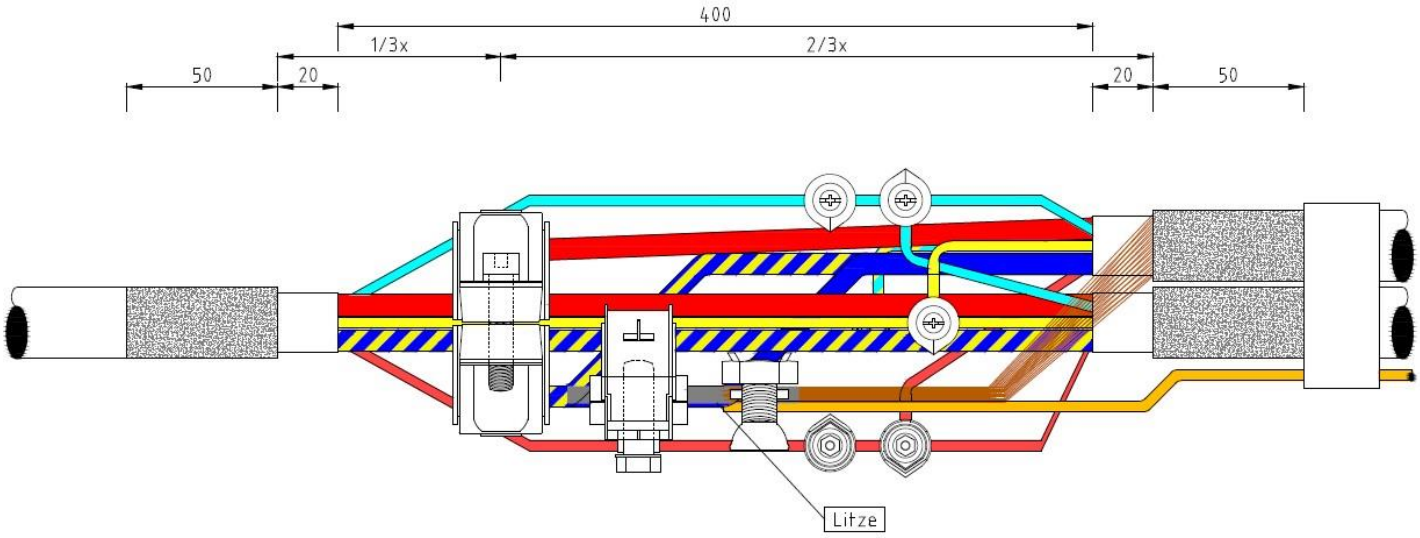

Aftakmof: AK V-VMvKhsas 95 op HK VMvKh 150

Wikkelmateriaal

7	25324604	3M GTS SW10 gaasband
1	25324610	3M GTS Wikkelmof Aftakschuim PU2 50-240
2	25324614	3M GTS Temflex Vinyl Tape 1500 50mmx10m
1	25341200	HARS FILOSLIM P2662 400 ML
5	25341202	HARS FILOSLIM P2662 700 ML
1	25341204	INSPUITNIPPEL FILOSLIM, TRANSPARANT LICH

Verbinder (geschikt voor montage onder spanning)

1	25324072	KLEM KAB,RING AL4X150MM2+2PD AFTAK 95MM2

Tariefdraden

4	25323020	KLEM AFTAK GEISOLEERD 1,5-10MM2 RM	Toepassen voor aftakken
4	25324700	VERBINDER SCHROEF GEISOLEERD 1,5-6 mm²	Toepassen voor doorverbinden buitenom de ringklem

Aardscherm en aarde/nul

1	25324509	SCHROEFVERBINDER GEISOLEERD 16-150/50 AL	
1	25324520	MOER, KLEM ONGEÏS, PF35 2X35MM2	Extra t.b.v. meegelegde BC25 (Midden)
1	25324588	Litze 16 mm2, 30 cm	

Tekening 07-18 (Seher)

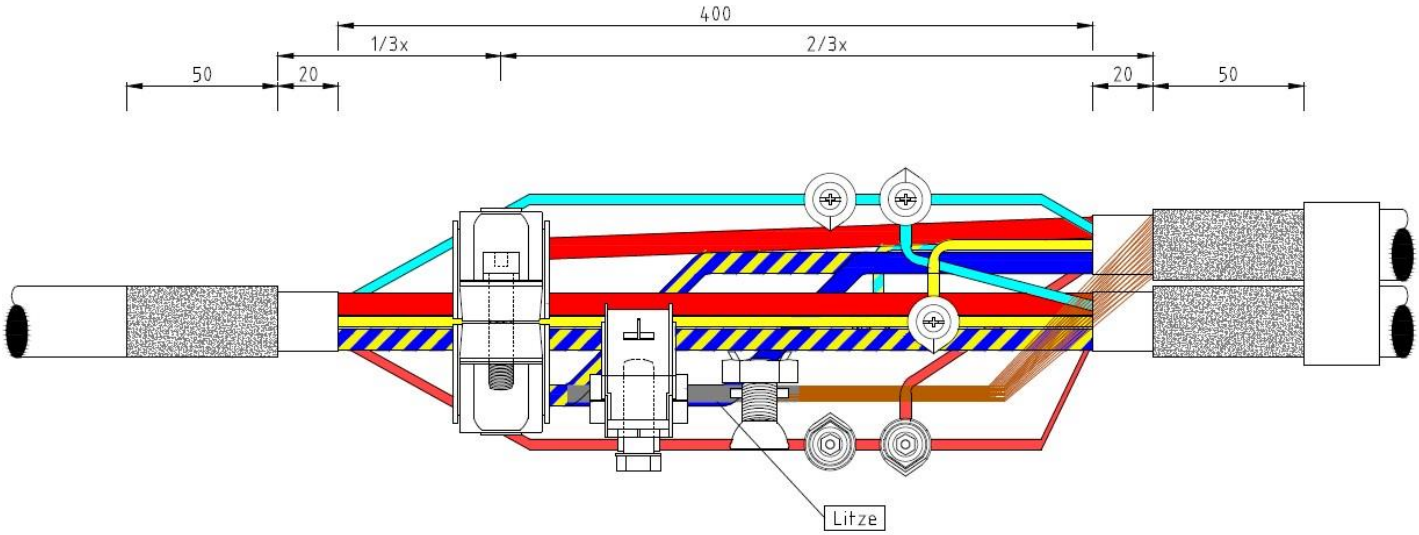

Tekening 08-18 (Seher)

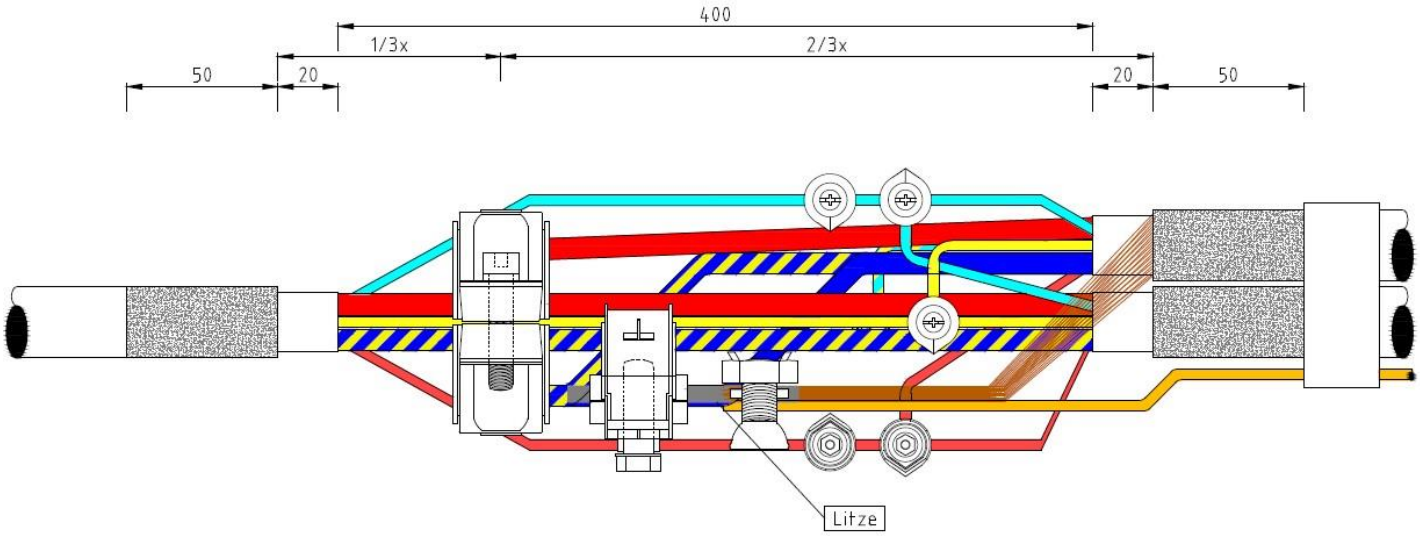

Aftakmof: AK V-VMvKhsas 95 op HK GPLK 50

Wikkelmateriaal

5	25324604	3M GTS SW10 gaasband	
1	25324610	3M GTS Wikkelmof Aftakschuim PU2 50-240	
1	25324614	3M GTS Temflex Vinyl Tape 1500 50mmx10m	
1	25341200	HARS FILOSLIM P2662 400 ML	
3	25341202	HARS FILOSLIM P2662 700 ML	
1	25341204	INSPUITNIPPEL FILOSLIM, TRANSPARANT LICH	

Verbinder (geschikt voor montage onder spanning)

1	25324036	KLEM KABELRING CU4X50MM2 AFT,6-70MM2 ALU*	Grootste ringklem voor 50 Cu. Aders 95 Al

Tariefdraden

4	25323020	KLEM AFTAK GEISOLEERD 1,5-10MM2 RM	Toepassen voor aftakken
4	25324700	VERBINDER SCHROEF GEISOLEERD 1,5-6 mm²	Toepassen voor doorverbinden buitenom de ringklem

Aardscherm en aarde/nul

1	25324509	SCHROEFVERBINDER GEISOLEERD 16-150/50 AL	
1	25324522	MOER, KLEM ONGEÏS, PF50 2X50MM2	
2	25324570	ROLBANDVEER RF 3 (25-37MM)	
1	25324582	Litze 35 mm2, 70 cm	
1	25324588	Litze 16 mm2, 30 cm	
2	25324596	Rubbertape Nr. 123, 19 mm, 30 cm	T.b.v. afwerken rolbandveer

Tekening 09-18 (Seher)

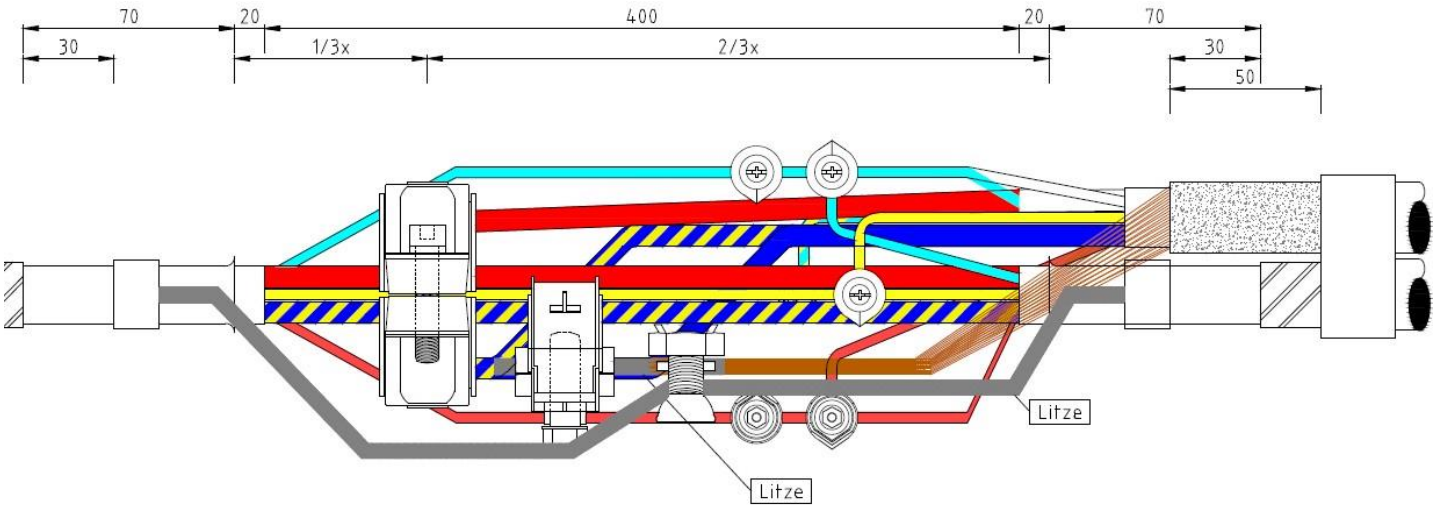

Aftakmof: AK V-VMvKhsas 95 op HK GPLK 70

Wikkelmateriaal

6	25324604	3M GTS SW10 gaasband	
1	25324610	3M GTS Wikkelmof Aftakschuim PU2 50-240	
2	25324614	3M GTS Temflex Vinyl Tape 1500 50mmx10m	
2	25341200	HARS FILOSLIM P2662 400 ML	
3	25341202	HARS FILOSLIM P2662 700 ML	
1	25341204	INSPUITNIPPEL FILOSLIM, TRANSPARANT LICH	

Verbinder (geschikt voor montage onder spanning)

1	25324066	KLEM KABELRING AL4X95MM2/AFTAK 6-95MM2	

Tariefdraden

4	25323020	KLEM AFTAK GEISOLEERD 1,5-10MM2 RM	Toepassen voor aftakken
4	25324700	VERBINDER SCHROEF GEISOLEERD 1,5-6 mm²	Toepassen voor doorverbinden buitenom de ringklem

Aardscherm en aarde/nul

1	25324509	SCHROEFVERBINDER GEISOLEERD 16-150/50 AL	
1	25324522	MOER, KLEM ONGEÏS, PF50 2X50MM2	
2	25324572	ROLBANDVEER RF 4 (31-50MM)	
1	25324582	Litze 35 mm2, 70 cm	
1	25324588	Litze 16 mm2, 30 cm	
2	25324596	Rubbertape Nr. 123, 19 mm, 30 cm	T.b.v. afwerken rolbandveer

Tekening 09-18 (Seher)

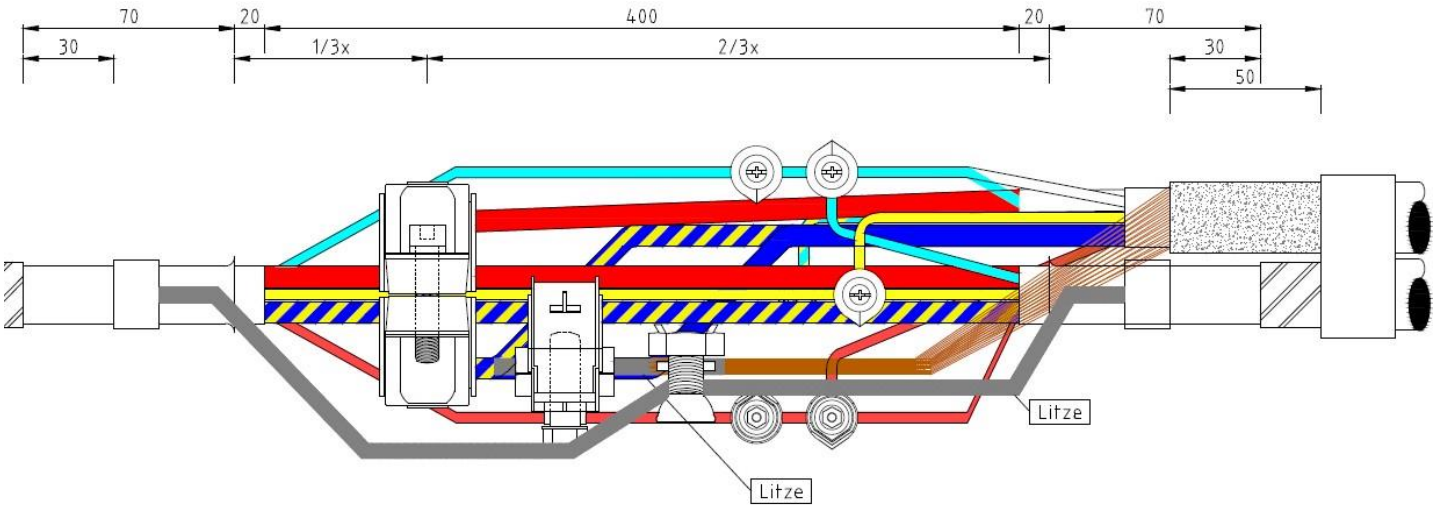

Aftakmof: AK V-VMvKhsas 95 op HK GPLK 95

Wikkelmateriaal

7	25324604	3M GTS SW10 gaasband	
1	25324610	3M GTS Wikkelmof Aftakschuim PU2 50-240	
2	25324614	3M GTS Temflex Vinyl Tape 1500 50mmx10m	
1	25341200	HARS FILOSLIM P2662 400 ML	
4	25341202	HARS FILOSLIM P2662 700 ML	
1	25341204	INSPUITNIPPEL FILOSLIM, TRANSPARANT LICH	

Verbinder (geschikt voor montage onder spanning)

1	25324071	KLEM KABELRING CU/AL 4x95MM 2 AFT.50/150	

Tariefdraden

4	25323020	KLEM AFTAK GEISOLEERD 1,5-10MM2 RM	Toepassen voor aftakken
4	25324700	VERBINDER SCHROEF GEISOLEERD 1,5-6 mm²	Toepassen voor doorverbinden buitenom de ringklem

Aardscherm en aarde/nul

1	25324509	SCHROEFVERBINDER GEISOLEERD 16-150/50 AL	
1	25324522	MOER, KLEM ONGEÏS, PF50 2X50MM2	
2	25324572	ROLBANDVEER RF 4 (31-50MM)	
1	25324582	Litze 35 mm2, 70 cm	
1	25324588	Litze 16 mm2, 30 cm	
2	25324596	Rubbertape Nr. 123, 19 mm, 30 cm	T.b.v. afwerken rolbandveer

Tekening 09-18 (Seher)

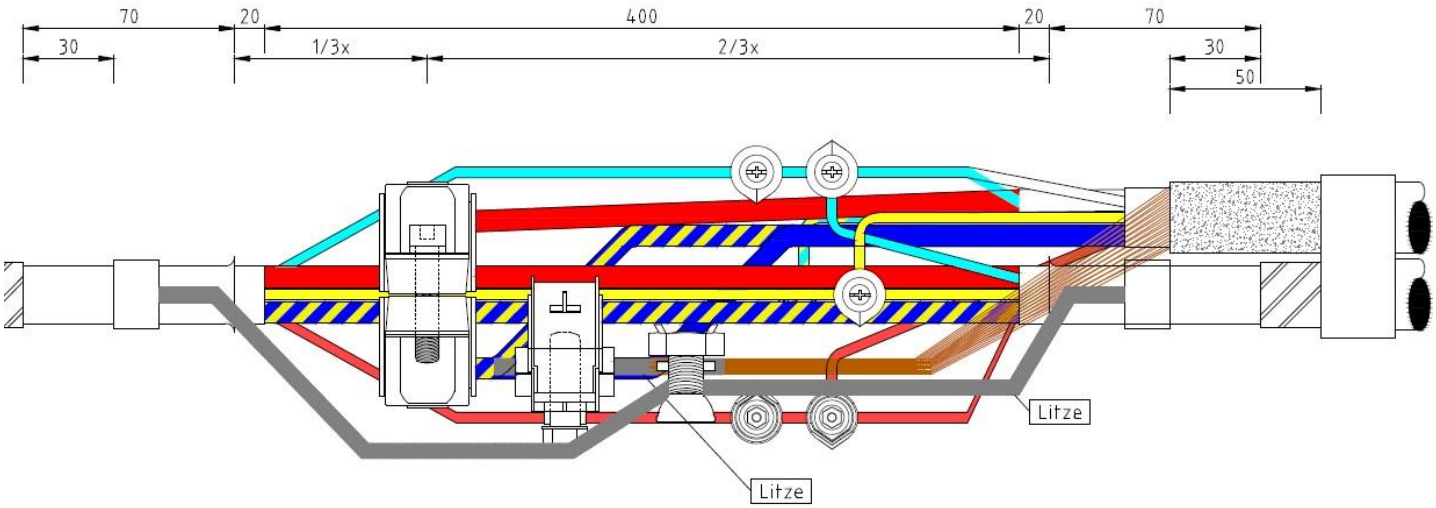

Aftakmof: AK V-VMvKhsas 150 op HK V-VMvKhsas 150

Wikkelmateriaal

7	25324604	3M GTS SW10 gaasband	
1	25324610	3M GTS Wikkelmof Aftakschuim PU2 50-240	
2	25324614	3M GTS Temflex Vinyl Tape 1500 50mmx10m	
1	25341200	HARS FILOSLIM P2662 400 ML	
6	25341202	HARS FILOSLIM P2662 700 ML	
1	25341204	INSPUITNIPPEL FILOSLIM, TRANSPARANT LICH	

Verbinder (geschikt voor montage onder spanning)

1	25324076	KLEM KA,RING AL4X150MM2+2PD AFTAK 150MM2	

Tariefdraden

4	25323020	KLEM AFTAK GEISOLEERD 1,5-10MM2 RM	Toepassen voor aftakken
4	25324700	VERBINDER SCHROEF GEISOLEERD 1,5-6 mm²	Toepassen voor doorverbinden buitenom de ringklem

Aardscherm en aarde/nul

1	25324509	SCHROEFVERBINDER GEISOLEERD 16-150/50 AL	
1	25324522	MOER, KLEM ONGEÏS, PF50 2X50MM2	
1	25324588	Litze 16 mm2, 30 cm	

Tekening 06-18 (Seher)

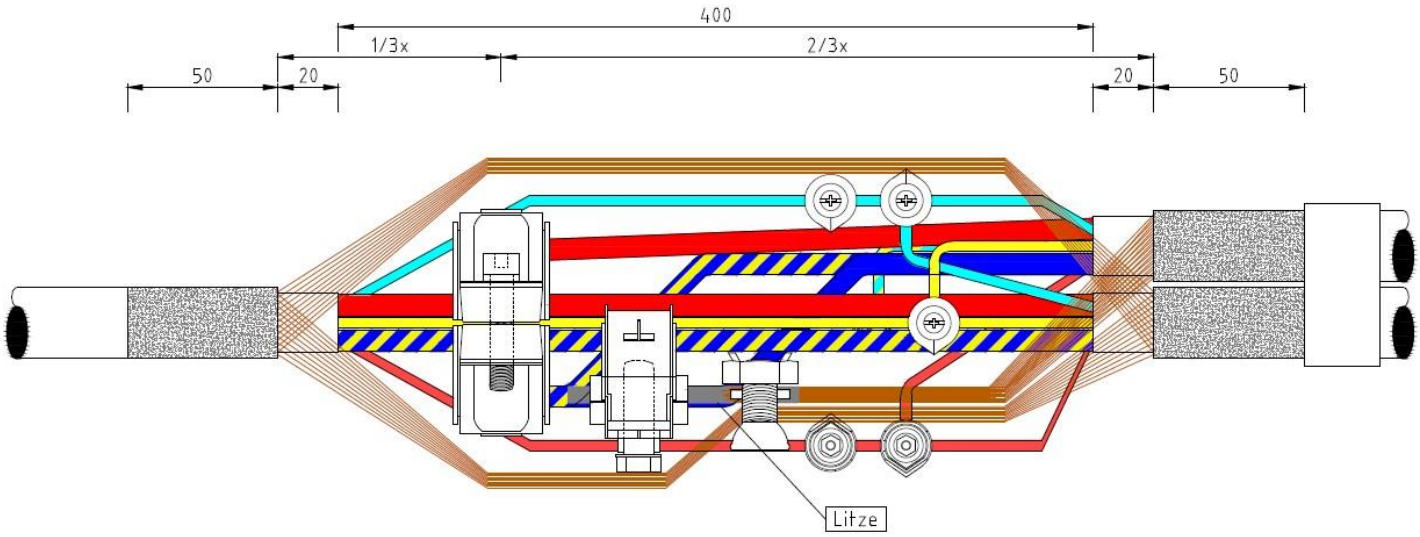

Aftakmof: AK V-VMvKhsas 150 op HK VMvKh 150

Wikkelmateriaal

7	25324604	3M GTS SW10 gaasband	
1	25324610	3M GTS Wikkelmof Aftakschuim PU2 50-240	
2	25324614	3M GTS Temflex Vinyl Tape 1500 50mmx10m	
1	25341200	HARS FILOSLIM P2662 400 ML	
6	25341202	HARS FILOSLIM P2662 700 ML	
1	25341204	INSPUITNIPPEL FILOSLIM, TRANSPARANT LICH	

Verbinder (geschikt voor montage onder spanning)

1	25324076	KLEM KA,RING AL4X150MM2+2PD AFTAK 150MM2	

Tariefdraden

4	25323020	KLEM AFTAK GEISOLEERD 1,5-10MM2 RM	Toepassen voor aftakken
4	25324700	VERBINDER SCHROEF GEISOLEERD 1,5-6 mm²	Toepassen voor doorverbinden buitenom de ringklem

Aardscherm en aarde/nul

1	25324509	SCHROEFVERBINDER GEISOLEERD 16-150/50 AL	
1	25324520	MOER, KLEM ONGEÏS, PF35 2X35MM2	
1	25324588	Litze 16 mm2, 30 cm	

Optioneel

1	25324522	MOER, KLEM ONGEÏS, PF50 2X50MM2	I.p.v. PF35 bij meegelegde BC25 (Midden)

Tekening 07-18 (Seher)

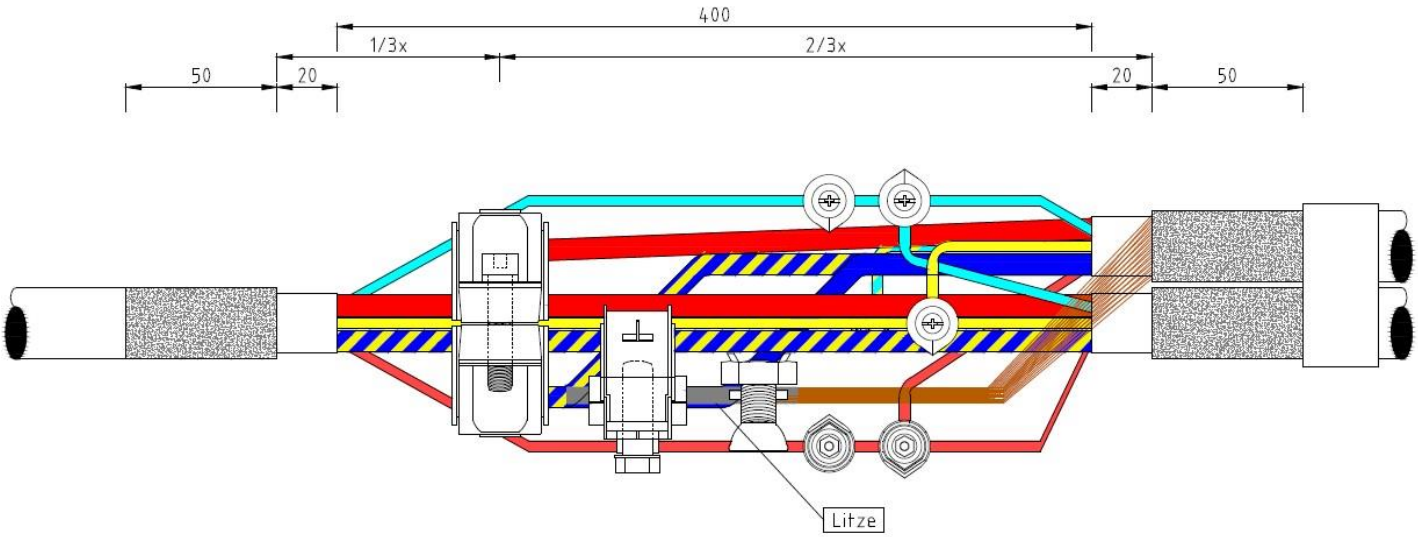

Tekening 08-18 (Seher)

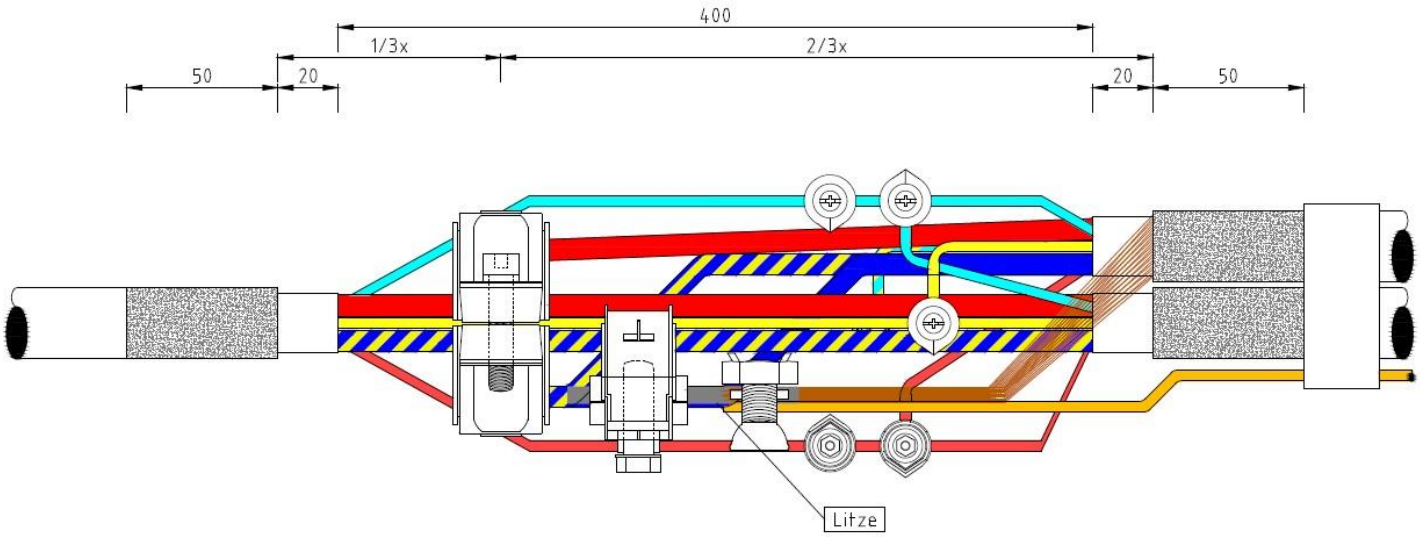

Aftakmof: AK V-VMvKhsas 150 op HK GPLK 95

Wikkelmateriaal

7	25324604	3M GTS SW10 gaasband	
1	25324610	3M GTS Wikkelmof Aftakschuim PU2 50-240	
1	25324614	3M GTS Temflex Vinyl Tape 1500 50mmx10m	
1	25341200	HARS FILOSLIM P2662 400 ML	
5	25341202	HARS FILOSLIM P2662 700 ML	
1	25341204	INSPUITNIPPEL FILOSLIM, TRANSPARANT LICH	

Verbinder (geschikt voor montage onder spanning)

1	25324071	KLEM KABELRING CU/AL 4x95MM 2 AFT.50/150	

Tariefdraden

4	25323020	KLEM AFTAK GEISOLEERD 1,5-10MM2 RM	Toepassen voor aftakken
4	25324700	VERBINDER SCHROEF GEISOLEERD 1,5-6 mm²	Toepassen voor doorverbinden buitenom de ringklem

Aardscherm en aarde/nul

1	25324509	SCHROEFVERBINDER GEISOLEERD 16-150/50 AL	
1	25324522	MOER, KLEM ONGEÏS, PF50 2X50MM2	
2	25324572	ROLBANDVEER RF 4 (31-50MM)	
1	25324582	Litze 35 mm2, 70 cm	
1	25324588	Litze 16 mm2, 30 cm	
2	25324596	Rubbertape Nr. 123, 19 mm, 30 cm	T.b.v. afwerken rolbandveer

Tekening 09-18 (Seher)

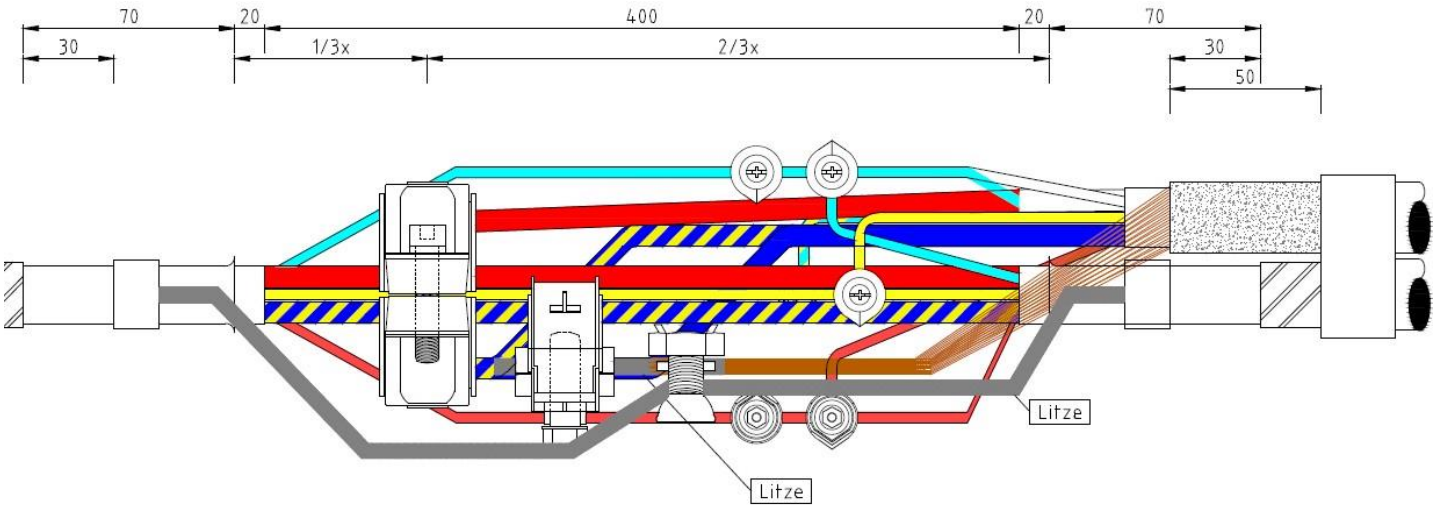

Eindmof: VO-YMvKhas 10/16

Wikkelmateriaal

1	25324604	3M GTS SW10 gaasband
1	25324614	3M GTS Temflex Vinyl Tape 1500 50mmx10m
1	25341200	HARS FILOSLIM P2662 400 ML
1	25341204	INSPUITNIPPEL FILOSLIM, TRANSPARANT LICH

Optioneel

1	25324500	KLEM,SCHR,AFT,VERB, GEÏS, 1,5-16MM2 BR.B	Onder spanning Aarde/Nul in geval van netkabel
1	25324516	MOER, KLEM ONGEÏS, PF16 2X16MM2	Spanningsloos Aarde/Nul in geval van netkabel
4	26582100	KAP EIND KRIMP D,1O-4MM KABEL	Toepassen bij HK onder spanning

Tekening 15-18 (Seher)

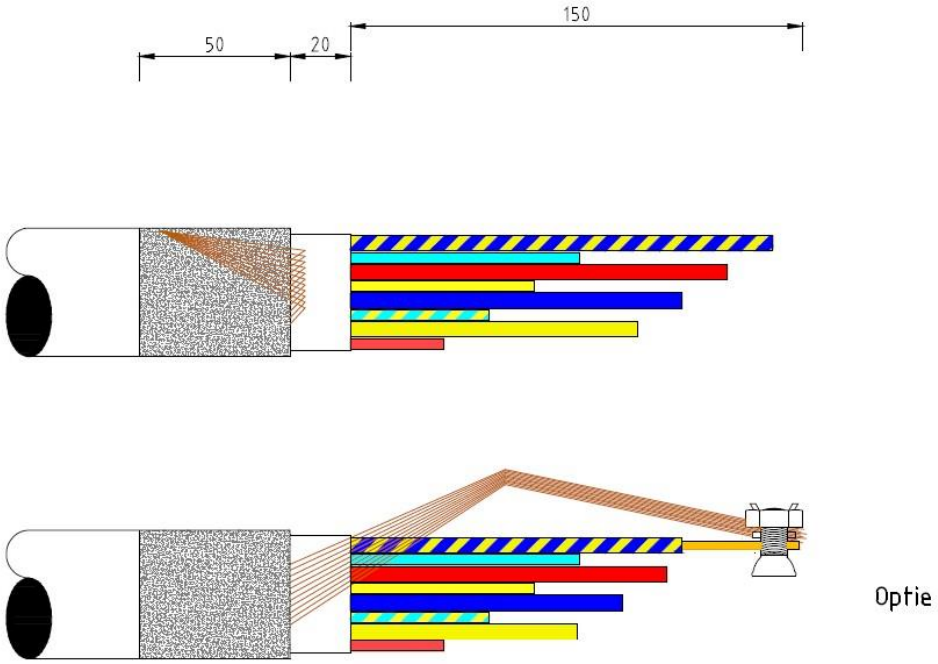

Tekening 15a-18 (Seher)

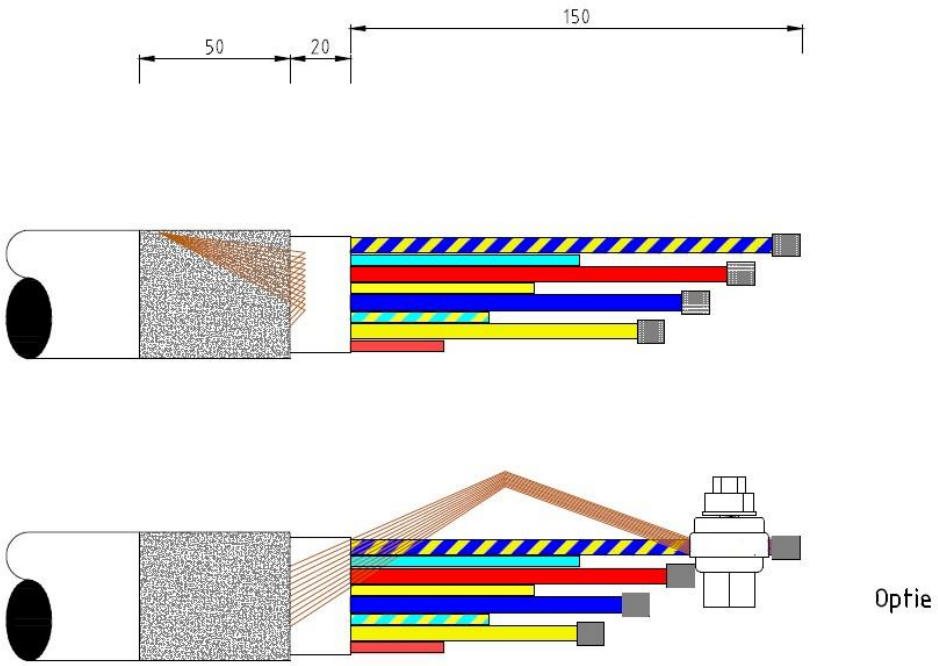

Eindmof: GPLK 10/16

Wikkelmateriaal

1	25324604	3M GTS SW10 gaasband	
1	25324614	3M GTS Temflex Vinyl Tape 1500 50mmx10m	
1	25341200	HARS FILOSLIM P2662 400 ML	
1	25341204	INSPUITNIPPEL FILOSLIM, TRANSPARANT LICH	

Diversen

4	26582100	KAP EIND KRIMP D,1O-4MM KABEL	Toepassen bij HK onder spanning

Optioneel

1	25324500	KLEM,SCHR,AFT,VERB, GEÏS, 1,5-16MM2 BR.B	Onder spanning Aarde/Nul in geval van netkabel
1	25324516	MOER, KLEM ONGEÏS, PF16 2X16MM2	Spanningsloos Aarde/Nul in geval van netkabel
1	25324588	Litze 16 mm2, 30 cm	Aarde/Nul in geval van netkabel
1	25324596	Rubbertape Nr. 123, 19 mm, 30 cm	T.b.v. afwerken rolbandveer
1	26582177	ROLBANDVEER RF 1 (16-21 MM)	Aarde/Nul in geval van netkabel

Tekening 18-18 (Seher)

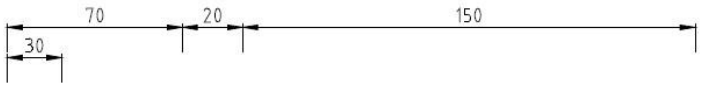

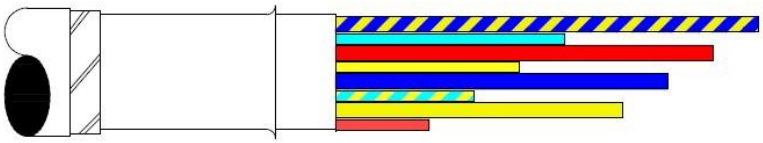

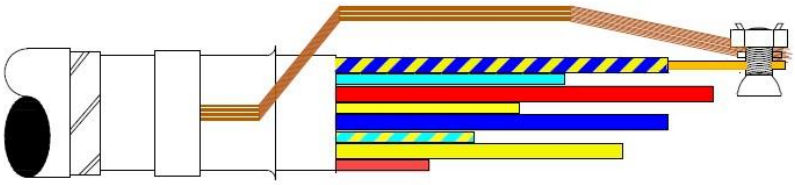

Optie

Tekening 18a-18 (Seher)

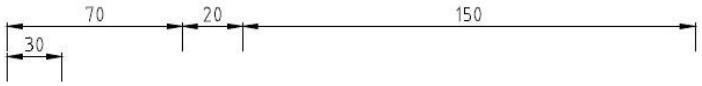

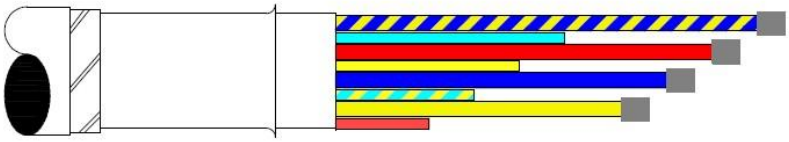

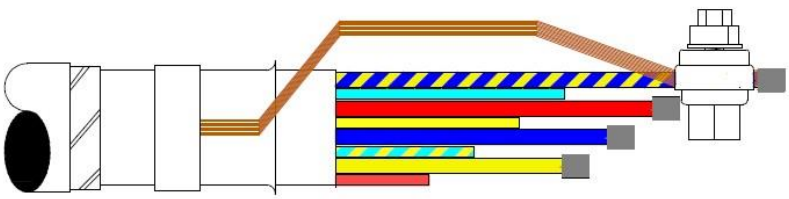

Optie

Eindmof: VO-YMvKhas 25

Wikkelmateriaal

1	25324604	3M GTS SW10 gaasband
1	25324614	3M GTS Temflex Vinyl Tape 1500 50mmx10m
1	25341200	HARS FILOSLIM P2662 400 ML
1	25341204	INSPUITNIPPEL FILOSLIM, TRANSPARANT LICH

Optioneel

1	25324509	SCHROEFVERBINDER GEISOLEERD 16-150/50 AL	Onder spanning Aarde/Nul in geval van netkabel
1	25324516	MOER, KLEM ONGEÏS, PF16 2X16MM2	Spanningsloos Aarde/Nul in geval van netkabel
4	26582100	KAP EIND KRIMP D,1O-4MM KABEL	Toepassen bij HK onder spanning

Tekening 15-18 (Seher)

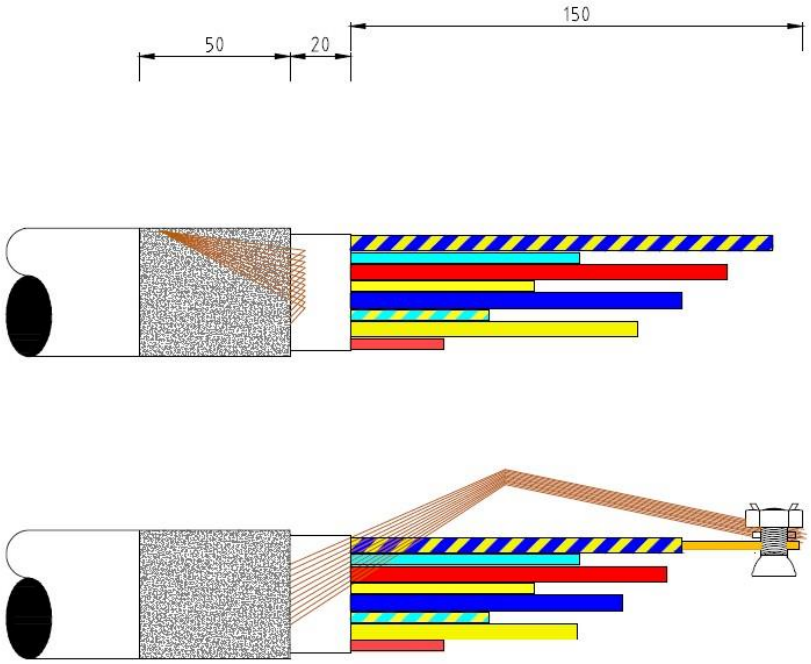

Tekening 15a-18 (Seher)

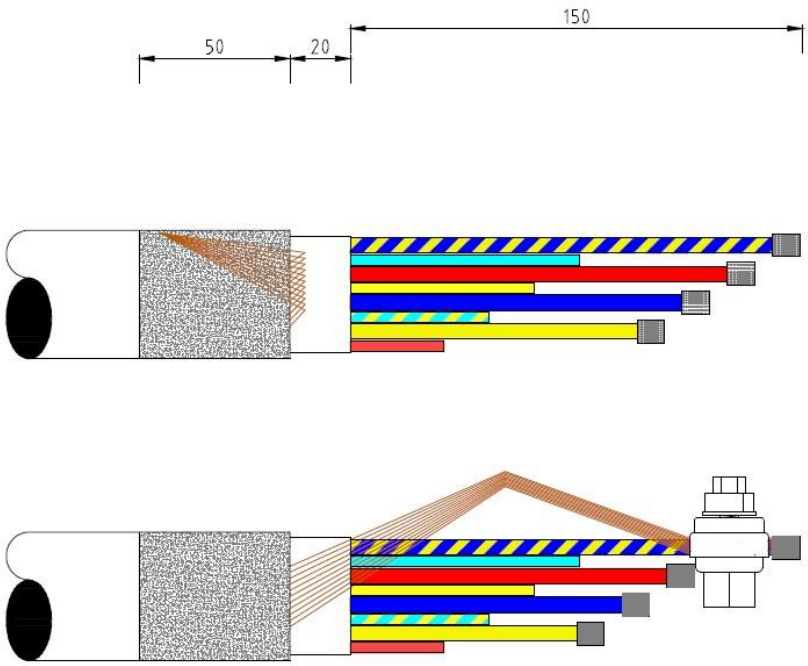

Eindmof: GPLK 25

Wikkelmateriaal

1	25324604	3M GTS SW10 gaasband	
1	25324614	3M GTS Temflex Vinyl Tape 1500 50mmx10m	
1	25341200	HARS FILOSLIM P2662 400 ML	
1	25341204	INSPUITNIPPEL FILOSLIM, TRANSPARANT LICH	

Diversen

4	26582100	KAP EIND KRIMP D,1O-4MM KABEL	Toepassen bij HK onder spanning

Optioneel

1	25324509	SCHROEFVERBINDER GEISOLEERD 16-150/50 AL	Onder spanning Aarde/Nul in geval van netkabel
1	25324516	MOER, KLEM ONGEÏS, PF16 2X16MM2	Spanningsloos Aarde/Nul in geval van netkabel
1	25324568	ROLBANDVEER RF 2 (19-29MM)	Aarde/Nul in geval van netkabel
1	25324588	Litze 16 mm2, 30 cm	Aarde/Nul in geval van netkabel
1	25324596	Rubbertape Nr. 123, 19 mm, 30 cm	T.b.v. afwerken rolbandveer

Tekening 18-18 (Seher)



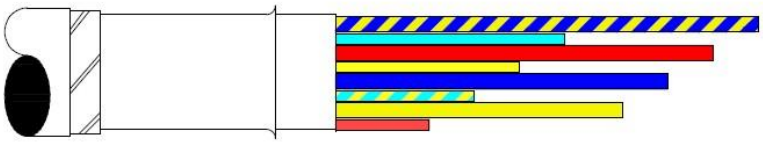

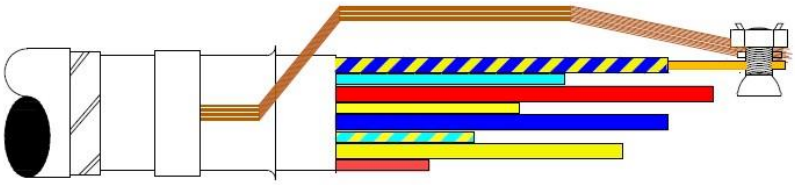

Optie

Tekening 18a-18 (Seher)

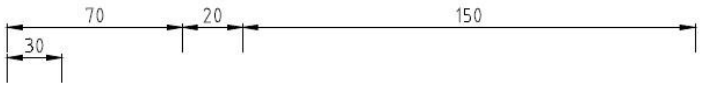

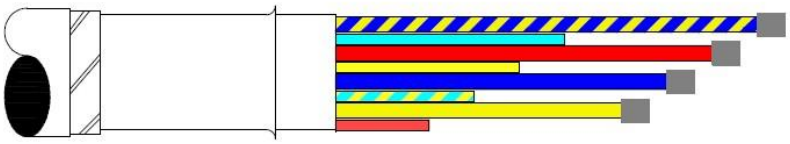

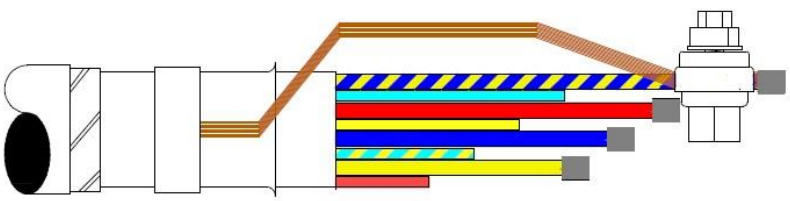

Optie

Eindmof: GPLK 35/50

Wikkelmateriaal

2	25324604	3M GTS SW10 gaasband	
1	25324614	3M GTS Temflex Vinyl Tape 1500 50mmx10m	
2	25341200	HARS FILOSLIM P2662 400 ML	
1	25341204	INSPUITNIPPEL FILOSLIM, TRANSPARANT LICH	

Diversen

4	26582101	KAP EIND KRIMP D,20-7,5MM KABEL	Toepassen bij HK onder spanning

Optioneel

1	25324509	SCHROEFVERBINDER GEISOLEERD 16-150/50 AL	Onder spanning Aarde/Nul in geval van netkabel
1	25324522	MOER, KLEM ONGEÏS, PF50 2X50MM2	Spanningsloos Aarde/Nul in geval van netkabel
1	25324570	ROLBANDVEER RF 3 (25-37MM)	Aarde/Nul in geval van netkabel
1	25324588	Litze 16 mm2, 30 cm	Aarde/Nul in geval van netkabel 35
1	25324592	Litze 35 mm2, 30 cm	Aarde/Nul in geval van netkabel 50
1	25324596	Rubbertape Nr. 123, 19 mm, 30 cm	T.b.v. afwerken rolbandveer

Tekening 18b-18 (Seher)

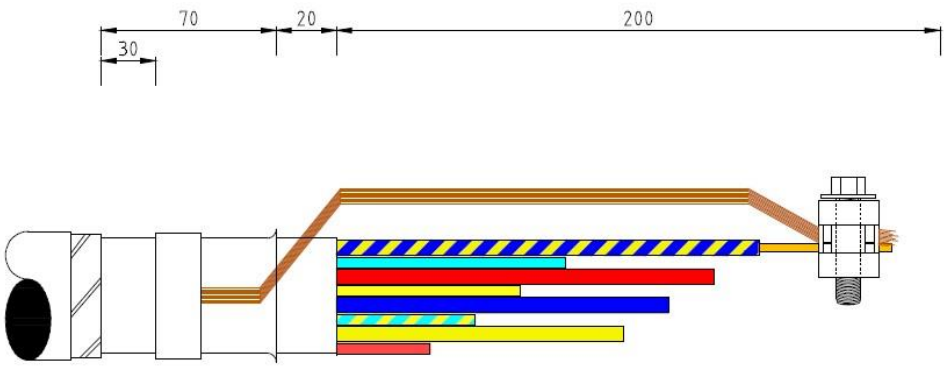

Tekening 18c-18 (Seher)

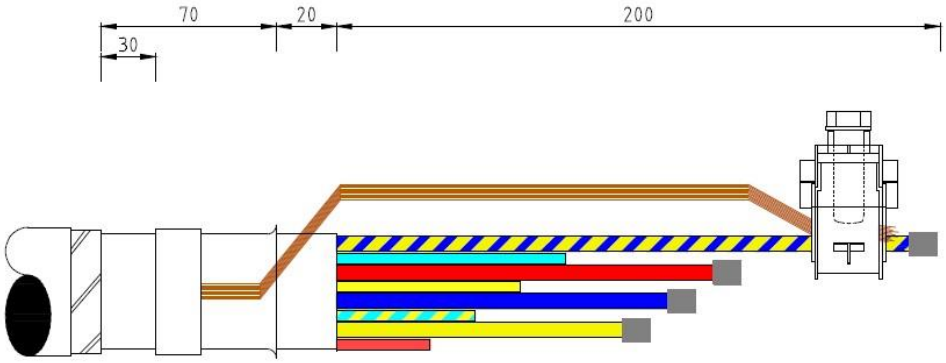

Eindmof: GPLK 70/95

Wikkelmateriaal

2	25324604	3M GTS SW10 gaasband	
1	25324614	3M GTS Temflex Vinyl Tape 1500 50mmx10m	
2	25341200	HARS FILOSLIM P2662 400 ML	
1	25341204	INSPUITNIPPEL FILOSLIM, TRANSPARANT LICH	

Diversen

4	26582101	KAP EIND KRIMP D,20-7,5MM KABEL	Toepassen bij HK onder spanning

Optioneel

1	25324509	SCHROEFVERBINDER GEISOLEERD 16-150/50 AL	Onder spanning Aarde/Nul in geval van netkabel
1	25324510	KLEM,SCHR,VERB, ONGEÏS, 70-150MM2 BR.B,2	Spanningsloos Aarde/Nul in geval van netkabel
1	25324572	ROLBANDVEER RF 4 (31-50MM)	Aarde/Nul in geval van netkabel
1	25324592	Litze 35 mm2, 30 cm	Aarde/Nul in geval van netkabel
1	25324596	Rubbertape Nr. 123, 19 mm, 30 cm	T.b.v. afwerken rolbandveer

Tekening 18b-18 (Seher)

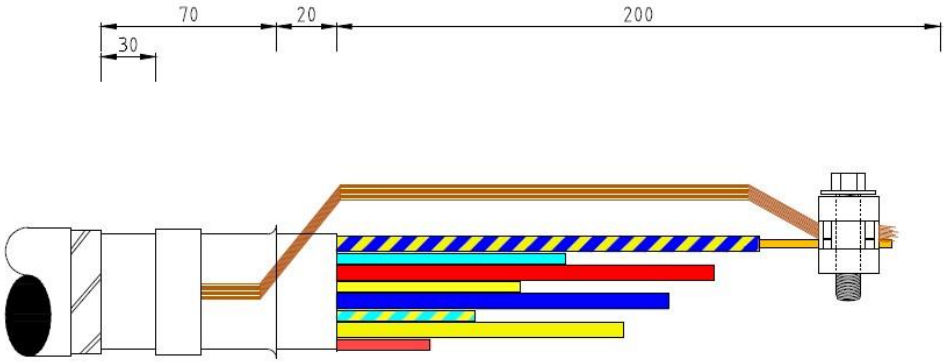

Tekening 18c-18 (Seher)

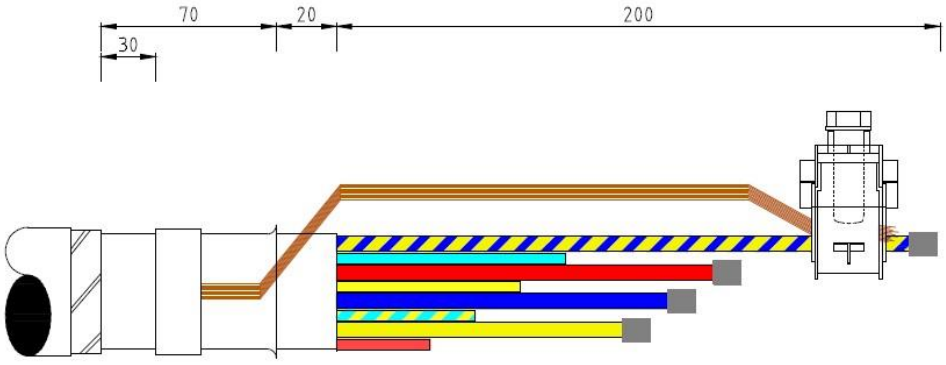

Eindmof: V-VMvKhsas 95/150

Wikkelmateriaal

2	25324604	3M GTS SW10 gaasband	
1	25324614	3M GTS Temflex Vinyl Tape 1500 50mmx10m	
2	25341200	HARS FILOSLIM P2662 400 ML	
1	25341204	INSPUITNIPPEL FILOSLIM, TRANSPARANT LICH	

Aardscherm en aarde/nul

1	25324509	SCHROEFVERBINDER GEISOLEERD 16-150/50 AL	Toepassen bij HK onder spanning
1	25324510	KLEM,SCHR,VERB, ONGEÏS, 70-150MM2 BR.B,2	Toepassen bij HK spanningsloos

Diversen

4	26582101	KAP EIND KRIMP D,20-7,5MM KABEL	Toepassen bij HK onder spanning

Optioneel

1	25324510	KLEM,SCHR,VERB, ONGEÏS, 70-150MM2 BR.B,2	Extra bij toepassen aardelektrode

Tekening 16-18 (Seher)

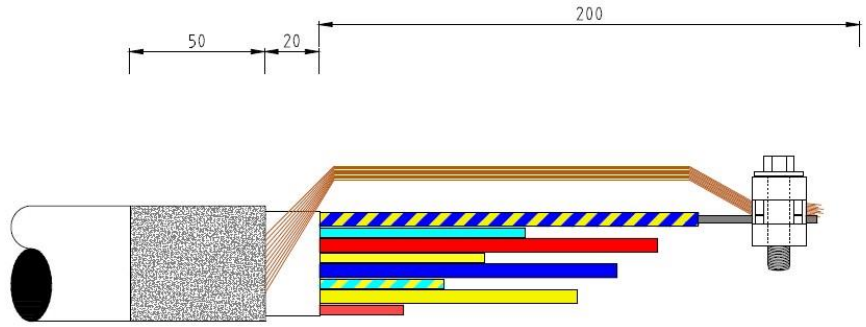

Tekening 16a-18 (Seher)

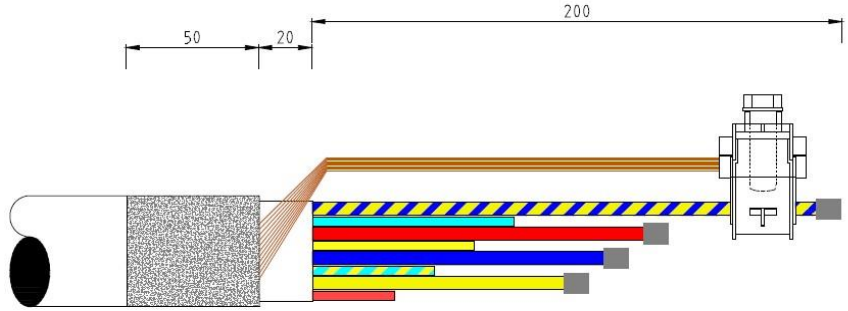

Tekening 17-18 (Seher)

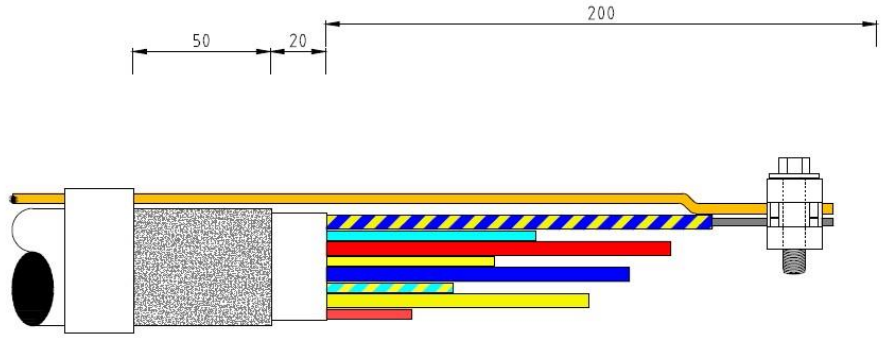

Tekening 17a-18 (Seher)

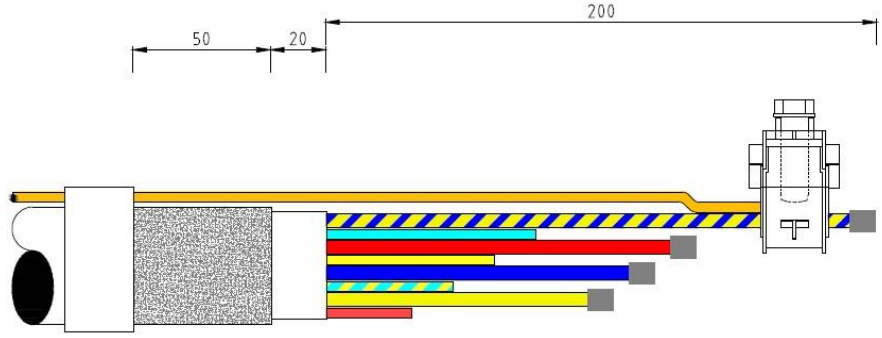

Overgangs-verbindingsmof: HK1 VO-YMvKhas 10 aan HK2 GPLK 10

Wikkelmateriaal

2	25324604	3M GTS SW10 gaasband	
1	25324614	3M GTS Temflex Vinyl Tape 1500 50mmx10m	
2	25341200	HARS FILOSLIM P2662 400 ML	
1	25341204	INSPUITNIPPEL FILOSLIM, TRANSPARANT LICH	

Verbinder (geschikt voor montage onder spanning)

4	25324702	VERBINDER SCHROEF GEISOLEERD 6-25 mm²	

Tariefdraden

4	25324700	VERBINDER SCHROEF GEISOLEERD 1,5-6 mm²	

Aardscherm en aarde/nul

1	25324514	MOER, KLEM ONGEÏS, PF10 2X10MM2	
1	25324588	Litze 16 mm2, 30 cm	
1	25324596	Rubbertape Nr. 123, 19 mm, 30 cm	T.b.v. afwerken rolbandveer
1	26582177	ROLBANDVEER RF 1 (16-21 MM)	

Optioneel

1	25324500	KLEM,SCHR,AFT,VERB, GEÏS, 1,5-16MM2 BR.B	Aarde/Nul in geval van netkabel
4	25324501	KLEM AFTAK GEISOLEERD 1,0-6MM2	Toepassen bij tariefdraden 1 mm2

Tekening 13a-18 (Seher)

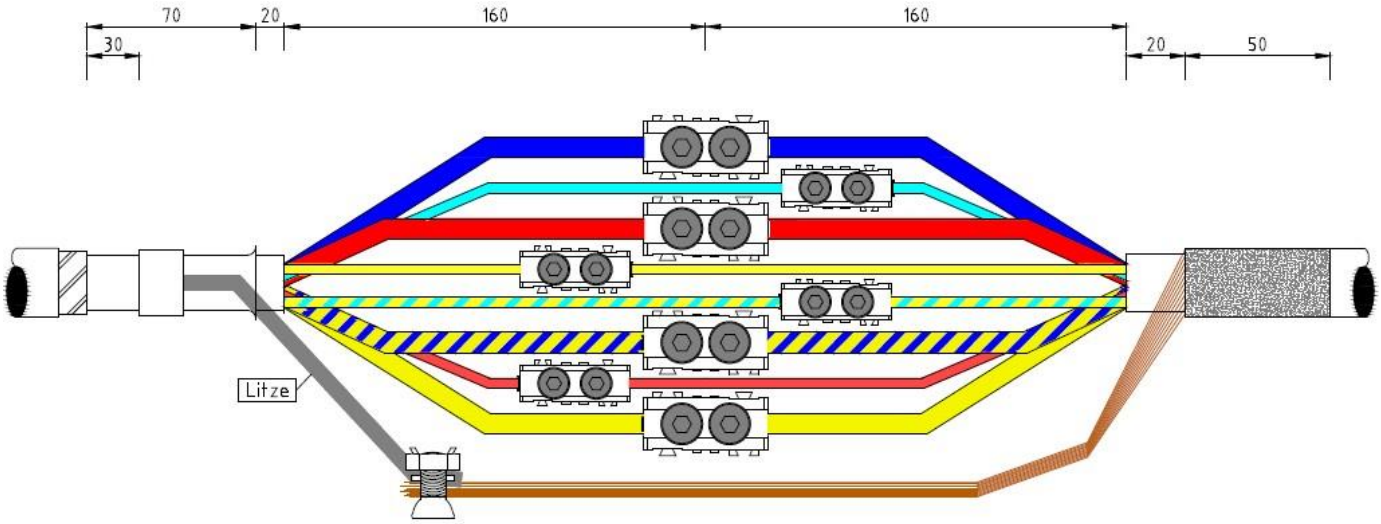

Klemmen 3.332.710.020 kunnen gekoppeld worden:

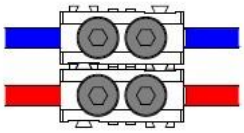

Bij verbinding van netkabels aarde/nul-koppeling mak
Fragment aarde/nul-koppeling:

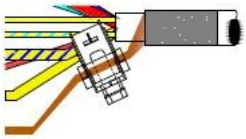

Overgangs-verbindingsmof: HK1 VO-YMvKhas 16 aan HK2 GPLK 16

Wikkelmateriaal

3	25324604	3M GTS SW10 gaasband	
1	25324614	3M GTS Temflex Vinyl Tape 1500 50mmx10m	
1	25341200	HARS FILOSLIM P2662 400 ML	
1	25341202	HARS FILOSLIM P2662 700 ML	
1	25341204	INSPUITNIPPEL FILOSLIM, TRANSPARANT LICH	

Verbinder (geschikt voor montage onder spanning)

4	25324702	VERBINDER SCHROEF GEISOLEERD 6-25 mm²	

Tariefdraden

4	25324700	VERBINDER SCHROEF GEISOLEERD 1,5-6 mm²	

Aardscherm en aarde/nul

1	25324516	MOER, KLEM ONGEÏS, PF16 2X16MM2	
1	25324588	Litze 16 mm2, 30 cm	
1	25324596	Rubbertape Nr. 123, 19 mm, 30 cm	T.b.v. afwerken rolbandveer
1	25324568	ROLBANDVEER RF 2 (19-29MM)	

Optioneel

1	25324500	KLEM,SCHR,AFT,VERB, GEÏS, 1,5-16MM2 BR.B	Aarde/Nul in geval van netkabel
4	25324501	KLEM AFTAK GEISOLEERD 1,0-6MM2	Toepassen bij tariefdraden 1 mm2

Tekening 13a-18 (Seher)

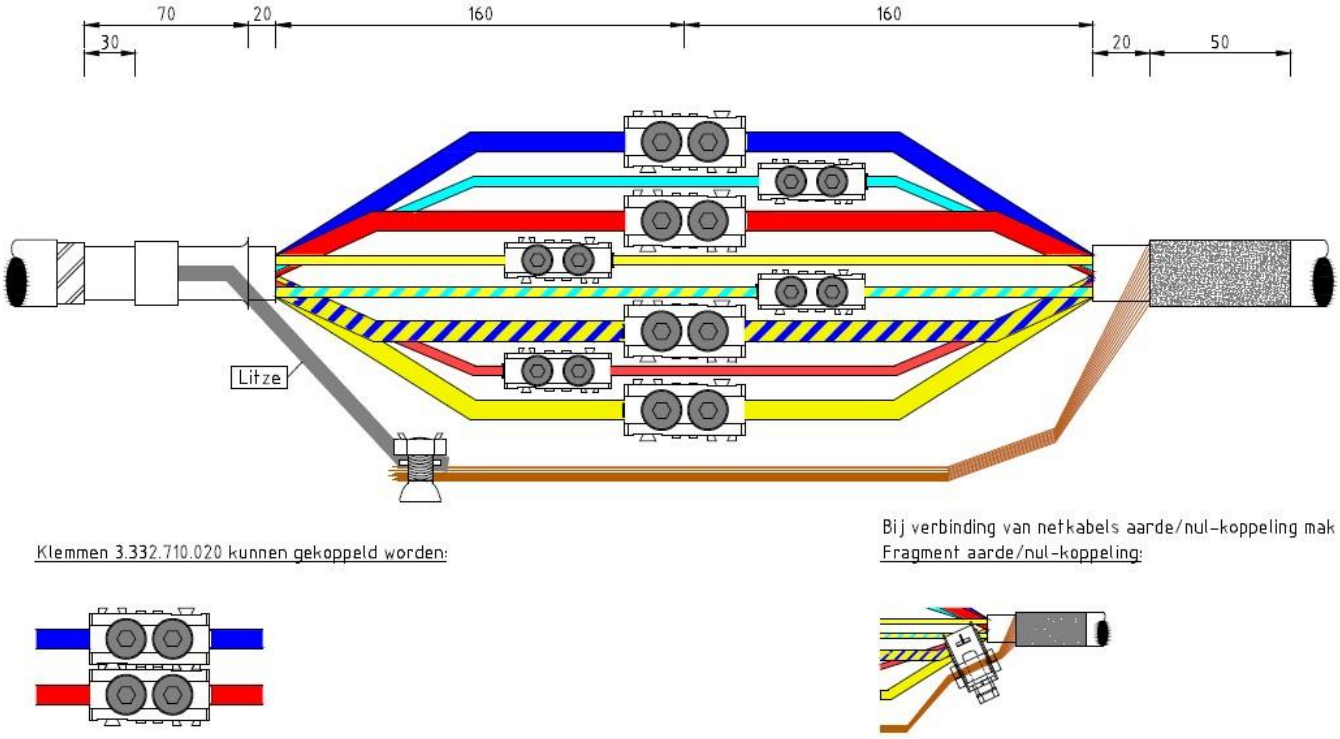

Overgangs-verbindingsmof: HK1 VO-YMvKhas 25 aan HK2 GPLK 25

Wikkelmateriaal

3	25324604	3M GTS SW10 gaasband	
1	25324614	3M GTS Temflex Vinyl Tape 1500 50mmx10m	
1	25341200	HARS FILOSLIM P2662 400 ML	
1	25341202	HARS FILOSLIM P2662 700 ML	
1	25341204	INSPUITNIPPEL FILOSLIM, TRANSPARANT LICH	

Verbinder (geschikt voor montage onder spanning)

4	25324702	VERBINDER SCHROEF GEISOLEERD 6-25 mm²	

Tariefdraden

4	25324700	VERBINDER SCHROEF GEISOLEERD 1,5-6 mm²	

Aardscherm en aarde/nul

1	25324518	MOER, KLEM ONGEÏS, PF25 2X25MM2	
1	25324570	ROLBANDVEER RF 3 (25-37MM)	
1	25324588	Litze 16 mm2, 30 cm	
1	25324596	Rubbertape Nr. 123, 19 mm, 30 cm	T.b.v. afwerken rolbandveer

Optioneel

4	25324501	KLEM AFTAK GEISOLEERD 1,0-6MM2	Toepassen bij tariefdraden 1 mm2
1	25324509	SCHROEFVERBINDER GEISOLEERD 16-150/50 AL	Aarde/Nul in geval van netkabel

Tekening 13a-18 (Seher)

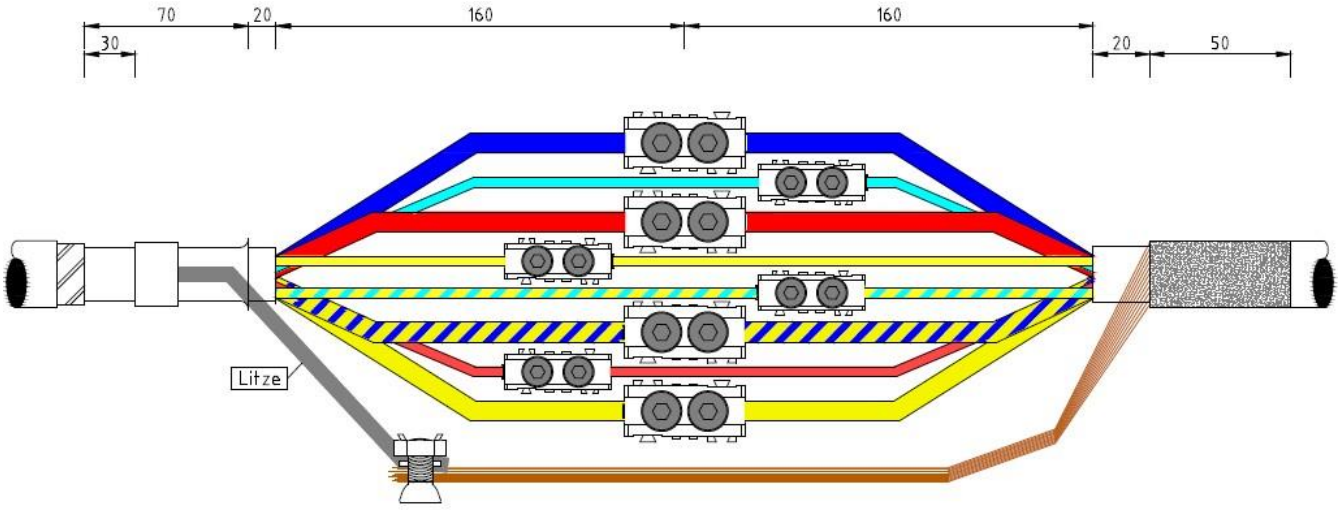

Klemmen 3.332.710.020 kunnen gekoppeld worden:

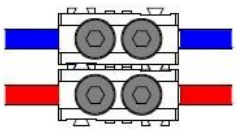

Bij verbinding van netkabels aarde/nul-koppeling mak
Fragment aarde/nul-koppeling:

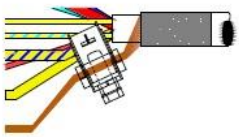

Overgangs-verbindingsmof: HK1 V-VMvKhsas 95 aan HK2 GPLK 25/35/50

Wikkelmateriaal

1	25324604	3M GTS SW10 gaasband	
2	25324606	3M GTS SW16 gaasband	
1	25324614	3M GTS Temflex Vinyl Tape 1500 50mmx10m	
2	25341200	HARS FILOSLIM P2662 400 ML	
2	25341202	HARS FILOSLIM P2662 700 ML	
1	25341204	INSPUITNIPPEL FILOSLIM, TRANSPARANT LICH	

Verbinder (geschikt voor montage onder spanning)

4	25324502	KLEM,SCHR,AFT,VERB, GEÏS, 25-185MM2,2SE	Toepassen bij HK onder spanning

Verbinder (geschikt voor montage spanningsloos)

1	25324530	BLOK, TUSSENST, ONGEÏS, 4X(25-150MM2) BR	Toepassen bij HK spanningsloos

Tariefdraden

4	25324700	VERBINDER SCHROEF GEISOLEERD 1,5-6 mm²	

Aardscherm en aarde/nul

1	25324509	SCHROEFVERBINDER GEISOLEERD 16-150/50 AL	Aarde/Nul in geval van netkabel
1	25324520	MOER, KLEM ONGEÏS, PF35 2X35MM2	
1	25324570	ROLBANDVEER RF 3 (25-37MM)	
1	25324578	Litze 16 mm2, 70 cm	Toepassen bij HK(2) 25/35
1	25324582	Litze 35 mm2, 70 cm	Toepassen bij HK(2) 50
1	25324596	Rubbertape Nr. 123, 19 mm, 30 cm	T.b.v. afwerken rolbandveer

Tekening 14-18 (Seher)

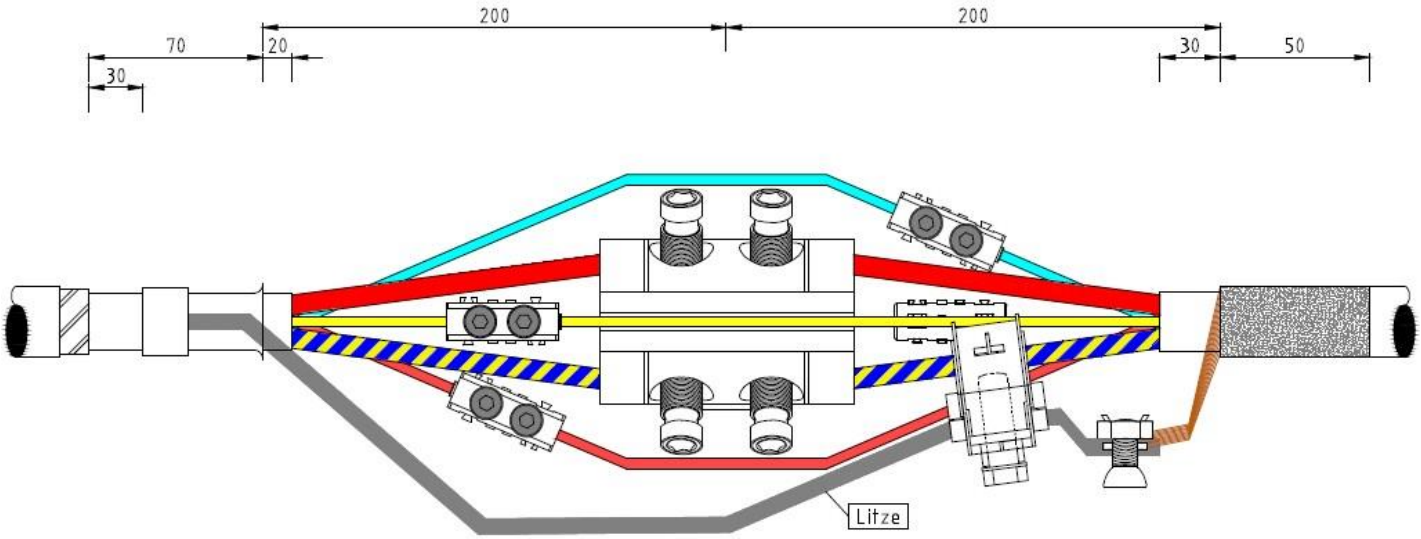

Tekening 14a-18 (Seher)

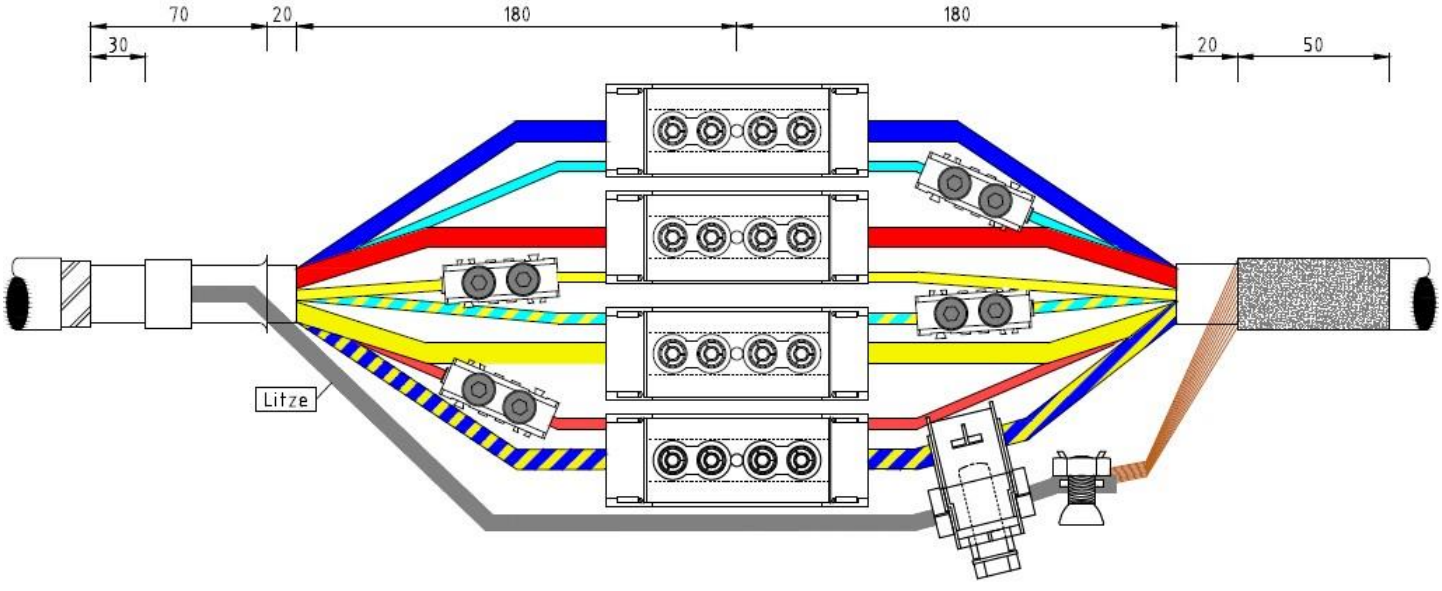

Overgangs-verbindingsmof: HK1 V-VMvKhsas 95 aan HK2 GPLK 70

Wikkelmateriaal

2	25324604	3M GTS SW10 gaasband	
2	25324606	3M GTS SW16 gaasband	
1	25324614	3M GTS Temflex Vinyl Tape 1500 50mmx10m	
1	25341200	HARS FILOSLIM P2662 400 ML	
3	25341202	HARS FILOSLIM P2662 700 ML	
1	25341204	INSPUITNIPPEL FILOSLIM, TRANSPARANT LICH	

Verbinder (geschikt voor montage onder spanning)

4	25324502	KLEM,SCHR,AFT,VERB, GEÏS, 25-185MM2,2SE	Toepassen bij HK onder spanning

Verbinder (geschikt voor montage spanningsloos)

1	25324530	BLOK, TUSSENST, ONGEÏS, 4X(25-150MM2) BR	Toepassen bij HK spanningsloos

Tariefdraden

4	25324700	VERBINDER SCHROEF GEISOLEERD 1,5-6 mm²	

Aardscherm en aarde/nul

1	25324509	SCHROEFVERBINDER GEISOLEERD 16-150/50 AL	
1	25324520	MOER, KLEM ONGEÏS, PF35 2X35MM2	
1	25324572	ROLBANDVEER RF 4 (31-50MM)	
1	25324582	Litze 35 mm2, 70 cm	
1	25324596	Rubbertape Nr. 123, 19 mm, 30 cm	T.b.v. afwerken rolbandveer

Tekening 14-18 (Seher)

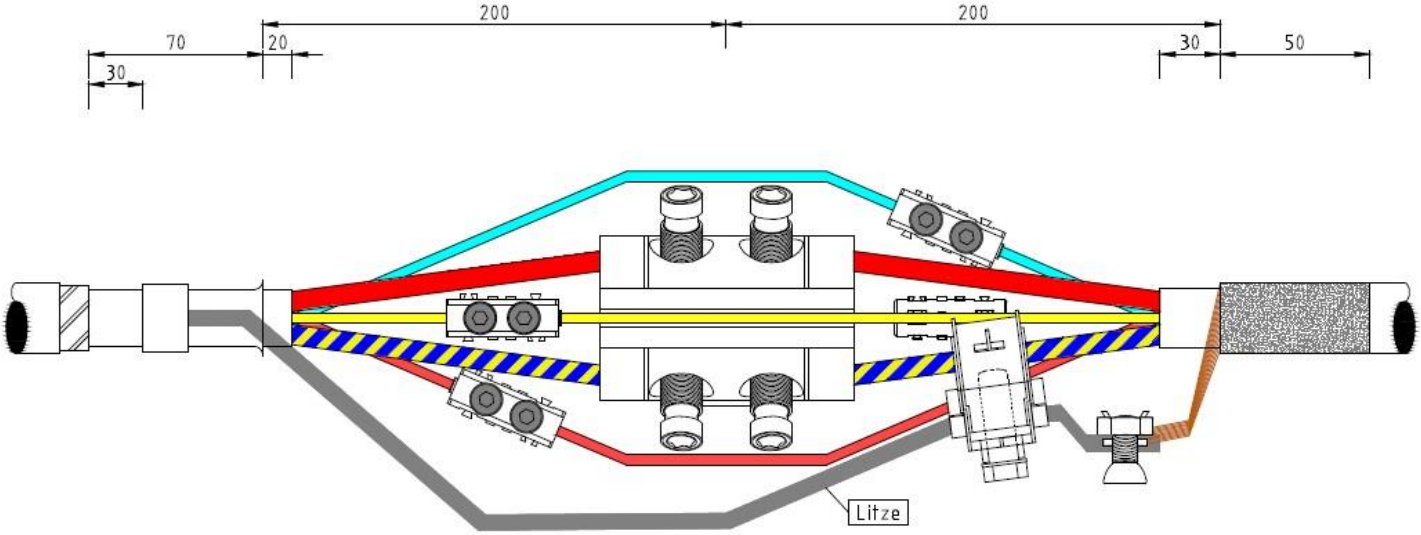

Tekening 14a-18 (Seher)

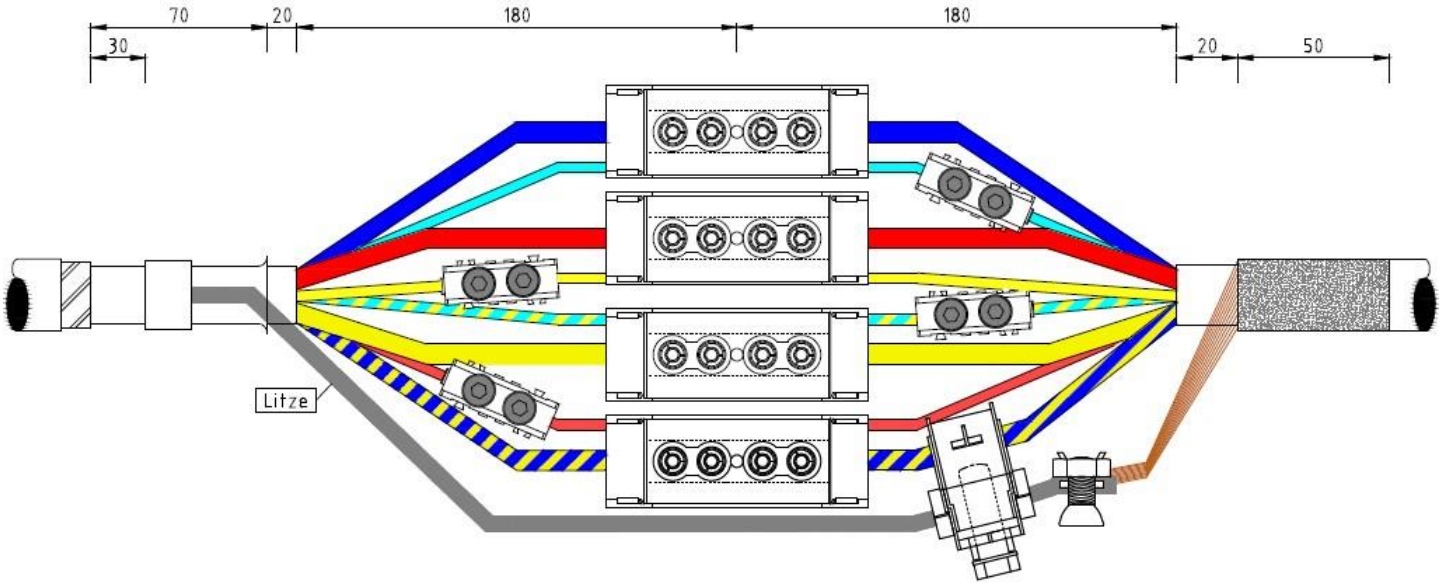

Overgangs-verbindingsmof: HK1 V-VMvKhsas 95 aan HK2 VMvKh 95

Wikkelmateriaal

2	25324604	3M GTS SW10 gaasband	
2	25324606	3M GTS SW16 gaasband	
1	25324614	3M GTS Temflex Vinyl Tape 1500 50mmx10m	
2	25341200	HARS FILOSLIM P2662 400 ML	
2	25341202	HARS FILOSLIM P2662 700 ML	
1	25341204	INSPUITNIPPEL FILOSLIM, TRANSPARANT LICH	

Verbinder (geschikt voor montage onder spanning)

4	25324502	KLEM,SCHR,AFT,VERB, GEÏS, 25-185MM2,2SE	Toepassen bij HK onder spanning

Verbinder (geschikt voor montage spanningsloos)

1	25324530	BLOK, TUSSENST, ONGEÏS, 4X(25-150MM2) BR	Toepassen bij HK spanningsloos

Tariefdraden

4	25324700	VERBINDER SCHROEF GEISOLEERD 1,5-6 mm²

Aardscherm en aarde/nul

1	25324509	SCHROEFVERBINDER GEISOLEERD 16-150/50 AL
1	25324520	MOER, KLEM ONGEÏS, PF35 2X35MM2
1	25324588	Litze 16 mm2, 30 cm

Tekening 12-18 (Seher)

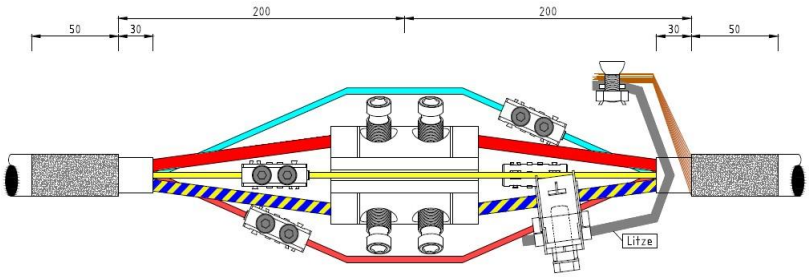

Tekening 12a-18 (Seher)

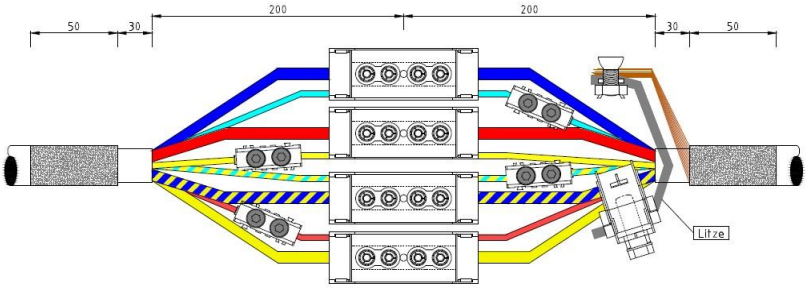

Tekening 12b-18 (Seher)

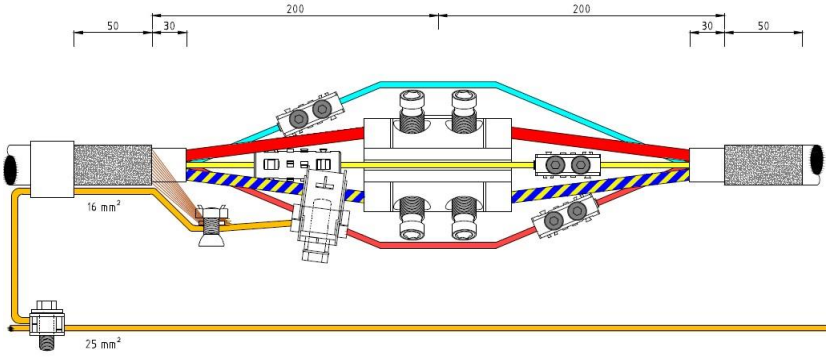

Tekening 12c-18 (Seher)

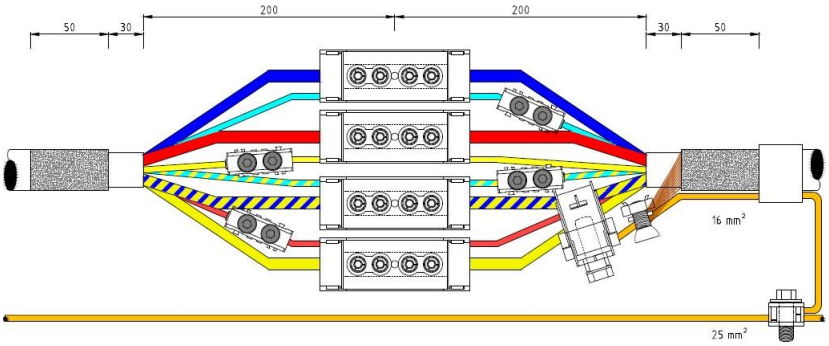

Overgangs-verbindingsmof: HK1 V-VMvKhsas 150/95 aan HK2 VMvKh 150/95

Wikkelmateriaal

2	25324604	3M GTS SW10 gaasband	
2	25324606	3M GTS SW16 gaasband	
2	25324614	3M GTS Temflex Vinyl Tape 1500 50mmx10m	
1	25341200	HARS FILOSLIM P2662 400 ML	
3	25341202	HARS FILOSLIM P2662 700 ML	
1	25341204	INSPUITNIPPEL FILOSLIM, TRANSPARANT LICH	

Verbinder (geschikt voor montage onder spanning)

4	25324502	KLEM,SCHR,AFT,VERB, GEÏS, 25-185MM2,2SE	Toepassen bij HK onder spanning

Verbinder (geschikt voor montage spanningsloos)

1	25324530	BLOK, TUSSENST, ONGEÏS, 4X(25-150MM2) BR	Toepassen bij HK spanningsloos

Tariefdraden

4	25324700	VERBINDER SCHROEF GEISOLEERD 1,5-6 mm²

Aardscherm en aarde/nul

1	25324509	SCHROEFVERBINDER GEISOLEERD 16-150/50 AL
1	25324520	MOER, KLEM ONGEÏS, PF35 2X35MM2
1	25324588	Litze 16 mm2, 30 cm

Tekening 12-18 (Seher)

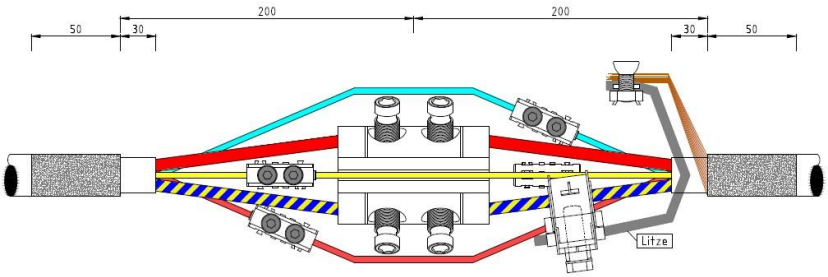

Tekening 12a-18 (Seher)

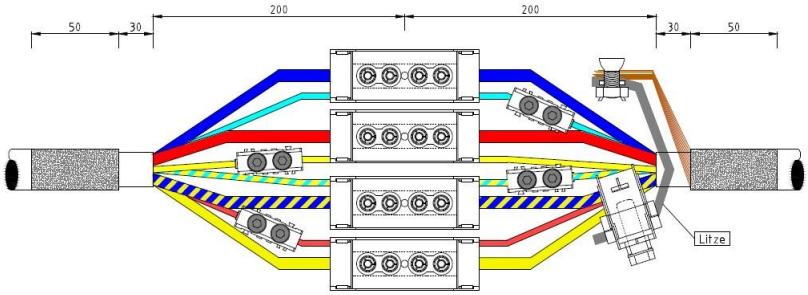

Tekening 12b-18 (Seher)

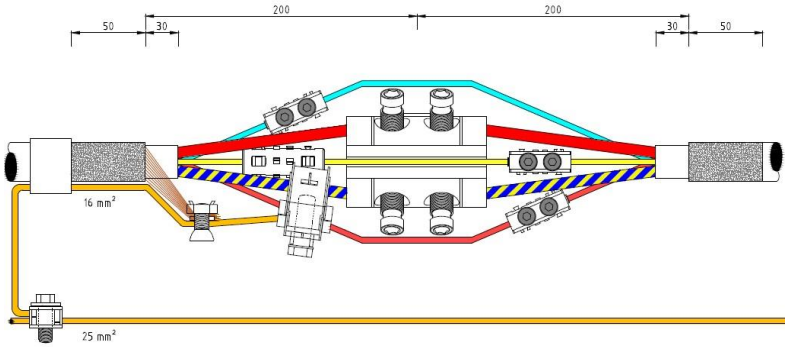

Tekening 12c-18 (Seher)

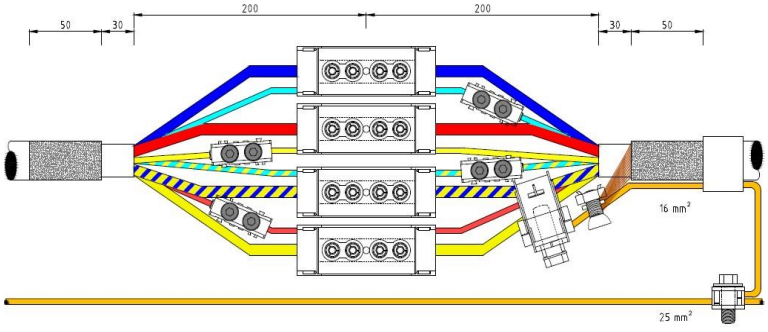

Overgangs-verbindingsmof: HK1 V-VMvKhsas 150 aan HK2 GPLK 95

Wikkelmateriaal

2	25324604	3M GTS SW10 gaasband	
2	25324606	3M GTS SW16 gaasband	
2	25324614	3M GTS Temflex Vinyl Tape 1500 50mmx10m	
1	25341200	HARS FILOSLIM P2662 400 ML	
4	25341202	HARS FILOSLIM P2662 700 ML	
1	25341204	INSPUITNIPPEL FILOSLIM, TRANSPARANT LICH	

Verbinder (geschikt voor montage onder spanning)

4	25324502	KLEM,SCHR,AFT,VERB, GEÏS, 25-185MM2,2SE	Toepassen bij HK onder spanning

Verbinder (geschikt voor montage spanningsloos)

1	25324530	BLOK, TUSSENST, ONGEÏS, 4X(25-150MM2) BR	Toepassen bij HK spanningsloos

Tariefdraden

4	25324700	VERBINDER SCHROEF GEISOLEERD 1,5-6 mm²	

Aardscherm en aarde/nul

1	25324509	SCHROEFVERBINDER GEISOLEERD 16-150/50 AL	
1	25324520	MOER, KLEM ONGEÏS, PF35 2X35MM2	
1	25324572	ROLBANDVEER RF 4 (31-50MM)	
1	25324582	Litze 35 mm2, 70 cm	
1	25324596	Rubbertape Nr. 123, 19 mm, 30 cm	T.b.v. afwerken rolbandveer

Tekening 14-18 (Seher)

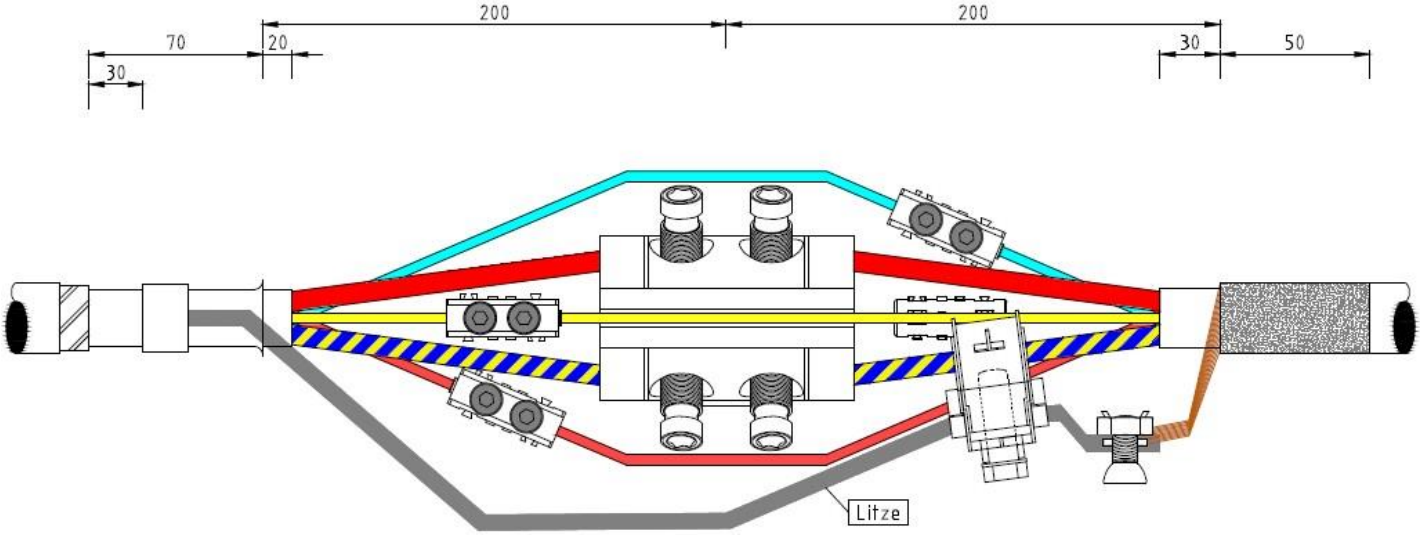

Tekening 14a-18 (Seher)

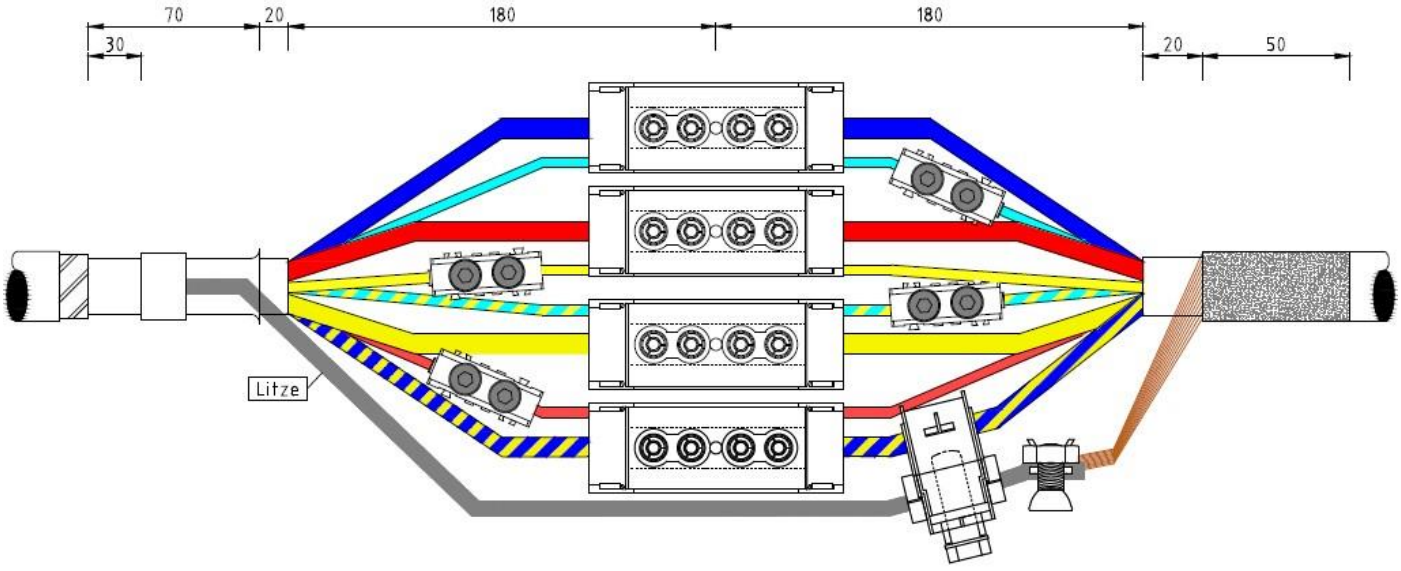

Overgangs-verbindingsmof: HK1 V-VMvKhsas 150 aan HK2 V-VMvKhsas 95

Wikkelmateriaal

2	25324604	3M GTS SW10 gaasband	
2	25324606	3M GTS SW16 gaasband	
2	25324614	3M GTS Temflex Vinyl Tape 1500 50mmx10m	
1	25341200	HARS FILOSLIM P2662 400 ML	
3	25341202	HARS FILOSLIM P2662 700 ML	
1	25341204	INSPUITNIPPEL FILOSLIM, TRANSPARANT LICH	

Verbinder (geschikt voor montage onder spanning)

4	25324502	KLEM,SCHR,AFT,VERB, GEÏS, 25-185MM2,2SE	Toepassen bij HK onder spanning

Verbinder (geschikt voor montage spanningsloos)

1	25324530	BLOK, TUSSENST, ONGEÏS, 4X(25-150MM2) BR	Toepassen bij HK spanningsloos

Tariefdraden

4	25324700	VERBINDER SCHROEF GEISOLEERD 1,5-6 mm²

Aardscherm en aarde/nul

1	25324509	SCHROEFVERBINDER GEISOLEERD 16-150/50 AL
2	25324520	MOER, KLEM ONGEÏS, PF35 2X35MM2
1	25324588	Litze 16 mm2, 30 cm

Tekening 11-18 (Seher)

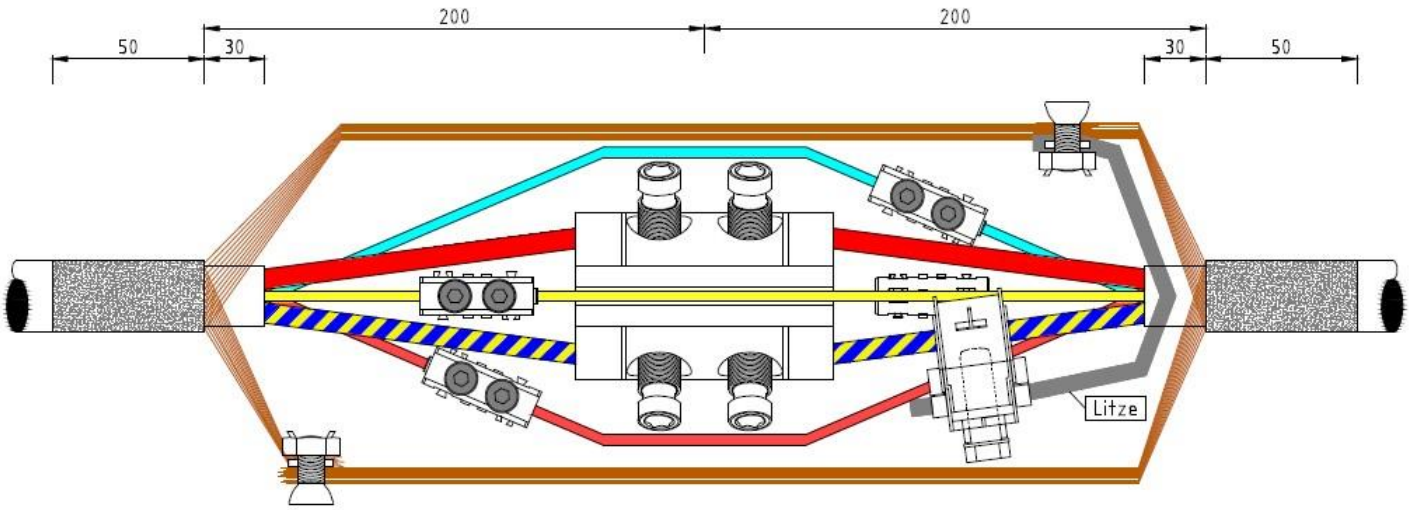

Tekening 11a-18 (Seher)

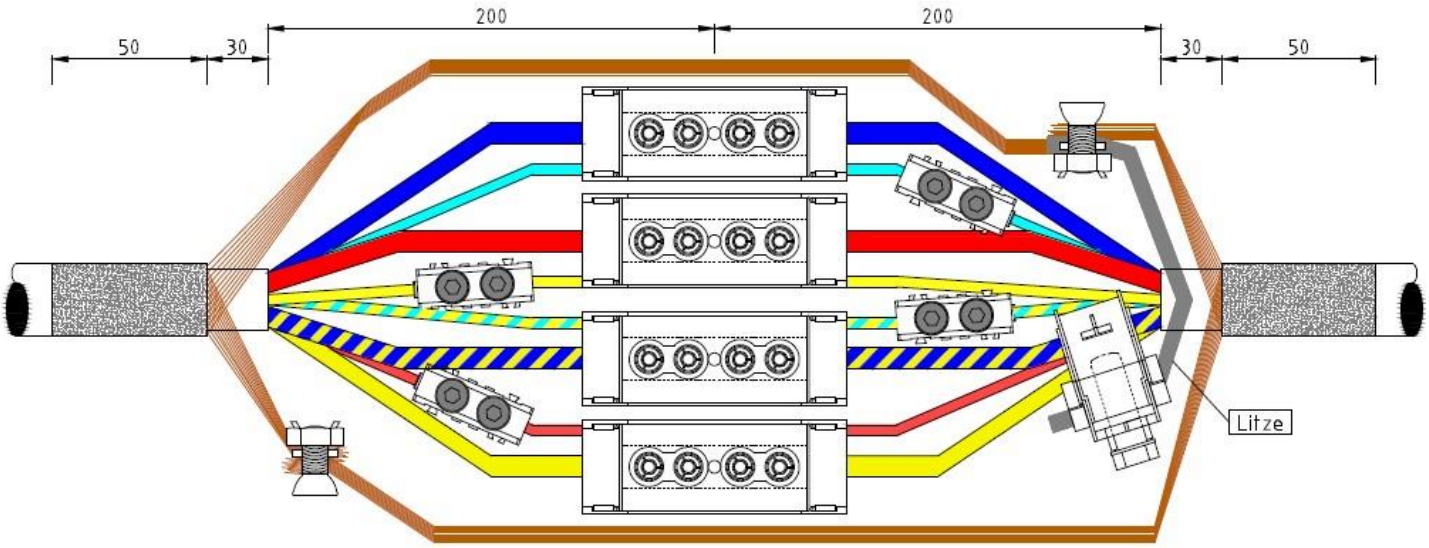

Reparatiemof: Alle type kabel 10/16/25/95/150

Wikkelmateriaal

1	25324604	3M GTS SW10 gaasband
1	25324614	3M GTS Temflex Vinyl Tape 1500 50mmx10m
1	25341200	HARS FILOSLIM P2662 400 ML
1	25341204	INSPUITNIPPEL FILOSLIM, TRANSPARANT LICH

Verbindingsmof: HK1 VO-YMvKhas 6/10/16 aan HK2 VO-YMvKhas 6/10/16

Wikkelmateriaal

2	25324604	3M GTS SW10 gaasband
1	25324614	3M GTS Temflex Vinyl Tape 1500 50mmx10m
2	25341200	HARS FILOSLIM P2662 400 ML
1	25341204	INSPUITNIPPEL FILOSLIM, TRANSPARANT LICH

Verbinder (geschikt voor montage onder spanning)

4	25324702	VERBINDER SCHROEF GEISOLEERD 6-25 mm²

Tariefdraden

4	25324700	VERBINDER SCHROEF GEISOLEERD 1,5-6 mm²

Aardscherm en aarde/nul

1	25324516	MOER, KLEM ONGEÏS, PF16 2X16MM2

Optioneel

1	25324500	KLEM,SCHR,AFT,VERB, GEÏS, 1,5-16MM2 BR.B	Aarde/Nul in geval van netkabel

Tekening 10a-18 (Seher)

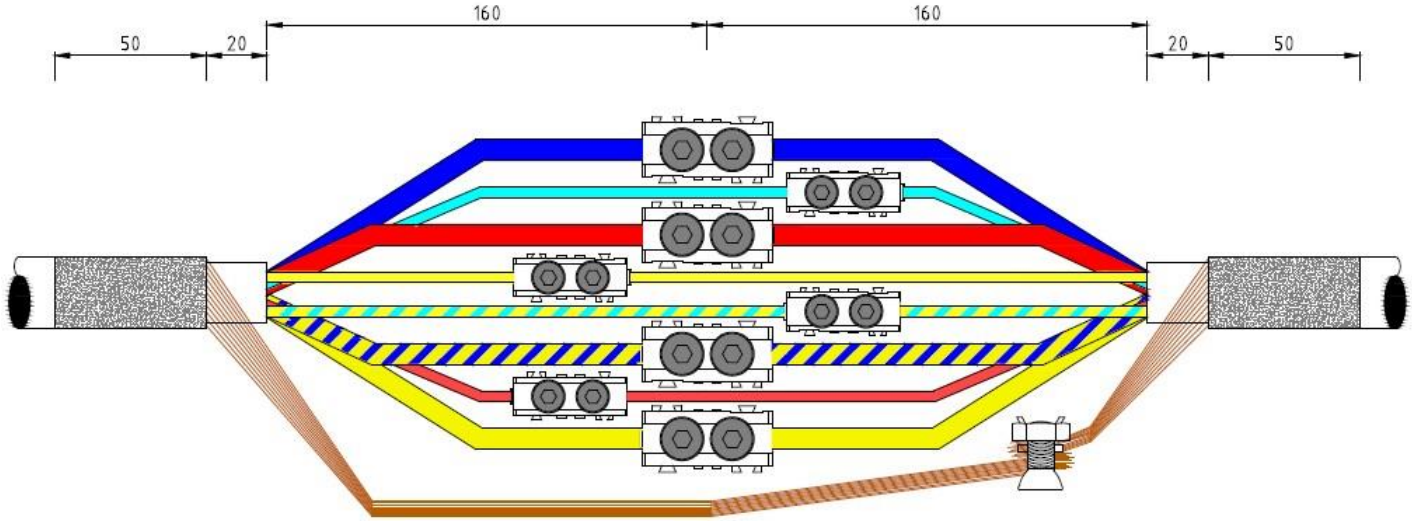

Klemmen 3.332.710.020 kunnen gekoppeld worden:

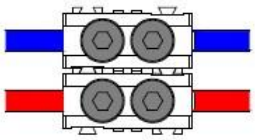

Bij verbinding van netkabels aarde/nul-koppeling maken.
Fragment aarde/nul-koppeling:

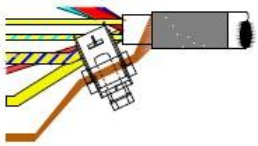

Verbindingsmof: HK1 VO-YMvKhas 25 aan HK2 VO-YMvKhas 25

Wikkelmateriaal

3	25324604	3M GTS SW10 gaasband
1	25324614	3M GTS Temflex Vinyl Tape 1500 50mmx10m
2	25341200	HARS FILOSLIM P2662 400 ML
1	25341202	HARS FILOSLIM P2662 700 ML
1	25341204	INSPUITNIPPEL FILOSLIM, TRANSPARANT LICH

Verbinder (geschikt voor montage onder spanning)

4	25324702	VERBINDER SCHROEF GEISOLEERD 6-25 mm²

Tariefdraden

4	25324700	VERBINDER SCHROEF GEISOLEERD 1,5-6 mm²

Aardscherm en aarde/nul

1	25324518	MOER, KLEM ONGEÏS, PF25 2X25MM2

Optioneel

1	25324509	SCHROEFVERBINDER GEISOLEERD 16-150/50 AL	Aarde/Nul in geval van netkabel

Tekening 10a-18 (Seher)

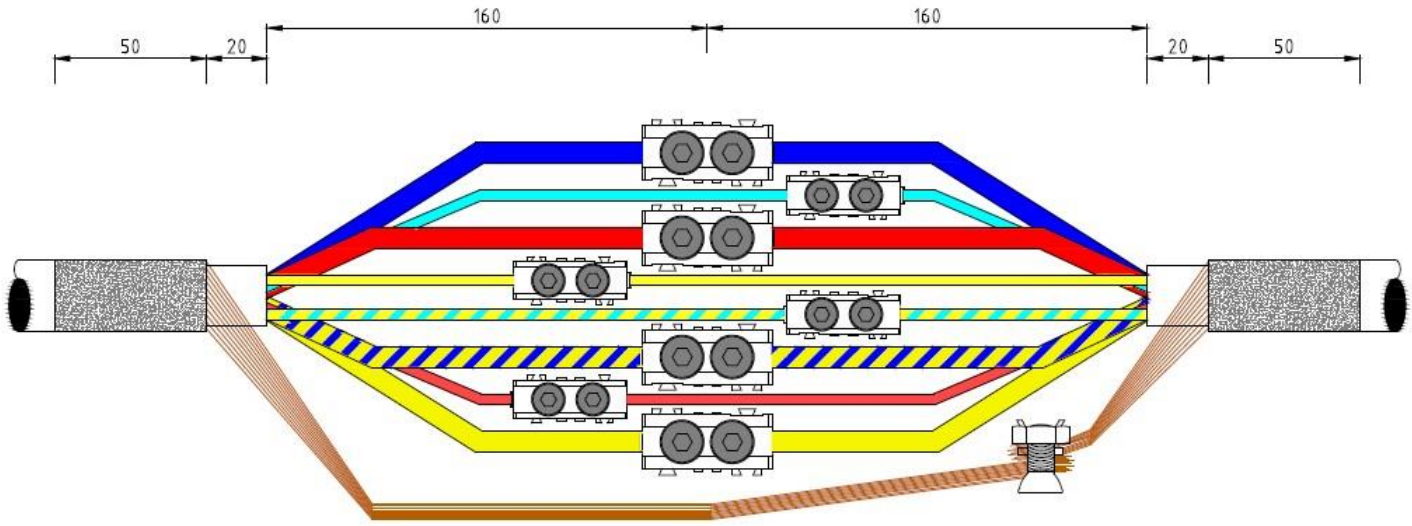

Klemmen 3.332.710.020 kunnen gekoppeld worden:

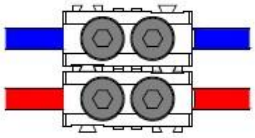

Bij verbinding van netkabels aarde/nul-koppeling maken.
Fragment aarde/nul-koppeling:

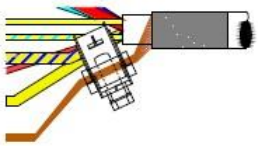

Verbindingsmof: HK1 V-VMvKhsas 95 aan HK2 V-VMvKhsas 95

Wikkelmateriaal

2	25324604	3M GTS SW10 gaasband
2	25324606	3M GTS SW16 gaasband
1	25324614	3M GTS Temflex Vinyl Tape 1500 50mmx10m
2	25341200	HARS FILOSLIM P2662 400 ML
2	25341202	HARS FILOSLIM P2662 700 ML
1	25341204	INSPUITNIPPEL FILOSLIM, TRANSPARANT LICH

Verbinder (geschikt voor montage onder spanning)

4	25324502	KLEM,SCHR,AFT,VERB, GEÏS, 25-185MM2,2SE	Toepassen bij HK onder spanning

Verbinder (geschikt voor montage spanningsloos)

1	25324530	BLOK, TUSSENST, ONGEÏS, 4X(25-150MM2) BR	Toepassen bij HK spanningsloos

Tariefdraden

4	25324700	VERBINDER SCHROEF GEISOLEERD 1,5-6 mm²

Aardscherm en aarde/nul

1	25324509	SCHROEFVERBINDER GEISOLEERD 16-150/50 AL
2	25324518	MOER, KLEM ONGEÏS, PF25 2X25MM2
1	25324588	Litze 16 mm2, 30 cm

Tekening 11-18 (Seher)

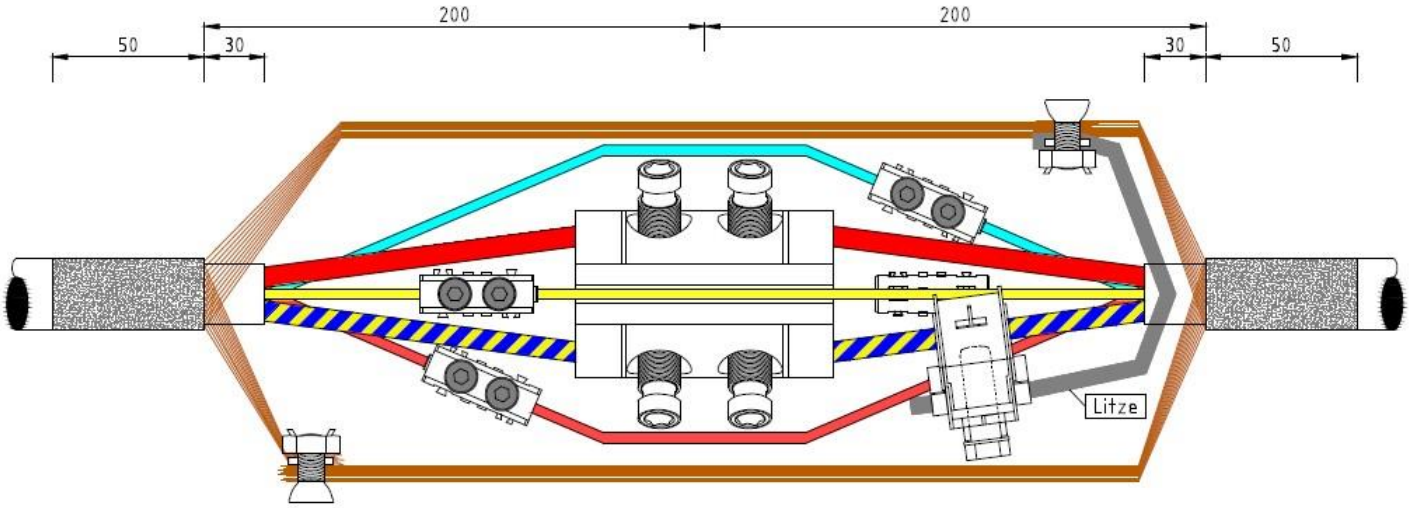

Tekening 11a-18 (Seher)

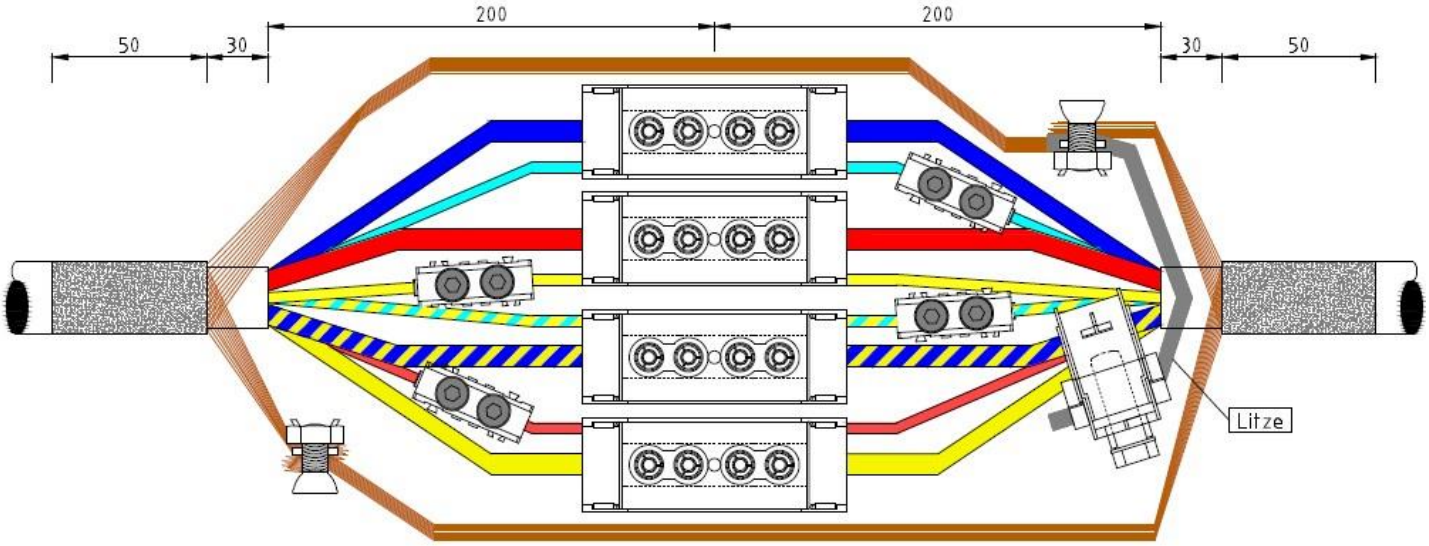

Verbindingsmof: HK1 V-VMvKhsas 150 aan HK2 V-VMvKhsas 150

Wikkelmateriaal

2	25324604	3M GTS SW10 gaasband
2	25324606	3M GTS SW16 gaasband
2	25324614	3M GTS Temflex Vinyl Tape 1500 50mmx10m
1	25341200	HARS FILOSLIM P2662 400 ML
3	25341202	HARS FILOSLIM P2662 700 ML
1	25341204	INSPUITNIPPEL FILOSLIM, TRANSPARANT LICH

Verbinder (geschikt voor montage onder spanning)

4	25324502	KLEM,SCHR,AFT,VERB, GEÏS, 25-185MM2,2SE	Toepassen bij HK onder spanning

Verbinder (geschikt voor montage spanningsloos)

1	25324530	BLOK, TUSSENST, ONGEÏS, 4X(25-150MM2) BR	Toepassen bij HK spanningsloos

Tariefdraden

4	25324700	VERBINDER SCHROEF GEISOLEERD 1,5-6 mm²

Aardscherm en aarde/nul

1	25324509	SCHROEFVERBINDER GEISOLEERD 16-150/50 AL
2	25324520	MOER, KLEM ONGEÏS, PF35 2X35MM2
1	25324588	Litze 16 mm2, 30 cm

Tekening 11-18 (Seher)

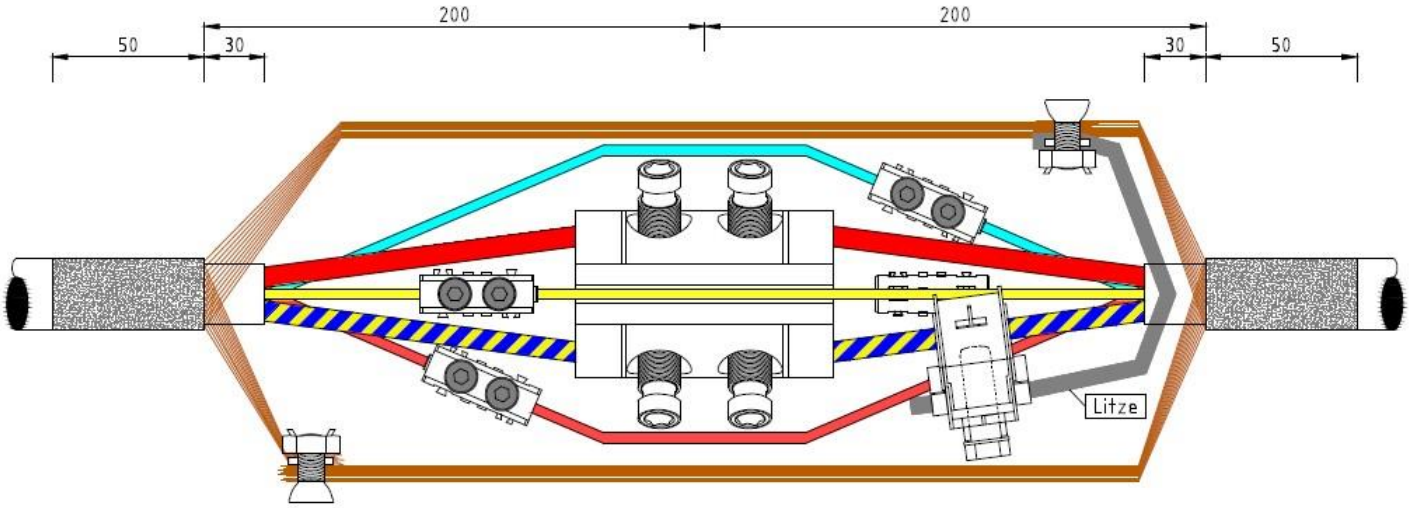

Tekening 11a-18 (Seher)

