Dit document is door Enexis aangeduid met vertrouwelijkheidsniveau “Openbaar”.

Montageinstructies laagspanningsmoffen en -klemmen	Documentnr. : Eeb-0044.I Datum/versie : *21-08-2026/17* Blad : 1 van 3 Status : Definitief

TOEPASSINGSGEBIED: Enexis

1 DOELSTELLING

Dit document bevat de montageinstructies voor het veilig en juist monteren van de bij Enexis gestandaardiseerde laagspanningsverbindingen. Dit document bestaat uit de volgende 3 hoofdonderdelen die bij de mofmontage ook in deze volgorde doorgelopen moeten worden:

1. Montageinstructies en montagetekeningen van Enexis voor het “samenstel” van kabels, klemmen en mofmaterialen.
2. Montageinstructies van de leveranciers/fabrikanten voor de te gebruiken verbindingsklemmen, aftakklemmen, aftakringklemmen, moerklemmen, rolbandveren en litze.
3. Montageinstructies van de leverancier/fabrikant voor de te gebruiken spuitwikkelmof(-materialen).

2 TECHNISCHE AFBAKENING

Deze montageinstructies gelden voor het vervaardigen van zowel verbindingsmoffen, aftakmoffen als eindmoffen op zowel kunststofkabels als GPLK, voor gebruik in de laagspanningsdistributienetten en netten voor openbare verlichting, inclusief bijbehorende aansluitingen.

3 TERMEN EN DEFINITIES

Bij de aanduiding van geleiders hebben we te maken met de Nederlandse en de Duitse aanduiding:

- De Nederlandse aanduiding staat altijd in kleine letters op de (Nederlandse) kabel vermeld.
- De Duitse aanduiding (hoofdletters!) wordt veelal gehanteerd bij het geleiderbereik op klemmen.

Dit verschil is historisch ontstaan. Onderstaande tabel toont de Nederlandse geleideraanduiding en de overeenkomstige Duitse aanduiding. Waar bij de aanduiding van een geleiderbereik in dit document of op een verbinder geen enkele van deze aanduidingen staat vermeld, of enkel ‘svs’ of ‘SM’, dan is het genoemde geleiderbereik geschikt voor alle geleidertypen.

Nederlandse-geleideraanduiding	Duitse-geleideraanduiding
rm : Rond, Massief	RE : Rund, Eindrähtig
rs : Rond, Samengeslagen	RM : Rund, Mehrdrähtig
svm : SectorVormig, Massief	SE : Sector, Eindrähtig
svs : SectorVormig, Samengeslagen	SM : Sector, Mehrdrähtig

4 WERKWIJZE OF ACTIVITEITEN

Zie de bijlagen m.b.t. de montagewijze van de gestandaardiseerde laagspanningsmoffen en klemmen bij Enexis. Voor het mogen monteren van laagspanningsmoffen en klemmen dient men in bezit te zijn van een geldig certificaat, verkregen van Enexis of een door Enexis (ET&O) goedgekeurde opleider en opleiding voor deze componenten.

Dit document is door Enexis aangeduid met vertrouwelijkheidsniveau “Openbaar”.

5 BIJLAGEN

Onderstaande tabel geeft een overzicht van de montageinstructies en montagetekeningen die daarna in gelijke volgorde zijn toegevoegd als bijlage. Raadpleeg i.v.m. de uiteenlopende geleiderdoorsneden en kabeldiameters INFARM waarin is aangegeven welke moffen en klemmen voor welke kabelverbinding gebruikt moet worden.

Nr.	Fabrikant, versie	Instructie voor	Toepassing
1	Enexis	Montagetekeningen en montageinstructies algemeen	Verbindingsmoffen, aftakmoffen en eindmoffen
2	Niled (Jobarco)	Geïsoleerde aftakklem LVIB-16	Aftakking op hulpaders en OVL-aders 1,0-16mm2
3	Niled (Jobarco)	Geïsoleerde aftakklem LVIB/0-150 LVIB/0-240	Nul-aarde-verbindingen, 1-fase aftakklem 25-150mm2 185-240mm2
4	Pfisterer (Batenburg)	Geïsoleerde verbindingsklem LV Piercing Connector: Type 1 / XS Type 2 / S	Verbinding van hulp- en hoofdaders 1-10mm2 6-25mm2 (incl. 16Al)
5	Pfisterer (Batenburg)	Geïsoleerde verbindingsklem LV Piercing Connector: Type 3 / M Type 4 / L Type 5 / XL	Verbinding van hoofdaders 25-95mm2 Al en 16-70mm2 Cu 50-150mm2 Al en 35-120mm2 Cu 95-240mm2 Al en 70-185mm2 Cu
6	Pfisterer (Batenburg)	Aftakringklem SCK	Meervoudige aftakkingen op hoofdaders 25-240mm2
7	Pfisterer (Batenburg)	Aftakringklem ISICOMPACT S FS	Meervoudige aftakringklem voor aftakking 6-50mm2 op hoofdaders 35-95mm2
8	Pfisterer (Batenburg)	Aftakringklem ISICOMPACT L40	Meervoudige aftakringklem voor aftakking 95-150mm2 op hoofdaders 95-240mm2
9	(Batenburg)	Ongeïsoleerde moerklem - Moerklem 2x16mm2 - Moerklem 2x25mm2 - Moerklem 2x35mm2 - Moerklem 2x50mm2 - Moerklem 2x70mm2	Aardschermverbindingen
10	Sicame	Ongeïsoleerde moerklem - TJ16/2: 2x16mm2 - TJ 25/2: 2x25mm2 - TJ35/2: 2x35mm2 - TJ50/2: 2x50mm2	Aardschermverbindingen

Dit document is door Enexis aangeduid met vertrouwelijkheidsniveau “Openbaar”.

Nr.	Fabrikant, versie	Instructie voor	Toepassing
11	(Batenburg)	Ongeïsoleerde rolbandveren - S1: 12-21mm - S2: 18-29mm - S3: 22-37mm - S4: 29-50mm - S5: 40-70mm	Verbindingen loodmantel-litze
12	Sicame	Ongeïsoleerde rolbandveren - RV13-1: 13-22mm - RV18-2: 17,5-29,5mm - RV22-3: 22-37,5mm - RV27-4: 26,5-44,5mm - RV40-5: 40-66,5mm	Verbindingen loodmantel-litze
13	Ensto (Batenburg)	Ongeïsoleerde aarde-aftakklem 25-50Cu	Verbindingen tussen aardscherm en separaat aardnet
14	Sicame	Ongeïsoleerde aarde-aftakklem RDU38F: 25-50Cu	Verbindingen tussen aardscherm en separaat aardnet
15	Filoform	FiloSlim Spuitwikkelmof met P2662 hars	Verbindingsmoffen, aftakmoffen en eindmoffen

6 OPMERKINGEN

Een cursief geschreven tekst in afwijkende tekstkleur geeft de wijzigingen t.o.v. de voorgaande versie weer.

Dit document is door Enexis aangeduid met vertrouwelijkheidsniveau “Openbaar”.

1 Inleiding

De kwalitatieve en juiste wijze waarop bij Enexis laagspanningsverbindingen gemonteerd moeten worden, bestaat uit de volgende 2 hoofdonderdelen:

1. Door Enexis opgestelde montage-instructies en montagetekeningen m.b.t. het gestandaardiseerde samenstel van kabels, klemmen en mofmaterialen.
2. Door de leverancier of fabrikant opgestelde montage-instructies voor de te gebruiken verbindingsklemmen, aftakklemmen, e.d. en spuitwikkelmofmaterialen.

Deze “Enexis-instructie” geeft invulling aan het eerste hoofdonderdeel middels:

a. Een beschrijving van de gestandaardiseerde, te gebruiken verbindingsmaterialen.
b. Instructies te geven voor het aansnijden van kunststofkabel en GPLK.
c. Montagetekeningen m.b.t. het uiteindelijke “samenstel” van kabels, klemmen en mofmaterialen.

De overige documenten betreffen voorschriften vanuit de fabrikant en/of leverancier m.b.t. de overige hoofdonderdelen en zijn verderop in dit document opgenomen.

De veilige wijze waarop bij Enexis laagspanningsverbindingen gemonteerd moeten worden, staat beschreven in de VeiligheidsWerkInstructies die onlosmakelijk zijn verbonden met de technische instructies in dit document.

2 Gestandaardiseerde verbindingsmaterialen

De navolgende klemmen en aardlitzes zijn bij Enexis gestandaardiseerd voor het maken van laagspanningsverbindingen. Dit betreft een artikeloverzicht, een foto én een symbool m.b.t. de herkenbaarheid van deze materialen in de montagetekeningen. De gestandaardiseerde mof-materialen voor de spuitwikkelmof staan vermeld in de montage-instructie van de moffabrikant.

1: Geïsoleerde aftakklem voor 1.5-16 mm²			Art. Enexis	Afbeelding klem	Schematische weergave
Deze aandraai-doordruk-klem met breekbout van Niled is geschikt voor montage onder spanning en wordt gebruikt als “aarde-nul-klem” en als 1-fase aftakklem. **Hoofdaderbereik:** 1,0RE – 16RM	**Aftakbereik:** 1,0RE – 16RM	**Type:** LVIB-16	20260026		

2: Geïsoleerde aftakklem voor 25-240 mm²			Art. Enexis	Afbeelding klem	Schematische weergave
Deze aandraai-doordruk-klemmen met breekbout van Niled zijn geschikt voor montage onder spanning. Ze worden gebruikt als “aarde-nul-klem” en als 1-fase aftakklem op 3-aderige LS-kabels of 4-LS-kabels met gereduceerde nulader. **Hoofdaderbereik:**	**Aftakbereik:**	**Type:**			
16RE/RM – 150SE	2,5RE-16RE/RM + aardscherm 6-50	LVIB/0-150	20260028		
95SE/SM – 240SE	2,5RE-25RE/RM + aardscherm 6-70	LVIB/0-240	20260030		

Dit document is door Enexis aangeduid met vertrouwelijkheidsniveau “Openbaar”.

3: Geïsoleerde verbindingsklem voor 1.0-16 mm²	Art. Enexis	Afbeelding klem	Schematische weergave
Deze aandraai-doordruk-klemmen met breekbouten van Pfisterer zijn geschikt voor montage onder spanning en worden gebruikt als verbindingsklemmen. **Aderbereik:** **Type:** 1.0-10RE Type 1/XS 6-25RE Type 2/S	20260022 20260024		

4: Geïsoleerde verbindingsklem voor aders ≥ 25 mm²	Art. Enexis	Afbeelding klem	Schematische weergave
Deze aandraai-doordruk-klemmen met breekbouten van Pfisterer zijn geschikt voor montage onder spanning en worden gebruikt als verbindingsklemmen. **Aderbereik:** **Type:** 16-70 SM / 25-95 ALSE Type 3/M 35-120 SM / 50-150 ALSE Type 4/L 70-185 SM / 95-240 ALSE Type 5/XL	13610026 13610030 13610035		

5: Meervoudige aftakklem voor hoofdaders ≥ 25 mm²	Art. Enexis	Afbeelding klem	Schematische weergave
Deze “SCK” aandraai-doordruk-klemmen van fabrikant Pfisterer zijn geschikt voor montage onder spanning en worden gebruikt als meervoudige aftakklem t.b.v. aansluitingen en hoofdnet.			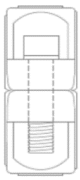

Hoofdaderbereik:	Aftakbereik:	Type:	
16RE/RM+25RM/SM+35RE/SE	6-50	332069141	35100319
35RM/SM+50RE/SE	6-50	332069084	342005
50RM/SM+70SE	6-50	332069069	1373018
70RM/SM+95SE	6-50	332108108	342009
95RM/SM+120SE	6-50	332171171	1373026
120RM/SM+150SE	2,5-50	332171001	35100313
150RM/SM+185SE	6-70RM	330499499	20260084
185SM+240SE	6-70	330935935	1361059
70SM+95SE	6-120+150SE	332241001	1361055
120SM+150SE	6-120+150SE	332241007	20260088
95SM+95SE	6-120+150SE	332089001	1361056
120SM+150SE	50-150	332089089	1361057

6: Meervoudige aftakklem voor hoofdaders ≥ 25 mm²	Art. Enexis	Afbeelding klem	Schematische weergave
Deze “ISICOMPACT” aandraai-doordruk-klemmen met breekbout van Pfisterer zijn geschikt voor montage onder spanning. Ze worden gebruikt als meervoudige aftakklem t.b.v. hoofdnet en aansluitingen. In de montagetekeningen hebben deze klemmen hetzelfde symbool als de klemmen onder 5.			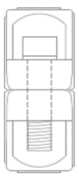

Hoofdaderbereik:	Aftakbereik:	Type:	
35-95	6-50(95SE)	331896015 (S FS)	20260086
95SE-240SE	95-150SE	331897001 (L40)	1361085

Dit document is door Enexis aangeduid met vertrouwelijkheidsniveau “Openbaar”.

7: Ongeïsoleerde moerklem (Dual sourcing)	Art. Enexis	Afbeelding klem	Schematische weergave
Deze klemmen, geleverd door Batenburg én Sicame, zijn niet geschikt voor montage onder spanning. Ze worden o.a. gebruikt voor de verbinding van koperen schermdraden en/of litze.			

Geleiderbereik:	Type Batenburg:	Type Sicame:	
2x16 mm² (32mm²)	3334010016	TJ16/2	20260072
2x25 mm² (50mm²)	3334010025	TJ25/2	20260074
2x35 mm² (70mm²)	3334010035	TJ35/2	20260076
2x50 mm² (100mm²)	3334010050	TJ50/2	20260078
2x70 mm² (140mm²)	3334010070	TJ70/2	20260080

8: Ongeïsoleerde rolbandveer (Dual sourcing)	Art. Enexis	Afbeelding klem	Schematische weergave
Deze klemmen, geleverd door Batenburg én Sicame, zijn niet geschikt voor montage onder spanning. Ze worden gebruikt voor de verbinding van de loodmantel van GPLK met litze.			

Diameter lood:	Bereik:	Type Batenburg:	Type Sicame:	
12-21 mm	GPLK 2.5-16 mm²	S1	RV 13-1	20260054
18-29 mm	GPLK 16-25 mm²	S2	RV 18-2	20260056
22-37 mm	GPLK 35-50 mm²	S3	RV 22-3	20260058
29-50 mm	GPLK 50-120 mm²	S4	RV 27-4	20260060
40.0-70 mm	GPLK 150-185 mm²	S5	RV 40-5	20260062

9a: Ongeïsoleerde aarde-aftakklem (Dual sourcing)	Art. Enexis	Afbeelding klem	Schematische weergave
Deze klem met breekbout, geleverd door Batenburg, is niet geschikt voor montage onder spanning en wordt gebruikt voor het maken van aardverbindingen in gebieden met een separaat aardnet 25, 35 of 50mm2 Cu.			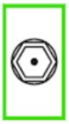

Aderbereik:	Typenr.:	
25-50Cu	3331584600	20260082

9b: Ongeïsoleerde aarde-aftakklem (Dual sourcing)	Art. Enexis	Afbeelding klem	Schematische weergave
Deze klem met breekbout, geleverd door Sicame, is niet geschikt voor montage onder spanning en wordt gebruikt voor het maken van aardverbindingen in gebieden met een separaat aardnet 25, 35 of 50mm2 Cu.		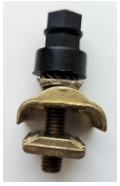	

Aderbereik:	Typenr.:	
25-50Cu	RDU38F	20260082

10: Ongeïsoleerde vertind koperen litze	Art. Enexis	Afbeelding litze	Schematische weergave
Vertind-koperen litze, geleverd door Batenburg én Sicame, wordt bij GPLK gebruikt voor de doorverbinding van de loodmantel.			

Doorsnede:	Toepassing:	Lengte:	Type Batenburg:	Type Sicame:	
Litze 10mm²	GPLK 2,5-16mm²	0,60m	3321000511	T10-600	20260064
Litze 10mm²	GPLK 2,5-16mm²	2,40m	3321000510	T10-2400	20260066
Litze 25mm²	GPLK 25-120mm²	0,60m	3321000526	T25-600	20260068
Litze 25mm²	GPLK 25-120mm²	3,00m	3321000525	T25-3000	20260070

Dit document is door Enexis aangeduid met vertrouwelijkheidsniveau “Openbaar”.

3 Algemene instructies voor het aansnijden van kunststof kabels

Opbouw van de kunststof LS-distributiekabel:

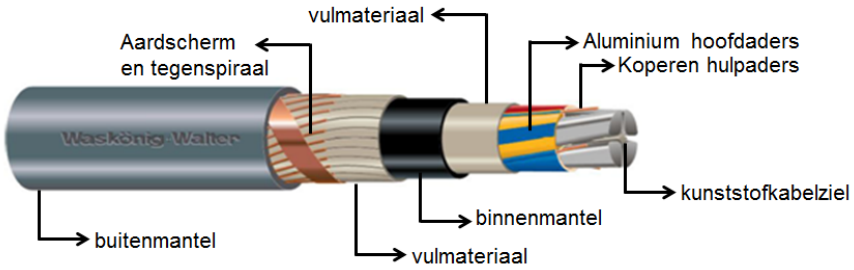

Zie de betreffende montagetekening voor specifieke details en maatvoering van de te maken mof.

a. Bij verbindingsmoffen een kleine overlengte aanhouden van het aardscherm. Dit in verband met de benodigde overlap in de verbindingsklem voor het aardscherm.

b. Bepaal de plaats van de aftakmof en teken de afzetmaat af.



c. Reinig de buitenmantel en ruw - dwars op de kabelrichting aan weerszijden van de aansnijmaat - de buitenmantel over een lengte van minimaal 50mm rondom op met een schone rasp of grove vijl om een zo goed mogelijke afdichting tegen vocht te realiseren.



d. Kabel aansnijden, aardscherm in twee delen spreiden.



e. Vulmateriaal verwijderen.

f. De zwarte binnenmantel verwijderen, deels laten staan over een lengte van 20 mm. Dit is niet vereist bij de VMvK(h)sas-kabel zonder binnenmantel. Daarbij mag de bedding verwijderd worden tot tegen de buitenmantel (zie rechter afbeelding).

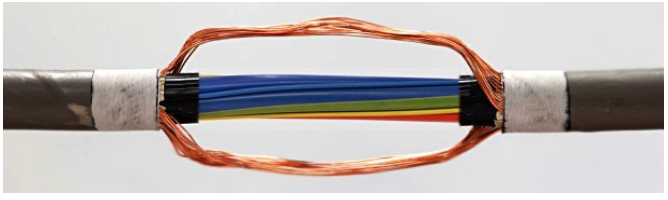

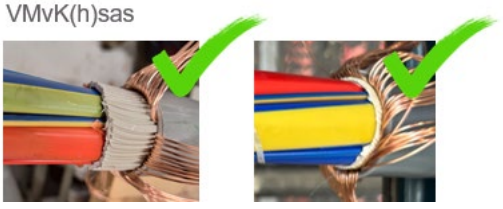

g. Aders spreiden met een kunststof wig en kabelziel verwijderen (langs een niet verwijderde kabelziel kan vocht in de mof binnendringen).

h. Eventueel vocht in de kabel laten uitlekken en de kabel daarna goed afdrogen. De bij Enexis gestandaardiseerde hars is geschikt voor toepassing op een vochtige kabel.

Dit document is door Enexis aangeduid met vertrouwelijkheidsniveau “Openbaar”.

Opbouw van de kunststof LS-aansluitkabel of OVL-kabel:

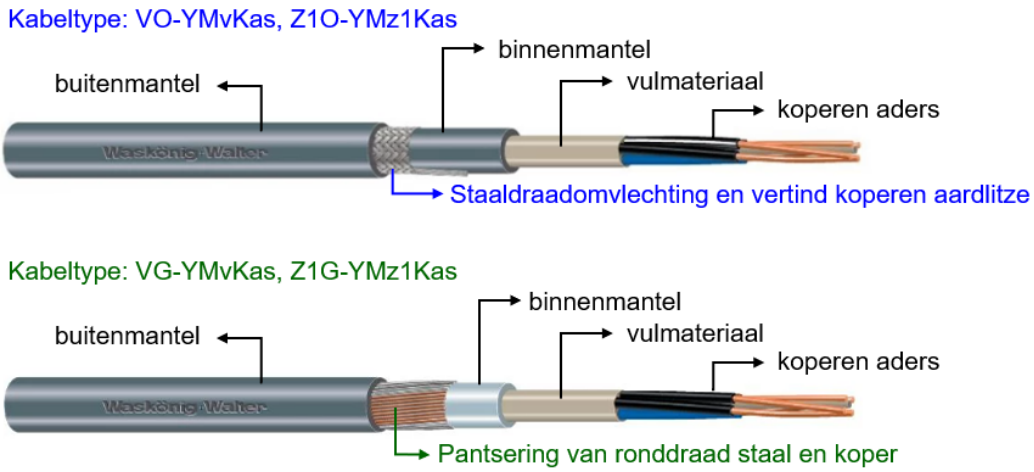

Zie de betreffende montagetekening voor specifieke details en maatvoering van de te maken mof.

a. Bij verbindingsmoffen een kleine overlengte aanhouden van de aardlitze en/of koperdraden. Dit in verband met de benodigde overlap in de verbindingsklem voor het aardscherm.

b. Bepaal de plaats van de aftakmof en teken de afzetmaat af.



c. Reinig de buitenmantel en ruw - dwars op de kabelrichting aan weerszijden van de aansnijmaat - de buitenmantel over een lengte van minimaal 50mm rondom op met een schone rasp of grove vijl.



d. Kabel aansnijden: verwijder de mantel en de staaldraden/stalen omvlechting.
Verwijder de koperdraden of de litze hierbij NIET!
Laat 20 a 30mm staaldraad staan en vouw deze terug over de buitenmantel.







Dit document is door Enexis aangeduid met vertrouwelijkheidsniveau “Openbaar”.

e. Verwijder de binnenmantel, deze deels laten staan over een lengte van 20 mm. Verwijder daarna het vulmateriaal om de samengeslagen aders.

VG-YMvKas kabel:

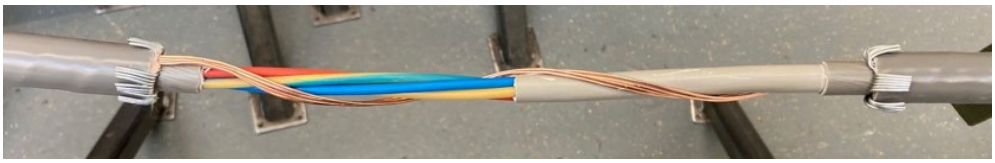

VO-YMvKas kabel:



f. Als de koperen aardschermdraden of de aardlitze te strak om de samengeslagen aders van de hoofdkabel zitten om de binnenmantel en/of vulmantel te verwijderen of om de aftakklemmen te kunnen monteren, knip de litze of schermdraden dan eerst in het midden door. Sla de aardlitze of aardschermdraden daarna terug over de buitenmantel en zet deze tijdelijk vast met tape op de buitenmantel. Let op: Bij het werken aan een bestaande kabel die al eerder in bedrijf is genomen, zullen de litze/aardschermdraden (om te voldoen aan de VWI’s) eerst overbrugd moeten worden alvorens deze geknipt mogen worden.

Na de montage van de aftakklemmen kan de litze van de aftakkabel (of een losse aardlitze) volgens onderstaande tekening (i.c.m. 2 moerklemmen) gebruikt worden om de aardscherm-verbinding weer te herstellen. Vouw de litze zo nodig dubbel of driedubbel om minimaal een gelijke koperdoorsnede te bereiken als het aardscherm van de hoofdkabel.



g. Bij vocht in de kabel, deze laten uitlekken en de kabel daarna goed afdrogen. De gestandaardiseerde hars is geschikt voor toepassing op een vochtige kabel.

Dit document is door Enexis aangeduid met vertrouwelijkheidsniveau “Openbaar”.

4 Algemene instructies voor het aansnijden van GPLK

Opbouw van de gepantserde papier-lood-kabel:

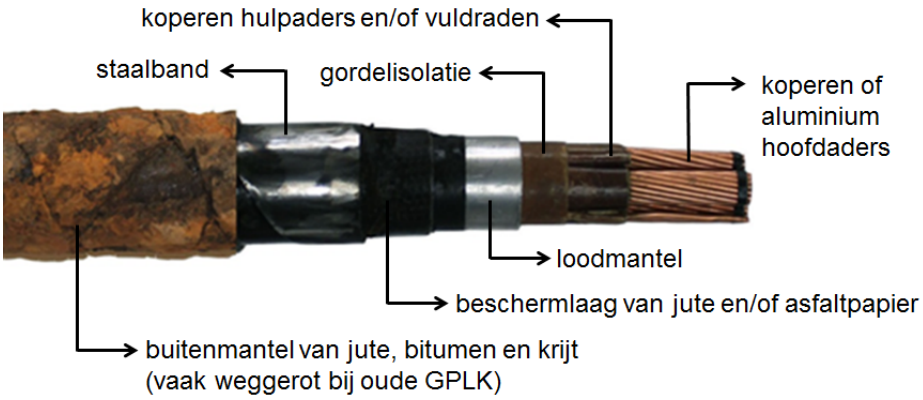

Zie de betreffende montagetekening voor specifieke details en maatvoering van de te maken mof.

a. Plaats van de mof bepalen en afzetmaat aftekenen.

b. Reinig de kabel aan weerszijden van de afzetmaat.

c. Tape het jute en de staalband vast met een strook glasvezelversterkte tape, stroken maken van 10 mm breed.

d. Jute verwijderen van het staalband.

e. Zaag de staalband door met een mantelzaag. Laat aan weerszijden van de afzetmaat min. 50 mm staalband staan.

f. Reinig het staalband.

g. Jute verwijderen van de loodmantel.

h. Reinig de loodmantel en ruw daarna - dwars op de kabelrichting - de loodmantel rondom op met schoon, grof schuurpapier (korrel 40 vanwege het voorkomen van fijn loodstof) om een zo goed mogelijke afdichting tegen vocht te realiseren.

i. Kabel aansnijden en aan weerszijden minimaal 80 mm loodmantel laten staan.

j. Aan weerszijden 20 mm gordelisolatie laten staan*.

k. Verwijder de vuldraden en kabelziel*.

*) Om te voorkomen dat de papierwikkelingen van de gordelisolatie loslaten en/of dat de papierwikkelingen van de aderisolatie opstropen bij het invoeren in verbindingsklemmen, kunnen deze papierlagen worden afgebonden met gewaxt bindgaren van katoen dat bij Enexis is gestandaardiseerd (artikel 893010).

Dit document is door Enexis aangeduid met vertrouwelijkheidsniveau “Openbaar”.

5 Montagetekeningen

Enexis heeft montagetekeningen gestandaardiseerd voor het gewenste “samenstel” van kabels, klemmen en mofmaterialen bij de te maken laagspanningsmoffen. Het navolgende overzicht toont de diverse gestandaardiseerde montagetekeningen met instructies en aanwijzingen die opgevolgd c.q. ter harte genomen moeten worden alvorens wordt begonnen met de feitelijke mofmontage.

Verbindingen of aftakkingen waarvan geen montagetekening bestaat (zoals het aftakken van een GPLK-huisaansluitkabel op een kunststof hoofdkabel), zijn niet meer wenselijk.

Bij alle voorkomende werkzaamheden moet een keuze worden gemaakt uit de in deze instructie beschikbare montagewijzen. In bijzondere gevallen kan hier na overleg en met toestemming van Technische Expertise van worden afgeweken. Er mogen alleen bij Enexis gestandaardiseerde componenten toegepast worden.

Tekening	Omschrijving	Kabeltypes	Discipline
1	Enkelvoudige Aftakmof LS-aansluiting t/m 3x80A	VO/VG-YMvK(h)as op een VVMvK(h)sas	LS
2	Enkelvoudige Aftakmof LS-aansluiting t/m 3x80A Bij een separaat aardnet 25, 35 of 50 mm2 Cu	VO/VG-YMvK(h) op een VVMvK(h)sas	LS
3	Dubbele Aftakmof LS-huisaansluiting t/m 3x25A	VO-YMvK(h)as op een VVMvK(h)sas	LS
4	Enkelvoudige Aftakmof LS-aansluiting t/m 3x80A	VO/VG-YMvK(h)as op een VMvK(h)	LS
5	Enkelvoudige Aftakmof LS-aansluiting t/m 3x80A Bij een separaat aardnet 25, 35 of 50 mm2 Cu	VO/VG-YMvK(h)as op een VMvK(h)	LS
6	Enkelvoudige Aftakmof LS-aansluiting t/m 3x80A	VO/VG-YMvK(h)as op een GPLK(h)	LS
7	Enkelvoudige Aftakmof LS-aansluiting t/m 3x80A Bij een separaat aardnet 25, 35 of 50 mm2 Cu	VO/VG-YMvK(h)as op een GPLK(h)	LS
8	Verbindingsmof LS-huisaansluitkabel / OVL-kabel	GPLK(h) op een GPLK(h)	LS / OVL
9	Verbindingsmof LS-huisaansluitkabel / OVL-kabel	VO/VG-YMvK(h)as op een GPLK(h)	LS / OVL
10	Verbindingsmof LS-huisaansluitkabel / OVL-kabel	VO/VG-YMvK(h)as op een VO-YMvK(h)as	LS / OVL
11	Verbindingsmof LS-huisaansluitkabel (>25m)	VMvK op een VO/VG-YMvK(h)as	LS
12	Verbindingsmof LS-huisaansluitkabel (>25m)	VO/VG-YMvK(h)as op een VVMvKsas	LS
13	Aftakmof LS-hoofdnet	VVMvK(h)sas op een VVMvK(h)sas	LS
14	Aftakmof LS-hoofdnet	VVMvK(h)sas op een VMvK(h)	LS
15	Aftakmof LS-hoofdnet Bij een separaat aardnet 25, 35 of 50 mm2 Cu	VVMvK(h)sas op een VMvK(h)	LS
16	Aftakmof LS-hoofdnet	VVMvK(h)sas op een GPLK(h)	LS
17	Aftakmof LS-hoofdnet Bij een separaat aardnet 25, 35 of 50 mm2 Cu	VVMvK(h)sas op een VVMvK(h)sas	LS
18	Verbindingsmof LS-hoofdnet	VVMvK(h)sas op een VVMvK(h)sas	LS
19	Verbindingsmof LS-hoofdnet	VVMvK(h)sas op een VMvK(h)	LS
20	Verbindingsmof LS-hoofdnet Bij een separaat aardnet 25, 35 of 50 mm2 Cu	VVMvK(h)sas op een VMvK(h)	LS
21	Verbindingsmof brandveilige LS-kabel	VVMvKsas op een Z1G-YMz1kas	LS

Dit document is door Enexis aangeduid met vertrouwelijkheidsniveau “Openbaar”.

Tekening	Omschrijving	Kabeltypes	Discipline
22	Verbindingsmof LS-hoofdnet	GPLK(h) op een GPLK(h)	LS
23	Verbindingsmof LS-hoofdnet	VVMvK(h)sas op een GPLK(h)	LS
24	Eindmof LS-hoofdnet	op een VVMvK(h)sas	LS
25	Eindmof LS-hoofdnet	op een GPLK(h)	LS
26	Eindmof LS-huisaansluitkabel / OVL-kabel	op een VO/VG-YMvK(h)as	LS / OVL
27	Eindmof LS-huisaansluitkabel / OVL-kabel	op een GPLK	LS / OVL
28	Aftakmof OVL-aansluiting	VO-YMvKas op een VVMvK(h)sas LS-kabel	OVL
29	Aftakmof OVL-aansluiting	VO-YMvKas op een VVMvK(h) LS-kabel	OVL
30	Aftakmof OVL-aansluiting	VO-YMvKas op een GPLK(h) LS-kabel	OVL
31	Aftakmof OVL-aansluiting	VO-YMvKas op een GPLK(h) OVL-kabel	OVL
32	Aftakmof “directe” OVL-aansluiting op LS-net	VO-YMvKas op een VVMvK(h)sas LS-kabel	OVL
33	Aftakmof OVL-hoofdnet	VO/VG-YMvK(h)as op een VO/VG-YMvK(h)as	OVL
34	Aftakmof OVL-hoofdnet	VO/VG-YMvK(h)as op een YMvK(h)	OVL
35	Aftakmof OVL-hoofdnet	VO/VG-YMvK(h)as op een GPLK(h)	OVL

Noot 1: Bij alle instructies van spuitwikkelmoffen is het uitgangspunt dat de monteur bekend is met het gebruik van het juiste gereedschap en de vereiste persoonlijke beschermings-middelen (PBM’s), passend bij de status van de LS-kabel:

- Gebruik te allen tijde VDE-gecertificeerd geïsoleerd gereedschap.
- Doe geen aanname dat de kabel wel spanningsloos zal zijn. Als geen spanningsloosheid is vastgesteld door meten, én de monteur niet beschikt over de kennis dat de kabel volledig is veiliggesteld, gebruik dan dezelfde PBM’s als bij het onder spanning staan van de kabel.

Noot 2: Bij alle instructies van spuitwikkelmoffen is het uitgangspunt dat de mof pas met hars wordt gevuld als de verbinding/aftakking is doorgemeten of, bij montage onder spanning, dat er eerst spanning is gemeten aan de verbonden kabels.

Dit document is door Enexis aangeduid met vertrouwelijkheidsniveau “Openbaar”.

1	(Enkelvoudige) aftakmof LS-aansluiting t/m 3x80A	
Aftakkabel (geleiders ≤ 16mm² Cu)		**Hoofdkabel (geleiders ≥ 25mm²)**
VO-YMvKas	4 x .. + ..	VVMvKsas 4 x … Al
VG-YMvKhas	4 x .. + ..	VVMvKhsas 4 x … Al + 4 x 2,5/6

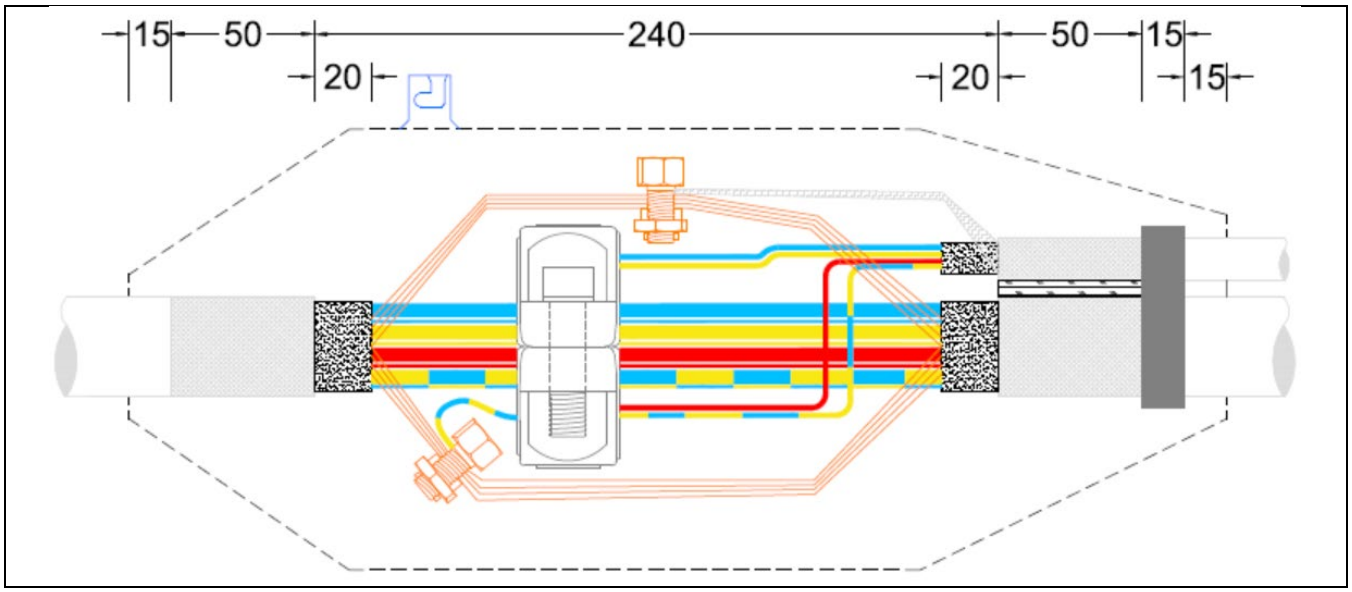

Opmerkingen:

- De maatvoering betreft een minimale maatvoering. Een grotere maatvoering aanhouden is toegestaan en/of nodig bij een hoofdkabel 4x240Al (circa 15cm extra). Er is dan mogelijk wel meer mofmateriaal nodig dan is besteld.

- Enkele Aftakringklemmen zijn ongeschikt voor de doorvoer van evt. in de hoofdkabel aanwezige hulpaders. In deze situatie moeten evt. aanwezige hulpaders geknipt worden en buiten de Aftakringklem om verbonden worden middels Pfisterer verbindingsklemmen Type 1.

- Bij reparatie van gestoorde aftakmoffen t.b.v. genoemde aansluitingen waarbij én de hoofdkabel opnieuw moet worden verbonden én de aansluitkabel afgetakt moet worden, mag er voor gekozen worden om een gecombineerde aftak-verbindingsmof te maken waarbij deze montagetekening van de aftakmof leidend is qua opbouw en het maken van de nulaarde-koppeling. Uitgaande van bovenstaande tekening is het wenselijk de verbindingsklemmen van de hoofd- en eventuele hulpaders dan links van de aftakringklem te monteren.

Montagestappen:

1. Prepareer de hoofdkabel en aftakkabel.
2. Bepaal de nulader (middels het inprikken van de beoogde nulader) en markeer deze op de hoofd- en aftakkabel.
3. Verbind de litze of het aardscherm van de aftakkabel met het aardscherm van de hoofdkabel middels de 1e moerklem.
4. Plaats de aftakringklem op de hoofdkabel. Monteer eerst de nulader van de aftakkabel door deze door de aftakringklem te voeren.
5. Maak de nul-aarde verbinding door de nulader van de aftakkabel middels de moerklem op het aardscherm van de hoofdkabel te monteren.
6. Monteer de fasen van de aftakkabel in de aftakringklem.
7. Monteer de eventueel aanwezige hulpader in de aftakkabel op de hulpader in de hoofdkabel.
8. Draai de klemhelften van aftakringklem aan.

Bij montage onder spanning:

9. Let op! De aftakkabel komt nu onder spanning!
10. Test of de aftakkabel onder spanning staat.
11. Vervolg met de handelingen t.b.v. de mofmontage.

Dit document is door Enexis aangeduid met vertrouwelijkheidsniveau “Openbaar”.

2	(Enkelvoudige) aftakmof LS-aansluiting t/m 3x80A Bij een separaat aardnet 25, 35 of 50 mm2 Cu	
Aftakkabel (geleiders ≤ 16mm² Cu)		**Hoofdkabel (geleiders ≥ 25mm²)**
VO-YMvKas	4 x .. + ..	VVMvKsas 4 x … Al
VG-YMvKhas	4 x .. + ..	VVMvKhsas 4 x … Al + 4 x 2,5/6

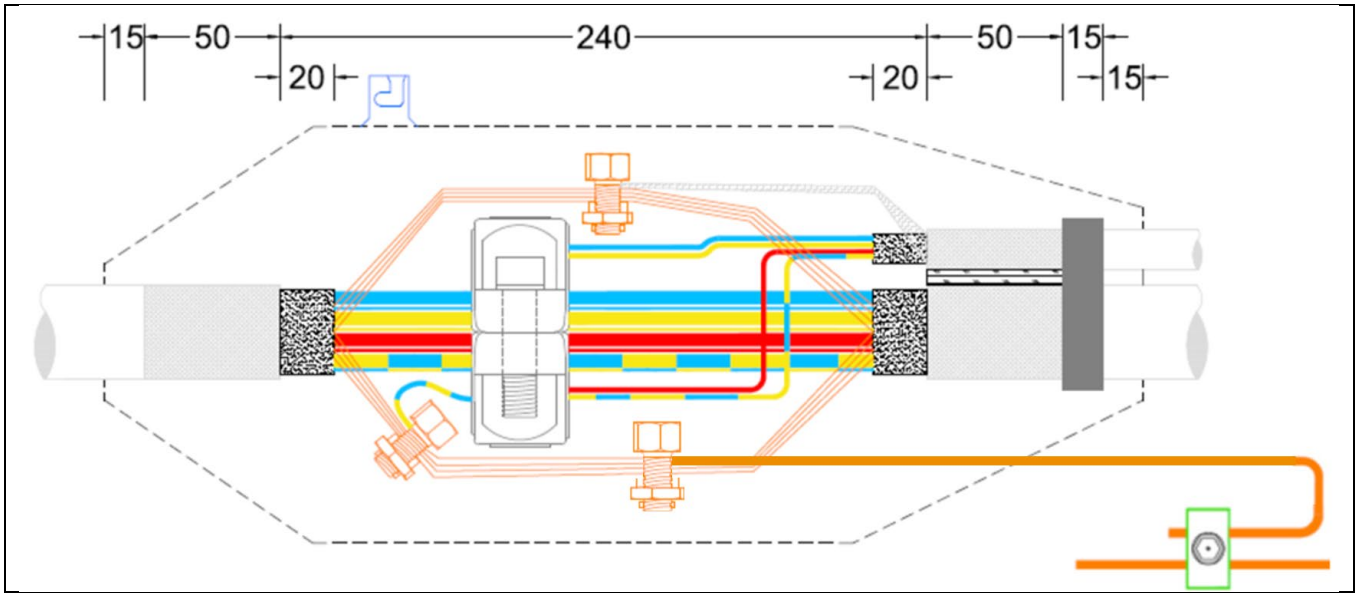

Opmerkingen:

- De maatvoering betreft een minimale maatvoering. Een grotere maatvoering aanhouden is toegestaan en/of nodig bij een hoofdkabel 4x240Al (circa 15cm extra). Er is dan mogelijk wel meer mofmateriaal nodig dan is besteld.
- De aftakkabel kan zijn voorzien van een hulpader. Bij aanwezigheid van een hulpader is aanvullend op de tekening nog een Niled LVIB-16 aftakklem nodig voor de hulpaderaftakking.
- Enkele Aftakringklemmen zijn ongeschikt voor de doorvoer van evt. in de hoofdkabel aanwezige hulpaders. In deze situatie moeten evt. aanwezige hulpaders geknipt worden en buiten de Aftakringklem om verbonden worden middels Pfisterer verbindingsklemmen Type 1.
- Bij reparatie van gestoorde aftakmoffen t.b.v. genoemde aansluitingen waarbij én de hoofdkabel opnieuw moet worden verbonden én de aansluitkabel afgetakt moet worden, mag er voor gekozen worden om een gecombineerde aftak-verbindingsmof te maken waarbij deze montagetekening van de aftakmof leidend is qua opbouw en het maken van de nulaarde-koppeling. Uitgaande van bovenstaande tekening is het wenselijk de verbindingsklemmen van de hoofd- en eventuele hulpaders dan links van de aftakringklem te monteren.

Montagestappen:

1. Prepareer de hoofdkabel en aftakkabel.
2. Bepaal de nulader (middels het inprikken van de beoogde nulader) en markeer deze op de hoofd- en aftakkabel.
3. Verbind de separate aarddraad en de litze of het aardscherm van de aansluitkabel met het aardscherm van de hoofdkabel middels de 1e moerklem.
4. Plaats de aftakringklem op de hoofdkabel. Monteer eerst de nulader van de aftakkabel door deze door de aftakringklem te voeren.
5. Maak de nul-aarde verbinding door de nulader van de aftakkabel middels de moerklem op het aardscherm van de hoofdkabel te monteren.
6. Monteer de fasen van de aftakkabel in de aftakringklem.
7. Monteer de eventueel aanwezige hulpader in de aftakkabel op de hulpader in de hoofdkabel.
8. Draai de klemhelften van aftakringklem aan.

Bij montage onder spanning:

9. Let op! De aftakkabel komt nu onder spanning!
10. Test of de aftakkabel onder spanning staat.
11. Vervolg met de handelingen t.b.v. de mofmontage.

Dit document is door Enexis aangeduid met vertrouwelijkheidsniveau “Openbaar”.

3	Dubbele aftakmof LS-huisaansluiting (tweelingmof) t/m (2x) 3x40A

Aftakkabels (alleen voor geleiders 6mm² Cu)		Hoofdkabel (geleiders ≥ 25mm²)	
VO-YMvKas	4 x 6 + ..	VVMvKsas	4 x … Al
		VVMvKhsas	4 x … Al + 4 x 2,5/6

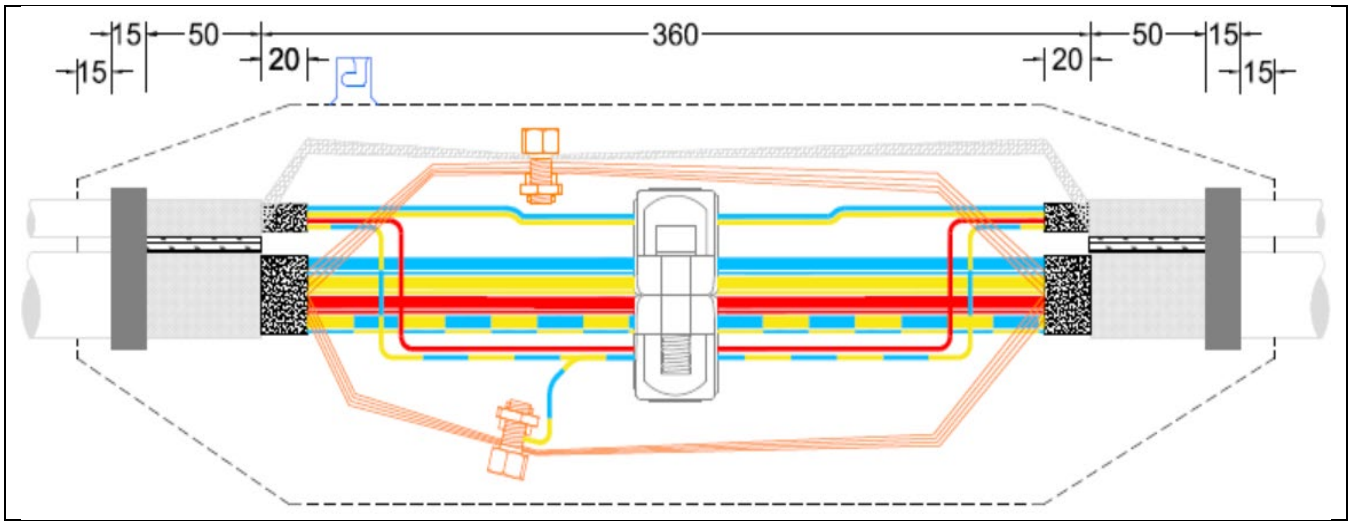

Opmerkingen:

- De maatvoering betreft een minimale maatvoering. Een grotere maatvoering aanhouden is toegestaan en/of nodig bij een hoofdkabel 4x240Al (circa 15cm extra). Er is dan mogelijk wel meer mofmateriaal nodig dan is besteld.
- De aftakkabel kan zijn voorzien van een hulpader. Bij aanwezigheid van een hulpader is aanvullend op de tekening nog een Niled LVIB-16 aftakklem nodig voor de hulpaderaftakking.
- Enkele Aftakringklemmen zijn ongeschikt voor de doorvoer van evt. in de hoofdkabel aanwezige hulpaders. In deze situatie moeten evt. aanwezige hulpaders geknipt worden en buiten de Aftakringklem om verbonden worden middels Pfisterer verbindingsklemmen Type 1.
- Bij reparatie van gestoorde aftakmoffen t.b.v. genoemde aansluitingen waarbij én de hoofdkabel opnieuw moet worden verbonden én de aansluitkabel afgetakt moet worden, mag er voor gekozen worden om een gecombineerde aftak-verbindingsmof te maken waarbij deze montagetekening van de aftakmof leidend is qua opbouw en het maken van de nulaarde-koppeling.

Montagestappen:

1. Prepareer de hoofdkabel en de 2 aftakkabels.
2. Bepaal de nuladers (middels het inprikken van de beoogde nuladers) en markeer deze op de hoofd- en aftakkabels.
3. Verbind de beide litzes van de aftakkabels met het aardscherm van de hoofdkabel middels de 1e moerklem.
4. Plaats de aftakringklem op de hoofdkabel. Monteer eerst de nulader van de aftakkabel door deze door de aftakringklem te voeren.
5. Maak de nul-aarde verbinding door de nulader van één aftakkabel middels de moerklem op het aardscherm van de hoofdkabel te monteren.
6. Monteer de fasen van de aftakkabels in de aftakringklem.
7. Monteer de eventueel aanwezige hulpader in de aftakkabels op de hulpader in de hoofdkabel.
8. Draai de klemhelften van aftakringklem aan.

Bij montage onder spanning:

9. Let op! De aftakkabel komt nu onder spanning!
10. Test of de aftakkabel onder spanning staat.
11. Vervolg met de handelingen t.b.v. de mofmontage.

Dit document is door Enexis aangeduid met vertrouwelijkheidsniveau “Openbaar”.

4	(Enkelvoudige) aftakmof LS-aansluiting t/m 3x80A	
Aftakkabel (geleiders ≤ 16mm² Cu)		**Hoofdkabel (geleiders ≥ 25mm²)**
VO-YMvKas	4 x .. + ..	VVMvK 4 x … Al
VG-YMvKhas	4 x .. + ..	VVMvKh 4 x … Al + 4 x 2,5/6

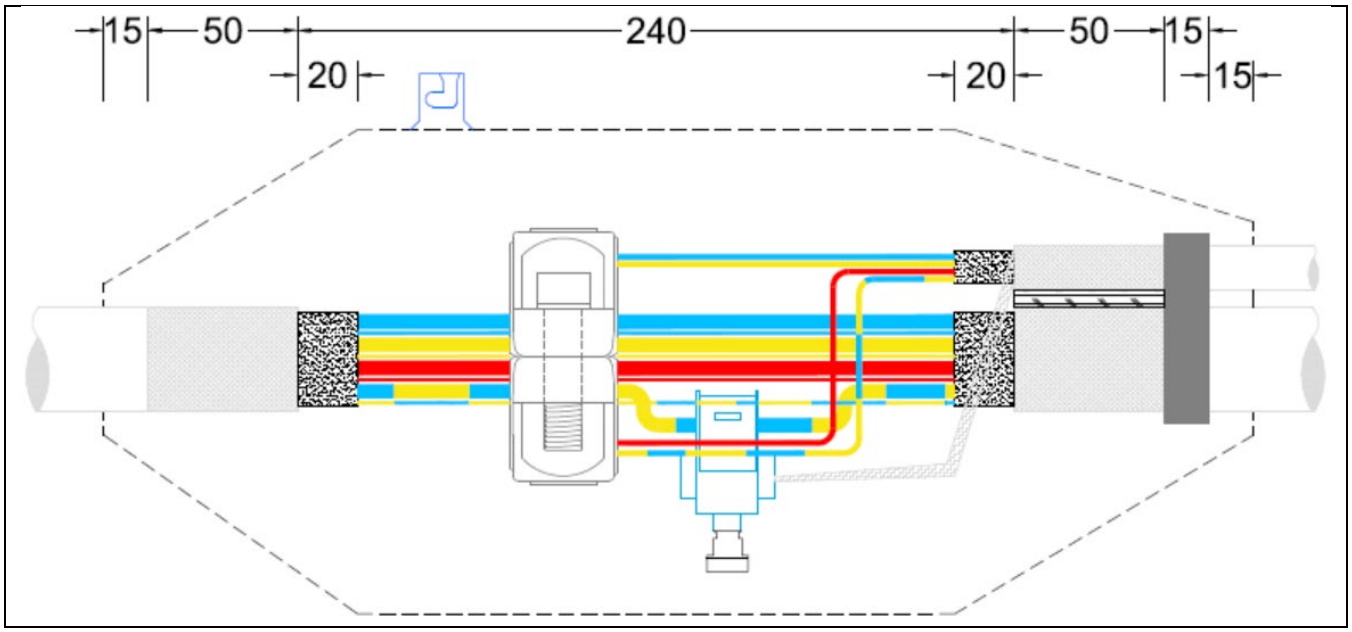

Opmerkingen:

- De maatvoering betreft een minimale maatvoering. Een grotere maatvoering aanhouden is toegestaan. Er is dan mogelijk wel meer mofmateriaal nodig dan is besteld.
- De aftakkabel kan zijn voorzien van een hulpader. Bij aanwezigheid van een hulpader is aanvullend op de tekening nog een Niled LVIB-16 aftakklem nodig voor de hulpaderaftakking.
- Enkele Aftakringklemmen zijn ongeschikt voor de doorvoer van evt. in de hoofdkabel aanwezige hulpaders. In deze situatie moeten evt. aanwezige hulpaders geknipt worden en buiten de Aftakringklem om verbonden worden middels Pfisterer verbindingsklemmen Type 1.
- Bij reparatie van gestoorde aftakmoffen t.b.v. genoemde aansluitingen waarbij én de hoofdkabel opnieuw moet worden verbonden én de aansluitkabel afgetakt moet worden, mag er voor gekozen worden om een gecombineerde aftak-verbindingsmof te maken waarbij deze montagetekening van de aftakmof leidend is qua opbouw en het maken van de nulaarde-koppeling. Uitgaande van bovenstaande tekening is het wenselijk de verbindingsklemmen van de hoofd- en eventuele hulpaders dan links van de aftakringklem te monteren.

Montagestappen:

1. Prepareer de hoofdkabel en aftakkabel.
2. Bepaal de nulader (middels het inprikken van de beoogde nulader) en markeer deze op de hoofd- en aftakkabel.
3. Plaats de aftakringklem op de hoofdkabel. Monteer eerst de nul door de nulader van de aftakkabel in de aftakringklem te vast te zetten.
4. Monteer de litze van de aftakkabel in de geïsoleerde LVIB 150/240 aftakklem en maak daarna de nul-aarde verbinding door de geïsoleerde LVIB 150/240 aftakklem op de nulader van de hoofdkabel te monteren.
5. Monteer de fasen van de aftakkabel in de aftakringklem.
6. Monteer de eventueel aanwezige hulpader in de aftakkabel op de hulpader in de hoofdkabel.
7. Draai de klemhelften van aftakringklem aan.

Bij montage onder spanning:

8. Let op! De aftakkabel komt nu onder spanning!
9. Test of de aftakkabel onder spanning staat.
10. Vervolg met de handelingen t.b.v. de mofmontage.

Dit document is door Enexis aangeduid met vertrouwelijkheidsniveau “Openbaar”.

5	(Enkelvoudige) aftakmof LS-aansluiting t/m 3x80A Bij een separaat aardnet 25, 35 of 50 mm2 Cu	
Aftakkabel (geleiders ≤ 16mm² Cu)		**Hoofdkabel (geleiders ≥ 25mm²)**
VO-YMvKas	4 x .. + ..	VVMvK 4 x … Al
VG-YMvKhas	4 x .. + ..	VVMvKh 4 x … Al + 4 x 2,5/6

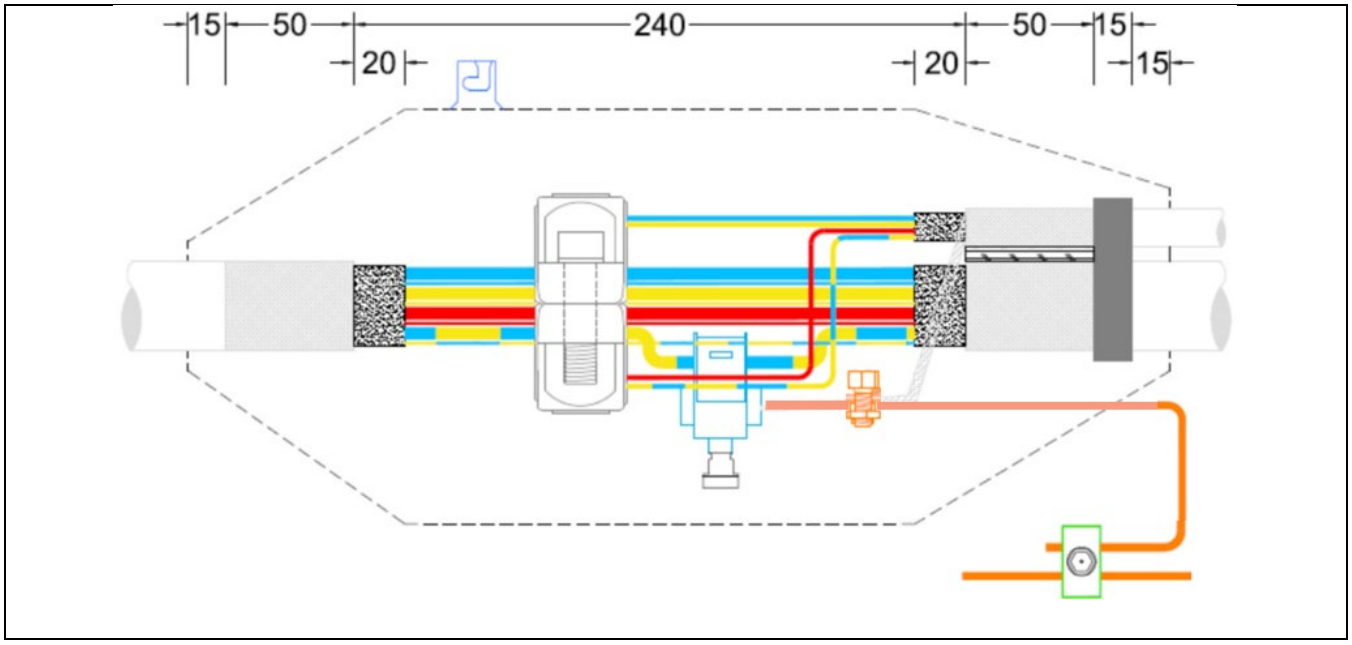

Opmerkingen:

- De maatvoering betreft een minimale maatvoering. Een grotere maatvoering aanhouden is toegestaan. Er is dan mogelijk wel meer mofmateriaal nodig dan is besteld.
- De aftakkabel kan zijn voorzien van een hulpader. Bij aanwezigheid van een hulpader is aanvullend op de tekening nog een Niled LVIB-16 aftakklem nodig voor de hulpaderaftakking.
- Enkele Aftakringklemmen zijn ongeschikt voor de doorvoer van evt. in de hoofdkabel aanwezige hulpaders. In deze situatie moeten evt. aanwezige hulpaders geknipt worden en buiten de Aftakringklem om verbonden worden middels Pfisterer verbindingsklemmen Type 1.
- Bij reparatie van gestoorde aftakmoffen t.b.v. genoemde aansluitingen waarbij én de hoofdkabel opnieuw moet worden verbonden én de aansluitkabel afgetakt moet worden, mag er voor gekozen worden om een gecombineerde aftak-verbindingsmof te maken waarbij deze montagetekening van de aftakmof leidend is qua opbouw en het maken van de nulaarde-koppeling. Uitgaande van bovenstaande tekening is het wenselijk de verbindingsklemmen van de hoofd- en eventuele hulpaders dan links van de aftakringklem te monteren.

Montagestappen:

1. Prepareer de hoofdkabel en aftakkabel.
2. Bepaal de nulader (middels het inprikken van de beoogde nulader) en markeer deze op de hoofd- en aftakkabel.
3. Plaats de aftakringklem op de hoofdkabel. Monteer eerst de nul door de nulader van de aftakkabel in de aftakringklem te vast te zetten.
4. Monteer de litze van de aftakkabel in de geïsoleerde LVIB 150/240 aftakklem en maak daarna de nul-aarde verbinding door de geïsoleerde LVIB 150/240 aftakklem op de nulader van de hoofdkabel te monteren.
5. Verbind de litze van de aftakkabel middels de moerklem met de blanke geleider van het separate aardnet.
6. Monteer de fasen van de aftakkabel in de aftakringklem.
7. Monteer de eventueel aanwezige hulpader in de aftakkabel op de hulpader in de hoofdkabel.
8. Draai de klemhelften van aftakringklem aan.

Bij montage onder spanning:

9. Let op! De aftakkabel komt nu onder spanning!
10. Test of de aftakkabel onder spanning staat.
11. Vervolg met de handelingen t.b.v. de mofmontage.

Dit document is door Enexis aangeduid met vertrouwelijkheidsniveau “Openbaar”.

6	(Enkelvoudige) aftakmof LS-aansluiting t/m 3x80A	
Aftakkabel (geleiders ≤ 16mm² Cu)		**Hoofdkabel (geleiders ≥ 25mm² Cu)**
VO-YMvKas	4 x .. + ..	GPLK 4 x …
VG-YMvKhas	4 x .. + ..	GPLKh 4 x … + 4 x 1,5/2,5/6

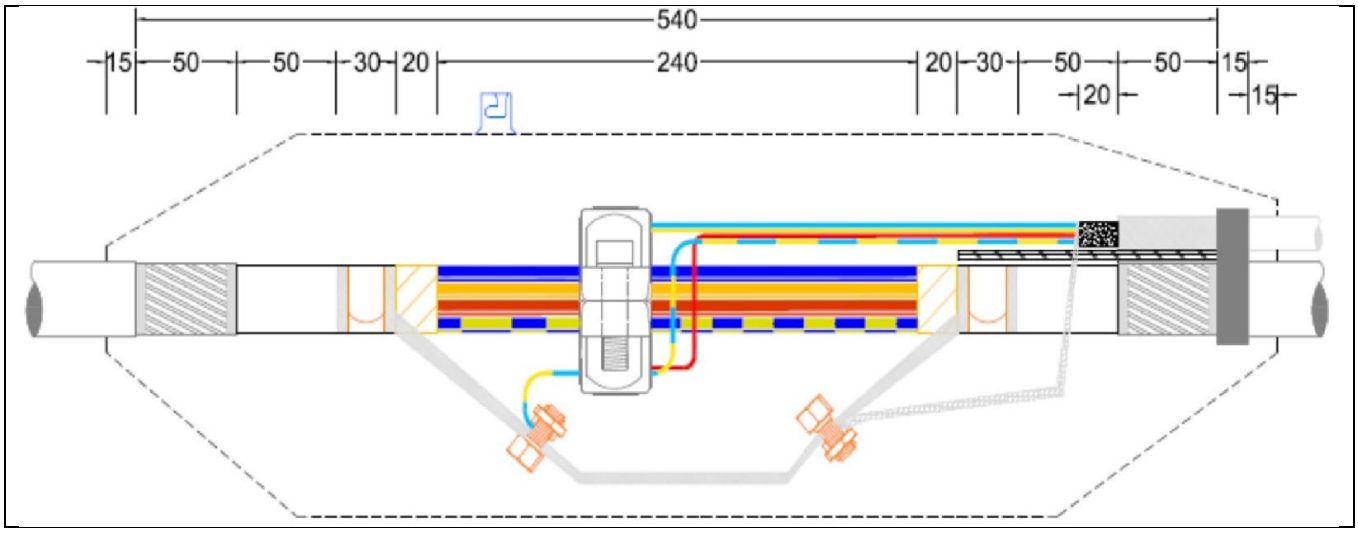

Opmerkingen:

- De maatvoering betreft een minimale maatvoering. Een grotere maatvoering aanhouden is toegestaan. Er is dan mogelijk wel meer mofmateriaal nodig dan is besteld.
- De aftakkabel kan zijn voorzien van een hulpader. Bij aanwezigheid van een hulpader is aanvullend op de tekening nog een Niled LVIB-16 aftakklem nodig voor de hulpaderaftakking.
- Enkele Aftakringklemmen zijn ongeschikt voor de doorvoer van evt. in de hoofdkabel aanwezige hulpaders. In deze situatie moeten evt. aanwezige hulpaders geknipt worden en buiten de Aftakringklem om verbonden worden middels Pfisterer verbindingsklemmen Type 1.
- Bij reparatie van gestoorde aftakmoffen t.b.v. genoemde aansluitingen waarbij én de hoofdkabel opnieuw moet worden verbonden én de aansluitkabel afgetakt moet worden, mag er voor gekozen worden om een gecombineerde aftak-verbindingsmof te maken waarbij deze montagetekening van de aftakmof leidend is qua opbouw en het maken van de nulaarde-koppeling. Uitgaande van bovenstaande tekening is het wenselijk de verbindingsklemmen van de hoofd- en eventuele hulpaders dan links van de aftakringklem te monteren.

Montagestappen:

1. Prepareer de hoofdkabel en aftakkabel.
2. Maak voorafgaand aan het verwijderen van de loodmantel eerst een koppeling van beide (latere) loodmanteluiteinden middels de litze en de rolbandveren.
3. Bepaal de nulader (middels het inprikken van de beoogde nulader) en markeer deze op de hoofd- en aftakkabel.
4. Verbind de litze of het aardscherm van de aftakkabel met de litze van de GPLK hoofdkabel middels de 1e moerklem.
5. Plaats de aftakringklem op de hoofdkabel. Monteer eerst de nulader van de aftakkabel door deze door de aftakringklem te voeren.
6. Maak de nul-aarde verbinding door de nulader van de aftakkabel middels een moerklem op de litze van de hoofdkabel te monteren.
7. Monteer de fasen van de aftakkabel in de aftakringklem.
8. Monteer de eventueel aanwezige hulpader in de aftakkabel op de hulpader in de hoofdkabel.
9. Draai de klemhelften van aftakringklem aan.

Bij montage onder spanning:

10. Let op! De aftakkabel komt nu onder spanning!
11. Test of de aftakkabel onder spanning staat.
12. Vervolg met de handelingen t.b.v. de mofmontage.
    Plaats daarbij een stuk 3D gaasmat tussen de hoofdkabel en aftakkabel tot aan het uiteinde van de loodmantel.

Dit document is door Enexis aangeduid met vertrouwelijkheidsniveau “Openbaar”.

7	(Enkelvoudige) aftakmof LS-aansluiting t/m 3x80A Bij een separaat aardnet 25, 35 of 50 mm2 Cu	
Aftakkabel (geleiders ≤ 16mm² Cu)		**Hoofdkabel (geleiders ≥ 25mm² Cu)**
VO-YMvKas	4 x .. + ..	GPLK 4 x …
VG-YMvKhas	4 x .. + ..	GPLKh 4 x … + 4 x 1,5/2,5/6

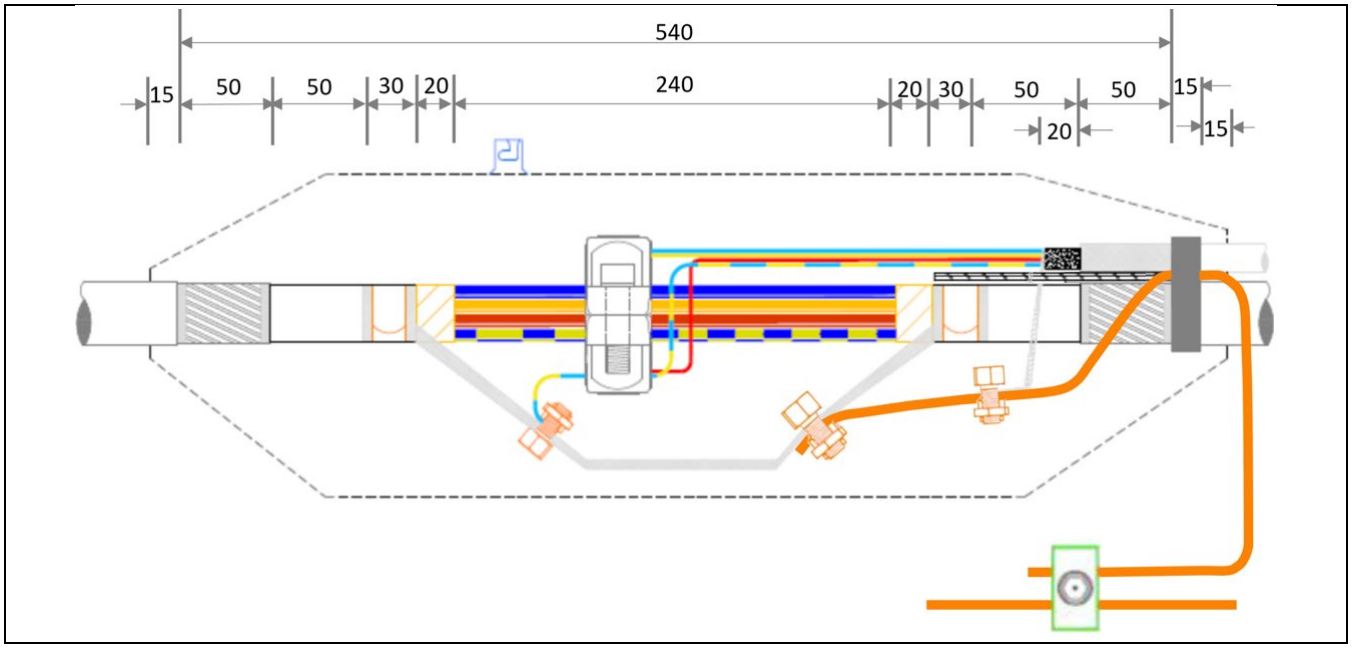

Opmerkingen:

- De maatvoering betreft een minimale maatvoering. Een grotere maatvoering aanhouden is toegestaan. Er is dan mogelijk wel meer mofmateriaal nodig dan is besteld.
- De aftakkabel kan zijn voorzien van een hulpader. Bij aanwezigheid van een hulpader is aanvullend op de tekening nog een Niled LVIB-16 aftakklem nodig voor de hulpaderaftakking.
- Enkele Aftakringklemmen zijn ongeschikt voor de doorvoer van evt. in de hoofdkabel aanwezige hulpaders. In deze situatie moeten evt. aanwezige hulpaders geknipt worden en buiten de Aftakringklem om verbonden worden middels Pfisterer verbindingsklemmen Type 1.
- Bij reparatie van gestoorde aftakmoffen t.b.v. genoemde aansluitingen waarbij én de hoofdkabel opnieuw moet worden verbonden én de aansluitkabel afgetakt moet worden, mag er voor gekozen worden om een gecombineerde aftak-verbindingsmof te maken waarbij deze montagetekening van de aftakmof leidend is qua opbouw en het maken van de nulaarde-koppeling. Uitgaande van bovenstaande tekening is het wenselijk de verbindingsklemmen van de hoofd- en eventuele hulpaders dan links van de aftakringklem te monteren.

Montagestappen:

1. Prepareer de hoofdkabel en aftakkabel.
2. Maak voorafgaand aan het verwijderen van de loodmantel eerst een koppeling van beide (latere) loodmanteluiteinden middels de litze en de rolbandveren.
3. Bepaal de nulader (middels het inprikken van de beoogde nulader) en markeer deze op de hoofd- en aftakkabel.
4. Verbind de separate aarddraad met de doorgaande litze van de hoofdkabel. Verbind daarna de litze of het aardscherm van de aansluitkabel met de separate aarddraad middels een moerklem.
5. Plaats de aftakringklem op de hoofdkabel. Monteer eerst de nulader van de aftakkabel door deze door de aftakringklem te voeren.
6. Maak de nul-aarde verbinding door de nulader van de aftakkabel middels een moerklem op de doorgaande litze van de hoofdkabel te monteren.
7. Monteer de fasen van de aftakkabel in de aftakringklem.
8. Monteer de eventueel aanwezige hulpader in de aftakkabel op de hulpader in de hoofdkabel.

Bij montage onder spanning:

9. Let op! De aftakkabel komt nu onder spanning!
10. Test of de aftakkabel onder spanning staat.
11. Vervolg met de handelingen t.b.v. de mofmontage.
    Plaats daarbij een stuk 3D gaasmat tussen de hoofdkabel en aftakkabel tot aan het uiteinde van de loodmantel.

Dit document is door Enexis aangeduid met vertrouwelijkheidsniveau “Openbaar”.

8	Verbindingsmof LS-aansluitkabel of OVL-kabel	
Kabel 1 (geleiders ≤ 16mm² Cu)		**Kabel 2 (geleiders ≤ 16mm² Cu)**
GPLK	(3 x) 4x …	GPLK (3 x) 4 x …
GPLKh	(3 x) 4x … + 4 x 1,5/2,5	GPLKh (3 x) 4 x … + 4 x 1,5/2,5

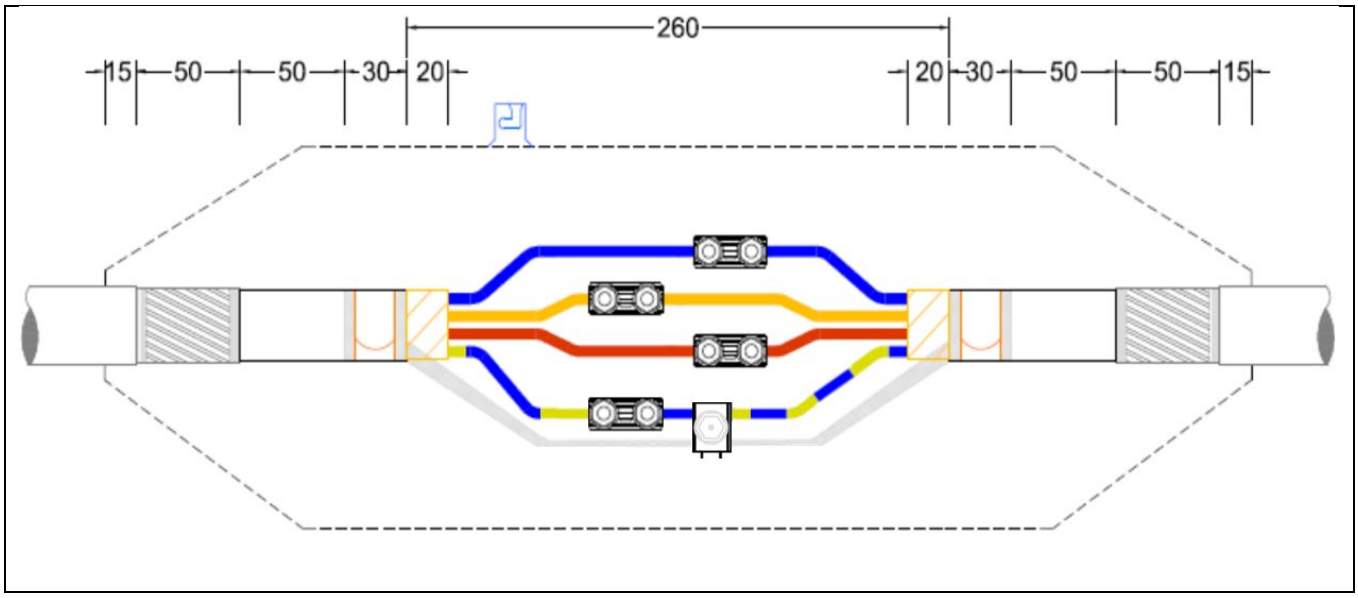

Opmerkingen:

- De maatvoering betreft een minimale maatvoering. Een grotere maatvoering aanhouden is toegestaan. Er is dan mogelijk wel meer mofmateriaal nodig dan is besteld.

- In enkele gebieden kunnen deze kabels zijn voorzien van een hulpader. Een hulpader werd in bepaalde gebieden gebruikt voor (tarief-)sturing. Bij aanwezigheid van een hulpader is aanvullend op de tekening nog een Pfisterer Type 1 verbindingsklem nodig voor het verbinden van de hulpader.

Montagestappen:

1. Prepareer de beide kabels.
2. Bepaal de nulader (middels het inprikken van de beoogde nuladers) en markeer deze op beide hoofdkabels.
3. Maak een koppeling tussen beide loodmantels middels de litze en de rolbandveren.
4. Verbind de beide nuladers met elkaar middels de Pfisterer Type 1 of 2 klem.
5. Maak daarna de aarde-nul-verbinding middels de Niled LVIB-16 klem op de litze.
6. Verbind de fase-aders met elkaar middels de verbindingsklemmen.
7. Verbind de eventueel aanwezige hulpaders met elkaar middels de verbindingsklemmen.
8. Vervolg met de handelingen t.b.v. de mofmontage.

Dit document is door Enexis aangeduid met vertrouwelijkheidsniveau “Openbaar”.

9	Verbindingsmof LS-aansluitkabel of OVL-kabel	
Kabel 1 (geleiders ≤ 16mm² Cu)		**Kabel 2 (geleiders ≤ 16mm² Cu)**
VO-YMvKas	(3 x) 4 x .. + ..	GPLK (3 x) 4 x …
VG-YMvKhas	(3 x) 4 x .. + ..	GPLKh (3 x) 4 x … + 4 x 1,5/2,5

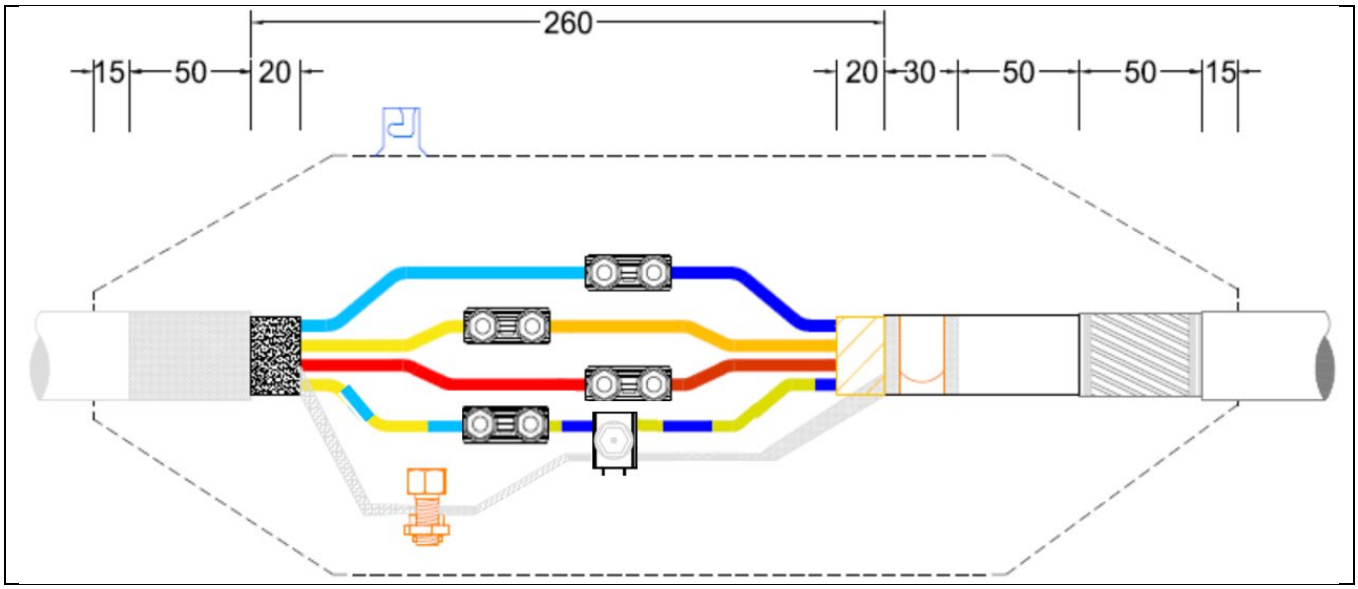

Opmerkingen:

- De maatvoering betreft een minimale maatvoering. Een grotere maatvoering aanhouden is toegestaan. Er is dan mogelijk wel meer mofmateriaal nodig dan is besteld.

- In enkele gebieden kunnen deze kabels zijn voorzien van een hulpader. Een hulpader werd in bepaalde gebieden gebruikt voor (tarief-)sturing. Bij aanwezigheid van een hulpader is aanvullend op de tekening nog een Pfisterer Type 1 verbindingsklem nodig voor het verbinden van de hulpader.

Montagestappen:

1. Prepareer de beide kabels.
2. Bepaal de nulader (middels het inprikken van de beoogde nuladers) en markeer deze op beide hoofdkabels.
3. Maak een verbinding tussen de aardlitze van de kunststofkabel en de loodmantel van de GPLK. Monteer hierbij eerst de losse litze middels de rolbandveer op de loodmantel. Verbind daarna de beide litzes met elkaar middels de 1e moerklem.
4. Verbind de beide nuladers met elkaar middels de Pfisterer Type 1 of 2 klem.
5. Maak daarna de aarde-nul-verbinding middels de Niled LVIB-16 klem op de litze.
6. Verbind de fase-aders met elkaar middels de verbindingsklemmen.
7. Verbind de eventueel aanwezige hulpaders met elkaar middels de verbindingsklemmen.
8. Vervolg met de handelingen t.b.v. de mofmontage.

Dit document is door Enexis aangeduid met vertrouwelijkheidsniveau “Openbaar”.

10	Verbindingsmof LS-aansluitkabel of OVL-kabel	
Kabel 1 (geleiders ≤ 16mm² Cu)		**Kabel 2 (geleiders ≤ 16mm² Cu)**
VO-YMvKas	(3 x) 4 x .. + ..	VO-YMvKas (3 x) 4 x .. + ..
VG-YMvKhas	(3 x) 4 x .. + ..	VG-YMvKhas (3 x) 4 x .. + ..

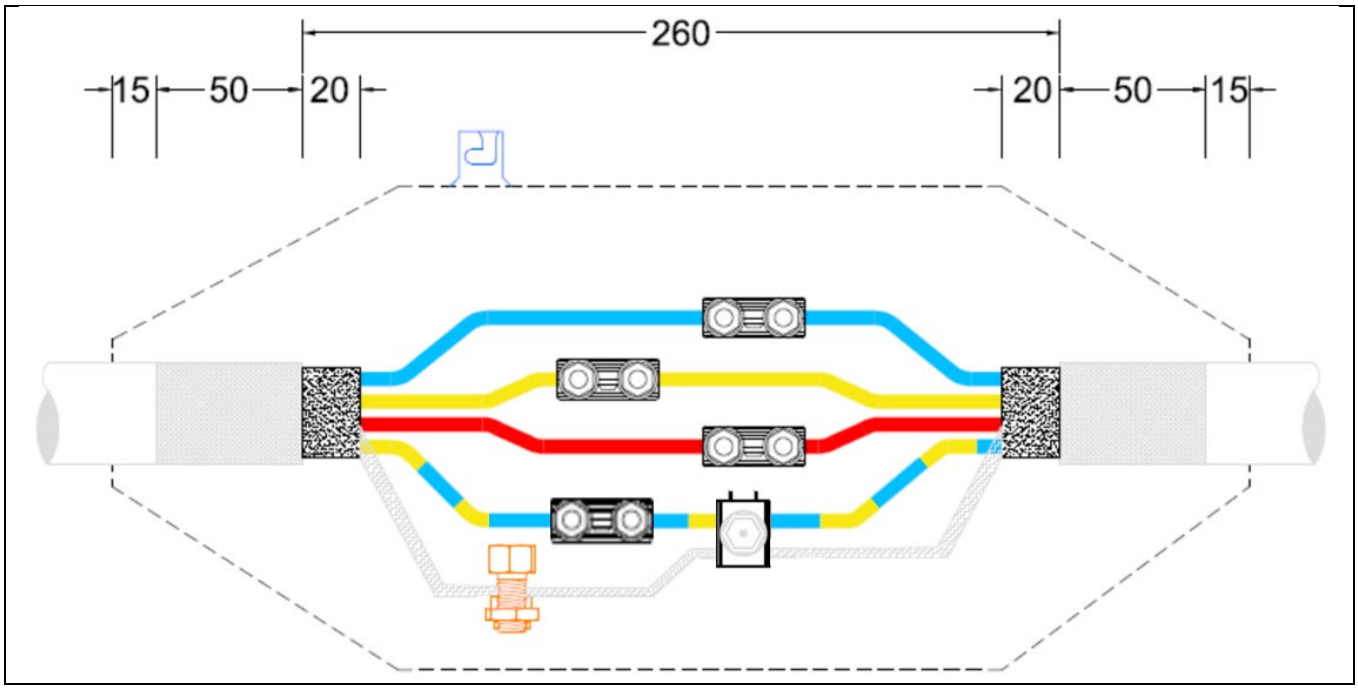

Opmerkingen:

- De maatvoering betreft een minimale maatvoering. Een grotere maatvoering aanhouden is toegestaan. Er is dan mogelijk wel meer mofmateriaal nodig dan is besteld.

- In enkele gebieden kunnen deze kabels zijn voorzien van een hulpader. Een hulpader werd in bepaalde gebieden gebruikt voor (tarief-)sturing. Bij aanwezigheid van een hulpader is aanvullend op de tekening nog een Pfisterer Type 1 verbindingsklem nodig voor het verbinden van de hulpader.

Montagestappen:

1. Prepareer de beide kabels.
2. Bepaal de nulader (middels het inprikken van de beoogde nuladers) en markeer deze op beide hoofdkabels.
3. Maak een verbinding tussen de aardlitzes van de kunststofkabels middels de 1e moerklem.
4. Verbind de beide nuladers met elkaar middels de Pfisterer Type 1 of 2 klem.
5. Maak daarna de aarde-nul-verbinding middels de Niled LVIB-16 klem op de litze.
6. Verbind de fase-aders met elkaar middels de verbindingsklemmen.
7. Verbind de eventueel aanwezige hulpaders met elkaar middels de verbindingsklemmen.
8. Vervolg met de handelingen t.b.v. de mofmontage.

Dit document is door Enexis aangeduid met vertrouwelijkheidsniveau “Openbaar”.

11	Verbindingsmof LS-aansluitkabel of OVL-kabel

Kabel 1 (geleiders ≤ 16mm² Al)		Kabel 2 (geleiders ≤ 16mm² Cu)	
VMvK	4 x 16Al + ..	VO-YMvKas	(3 x) 4 x .. + ..
		VG-YMvKhas	(3 x) 4 x .. + ..

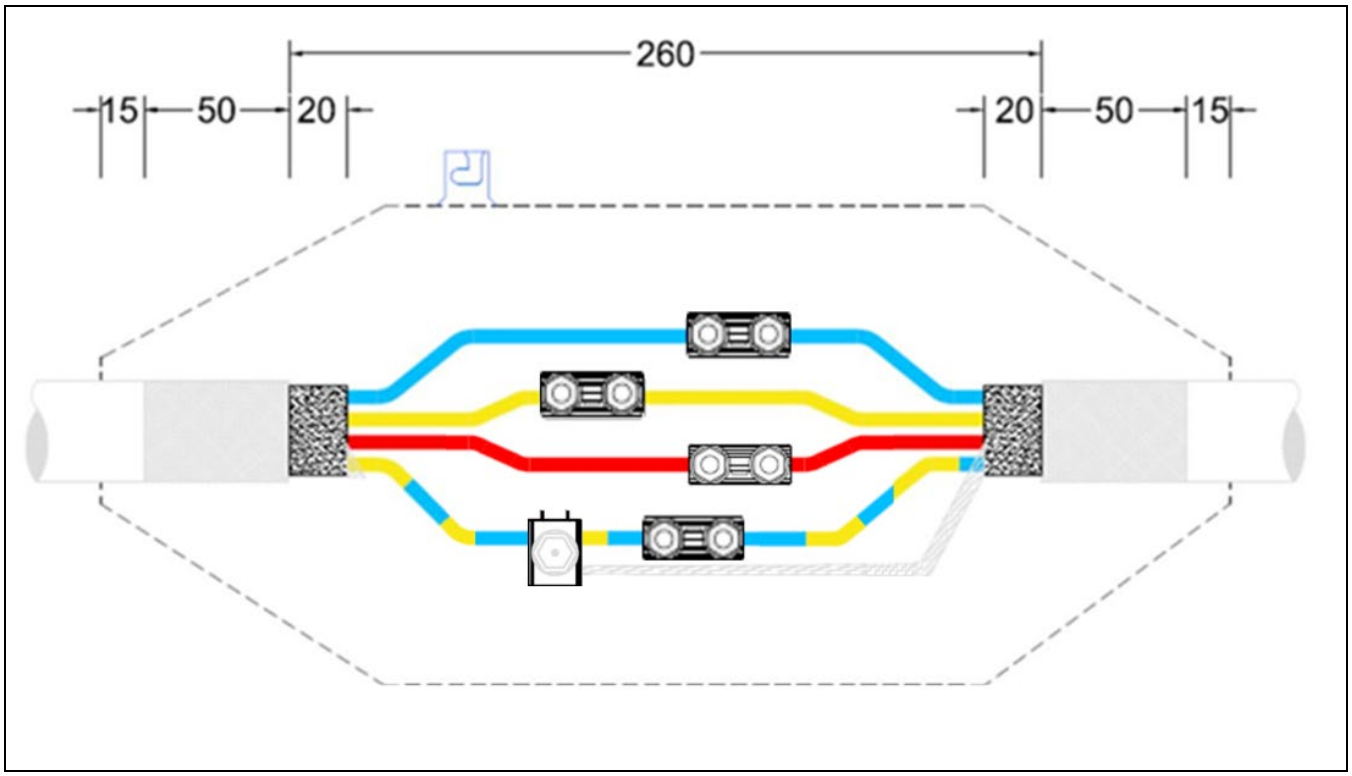

Opmerkingen:

- De maatvoering betreft een minimale maatvoering. Een grotere maatvoering aanhouden is toegestaan. Er is dan mogelijk wel meer mofmateriaal nodig dan is besteld.

- In enkele gebieden kunnen deze kabels zijn voorzien van een hulpader. Een hulpader werd in bepaalde gebieden gebruikt voor (tarief-)sturing. Bij aanwezigheid van een hulpader is aanvullend op de tekening nog een Pfisterer Type 1 verbindingsklem nodig voor het verbinden van de hulpader.

Montagestappen:

1. Prepareer de beide kabels.
2. Bepaal de nulader (middels het inprikken van de beoogde nuladers) en markeer deze op beide hoofdkabels.
3. Verbind de beide nuladers met elkaar middels de Pfisterer Type 1 of 2 klem.
4. Maak daarna de aarde-nul-verbinding middels de Niled LVIB-16 klem op de litze.
5. Verbind de fase-aders met elkaar middels de verbindingsklemmen.
6. Verbind de eventueel aanwezige hulpaders met elkaar middels de verbindingsklemmen.
7. Vervolg met de handelingen t.b.v. de mofmontage.

Dit document is door Enexis aangeduid met vertrouwelijkheidsniveau “Openbaar”.

12	Verbindingsmof LS-aansluitkabel

Hoofdkabel 1 (geleider 16 mm² Cu)	Hoofdkabel 2 (geleider 50 mm² Al)
VO-YMvKas 4 x 16 VG-YMvKas 4 x 16	VVMvKsas 4 x 50Al

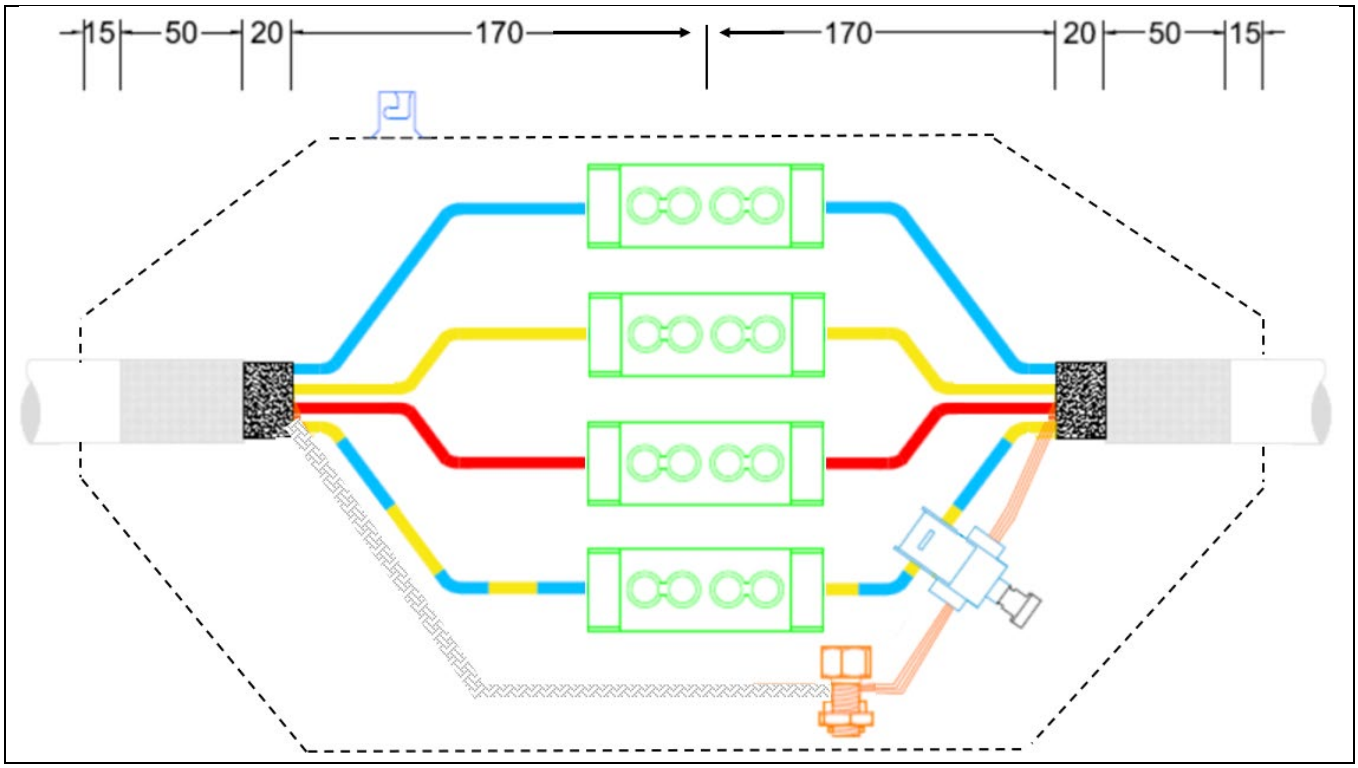

Opmerkingen:

- De maatvoering betreft een minimale maatvoering. Een grotere maatvoering aanhouden is toegestaan. Er is dan mogelijk wel meer mofmateriaal nodig dan is besteld.

Montagestappen:

1. Prepareer de beide kabels.
2. Bepaal de nulader (middels het inprikken van de beoogde nuladers) en markeer deze op beide hoofdkabels.
3. Voer het aardscherm van de VVMvK kabel door de aftakboring van de geïsoleerde LVIB 150/240 aftakklem. Verbind daarna beide aardschermen middels de moerklem.
4. Verbind de beide nuladers met elkaar middels de verbindingsklem.
5. Maak de nul-aarde verbinding middels de geïsoleerde LVIB 150/240 aftakklem.
6. Verbind de fase-aders met elkaar middels de verbindingsklemmen. In plaats van naast elkaar, mogen de verbindingsklemmen ook versprongen van elkaar gemonteerd worden.
7. Vervolg met de handelingen t.b.v. de mofmontage.

Dit document is door Enexis aangeduid met vertrouwelijkheidsniveau “Openbaar”.

13	Aftakmof LS-hoofdnet

Aftakkabel (geleiders > 16mm² Cu of > 50mm² Al)		Hoofdkabel (geleiders ≥ 25mm²)	
VVMvKsas	4 x …	VVMvKsas	4 x … Al
VVMvKhsas	4 x … + 4 x 2,5/6	VVMvKhsas	4 x … Al + 4 x 2,5/6

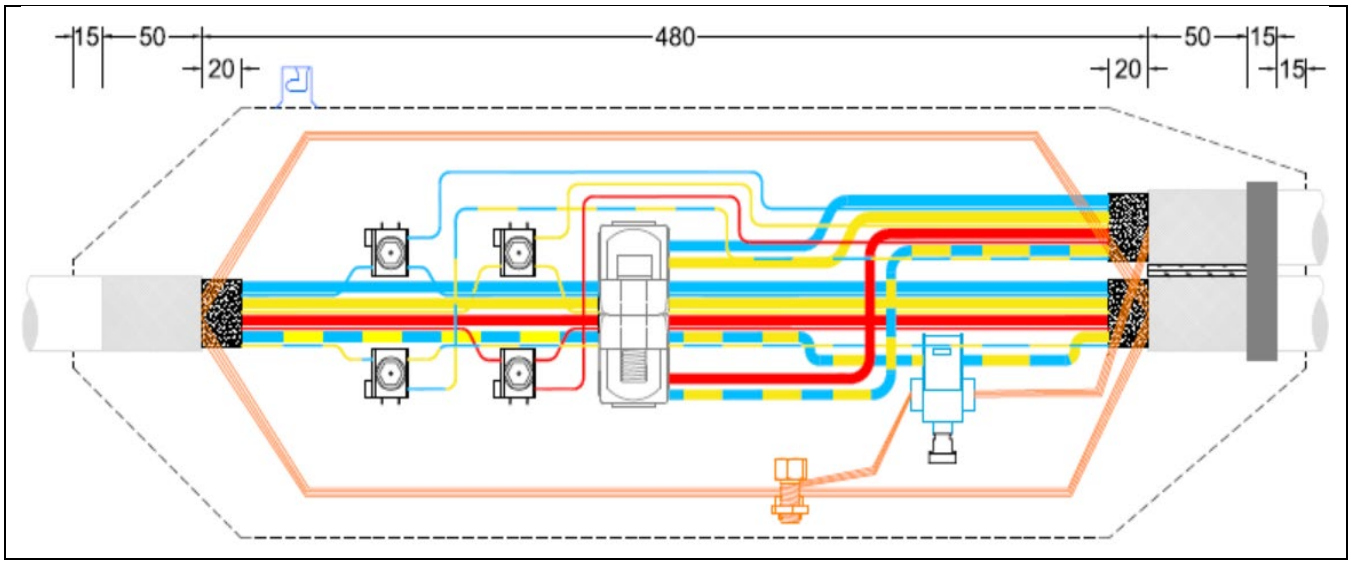

Opmerkingen:

- De maatvoering betreft een minimale maatvoering. Een grotere maatvoering aanhouden is toegestaan en/of nodig bij een hoofdkabel 4x240Al (circa 15cm extra). Er is dan mogelijk wel meer mofmateriaal nodig dan is besteld.
- Niet alle hoofdkabels zijn voorzien van hulpaders. Hulpaders worden in bepaalde gebieden gebruikt t.b.v. openbare verlichting en/of werden gebruikt voor tariefsturing. Bij afwezigheid van hulpaders zijn de in de tekening vermelde aftakklemmen LVIB-16 van Niled niet nodig voor de hulpaderaftakking.
- Enkele Aftakringklemmen zijn ongeschikt voor de doorvoer van evt. in de hoofdkabel aanwezige hulpaders. In deze situatie moeten evt. aanwezige hulpaders geknipt worden en buiten de Aftakringklem om verbonden worden middels Pfisterer verbindingsklemmen Type 1.
- Bij reparatie van gestoorde aftakmoffen in het hoofdnet waarbij én de hoofdkabel opnieuw moet worden verbonden én de aftakkabel afgetakt moet worden, is het omwille van de thermische belastbaarheid niet wenselijk om een gecombineerde aftak-verbindingsmof te maken.

Montagestappen:

1. Prepareer de hoofdkabel en aftakkabel.
2. Bepaal de nulader (middels het inprikken van de beoogde nulader) en markeer deze op de hoofd- en aftakkabel.
3. Inprikken van de fase aders en controleer of de hoofdkabel spanningsloos is.
4. Voer het aardscherm van de aftakkabel door de aftakboring van de geïsoleerde LVIB 150/240 aftakklem. Monteer dit aardscherm daarna op het aardscherm van de hoofdkabel middels de moerklem.
5. Maak de nul-aarde verbinding middels de geïsoleerde LVIB 150/240 aftakklem.
6. Plaats de aftakringklem losjes op de hoofdkabel. Voorkom dat de isolatie van de hoofdaders hierbij wordt doorsneden.
7. Monteer eerst de nul en daarna de fasen van de aftakkabel in de aftakboringen van de aftakringklem.
8. Monteer de evt. aanwezige hulpaders in de aftakkabel op de hulpaders in de hoofdkabel.
9. Draai de klemhelften van de aftakringklem aan.
10. Test de elektrische verbinding van de aftakkabel.
11. Vervolg met de handelingen t.b.v. de mof montage.

Dit document is door Enexis aangeduid met vertrouwelijkheidsniveau “Openbaar”.

14	Aftakmof LS-hoofdnet

Aftakkabel (geleiders > 16mm² Cu of > 50mm² Al)		Hoofdkabel (geleiders ≥ 25mm²)	
VVMvKsas	4 x …	VVMvK	4 x … Al
VVMvKhsas	4 x … + 4 x 2,5/6	VVMvKh	4 x … Al + 4 x 2,5/6

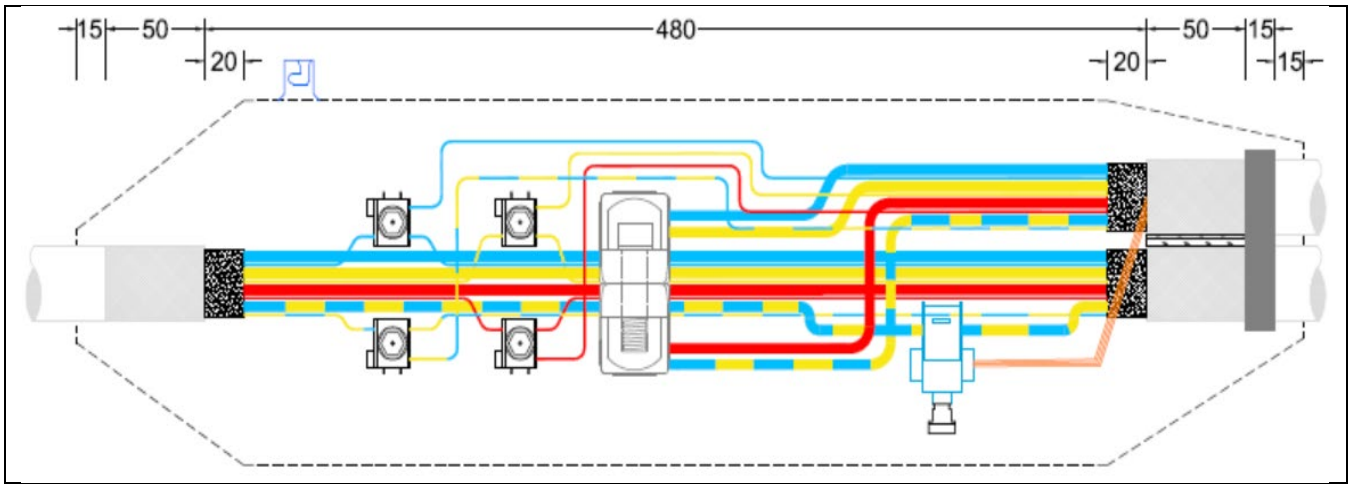

Opmerkingen:

- De maatvoering betreft een minimale maatvoering. Een grotere maatvoering aanhouden is toegestaan en/of nodig bij een hoofdkabel 4x240Al (circa 15cm extra). Er is dan mogelijk wel meer mofmateriaal nodig dan is besteld.

- Niet alle hoofdkabels zijn voorzien van hulpaders. Hulpaders worden in bepaalde gebieden gebruikt t.b.v. openbare verlichting en/of werden gebruikt voor tariefsturing. Bij afwezigheid van hulpaders zijn de in de tekening vermelde aftakklemmen LVIB-16 van Niled niet nodig voor de hulpaderaftakking.

- Enkele Aftakringklemmen zijn ongeschikt voor de doorvoer van evt. in de hoofdkabel aanwezige hulpaders. In deze situatie moeten evt. aanwezige hulpaders geknipt worden en buiten de Aftakringklem om verbonden worden middels Pfisterer verbindingsklemmen Type 1.

- Bij reparatie van gestoorde aftakmoffen in het hoofdnet waarbij én de hoofdkabel opnieuw moet worden verbonden én de aftakkabel afgetakt moet worden, is het omwille van de thermische belastbaarheid niet wenselijk om een gecombineerde aftak-verbindingsmof te maken.

Montagestappen:

1. Prepareer de hoofdkabel en aftakkabel.
2. Bepaal de nulader (middels het inprikken van de beoogde nulader) en markeer deze op de hoofd- en aftakkabel.
3. Inprikken van de fase aders en controleer of de hoofdkabel spanningsloos is.
4. Maak de nul-aarde verbinding door het aardscherm van de aftakkabel middels de geïsoleerde LVIB 150/240 aftakklem te verbinden met de nulader van de hoofdkabel.
5. Plaats de aftakringklem losjes op de hoofdkabel. Voorkom dat de isolatie van de hoofdaders hierbij wordt doorsneden.
6. Monteer eerst de nul en daarna de fasen van de aftakkabel in de aftakboringen van de aftakringklem.
7. Monteer de evt. aanwezige hulpaders in de aftakkabel op de hulpaders in de hoofdkabel.
8. Draai de klemhelften van de aftakringklem aan.
9. Test de elektrische verbinding van de aftakkabel.
10. Vervolg met de handelingen t.b.v. de mof montage.

Dit document is door Enexis aangeduid met vertrouwelijkheidsniveau “Openbaar”.

15	**Aftakmof LS-hoofdnet Bij een separaat aardnet 25, 35 of 50 mm2 Cu**

Aftakkabel (geleiders > 16mm² Cu of > 50mm² Al)		**Hoofdkabel (geleiders ≥ 25mm²)**	
VVMvKsas	4 x …	VVMvK	4 x … Al
VVMvKhsas	4 x … + 4 x 2,5/6	VVMvKh	4 x … Al + 4 x 2,5/6

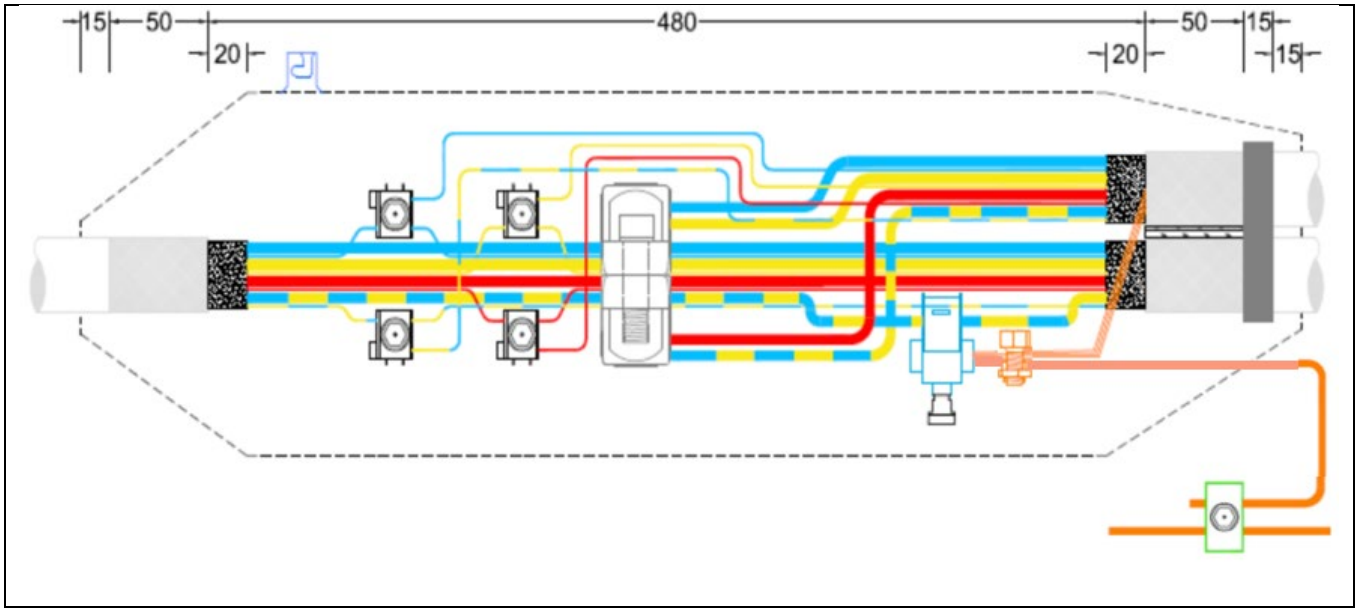

Opmerkingen:

- De maatvoering betreft een minimale maatvoering. Een grotere maatvoering aanhouden is toegestaan en/of nodig bij een hoofdkabel 4x240Al (circa 15cm extra). Er is dan mogelijk wel meer mofmateriaal nodig dan is besteld.

- Niet alle hoofdkabels zijn voorzien van hulpaders. Hulpaders worden in bepaalde gebieden gebruikt t.b.v. openbare verlichting en/of werden gebruikt voor tariefsturing. Bij afwezigheid van hulpaders zijn de in de tekening vermelde aftakklemmen LVIB-16 van Niled niet nodig voor de hulpaderaftakking.

- Enkele Aftakringklemmen zijn ongeschikt voor de doorvoer van evt. in de hoofdkabel aanwezige hulpaders. In deze situatie moeten evt. aanwezige hulpaders geknipt worden en buiten de Aftakringklem om verbonden worden middels Pfisterer verbindingsklemmen Type 1.

- Bij reparatie van gestoorde aftakmoffen in het hoofdnet waarbij én de hoofdkabel opnieuw moet worden verbonden én de aftakkabel afgetakt moet worden, is het omwille van de thermische belastbaarheid niet wenselijk om een gecombineerde aftak-verbindingsmof te maken.

Montagestappen:

1. Prepareer de hoofdkabel en aftakkabel.
2. Bepaal de nulader (middels het inprikken van de beoogde nulader) en markeer deze op de hoofd- en aftakkabel.
3. Inprikken van de fase aders en controleer of de hoofdkabel spanningsloos is.
4. Maak de nul-aarde verbinding door het aardscherm van de aftakkabel middels de geïsoleerde LVIB 150/240 aftakklem te verbinden met de nulader van de hoofdkabel.
5. Verbind de litze van de aftakkabel middels de moerklem met de blanke geleider van het separate aardnet.
6. Plaats de aftakringklem losjes op de hoofdkabel. Voorkom dat de isolatie van de hoofdaders hierbij wordt doorsneden.
7. Monteer eerst de nul en daarna de fasen van de aftakkabel in de aftakboringen van de aftakringklem.
8. Monteer de evt. aanwezige hulpaders in de aftakkabel op de hulpaders in de hoofdkabel.
9. Draai de klemhelften van de aftakringklem aan.
10. Test de elektrische verbinding van de aftakkabel.
11. Vervolg met de handelingen t.b.v. de mof montage.

Dit document is door Enexis aangeduid met vertrouwelijkheidsniveau “Openbaar”.

16	Aftakmof LS-hoofdnet	
Aftakkabel (geleiders > 16mm² Cu of > 50mm² Al)		**Hoofdkabel (geleiders ≥ 25mm²)**
VVMvKsas	4 x …	GPLK 4 x …
VVMvKhsas	4 x … + 4 x 2,5/6	GPLKh 4 x … + 4 x 1,5/2,5/6

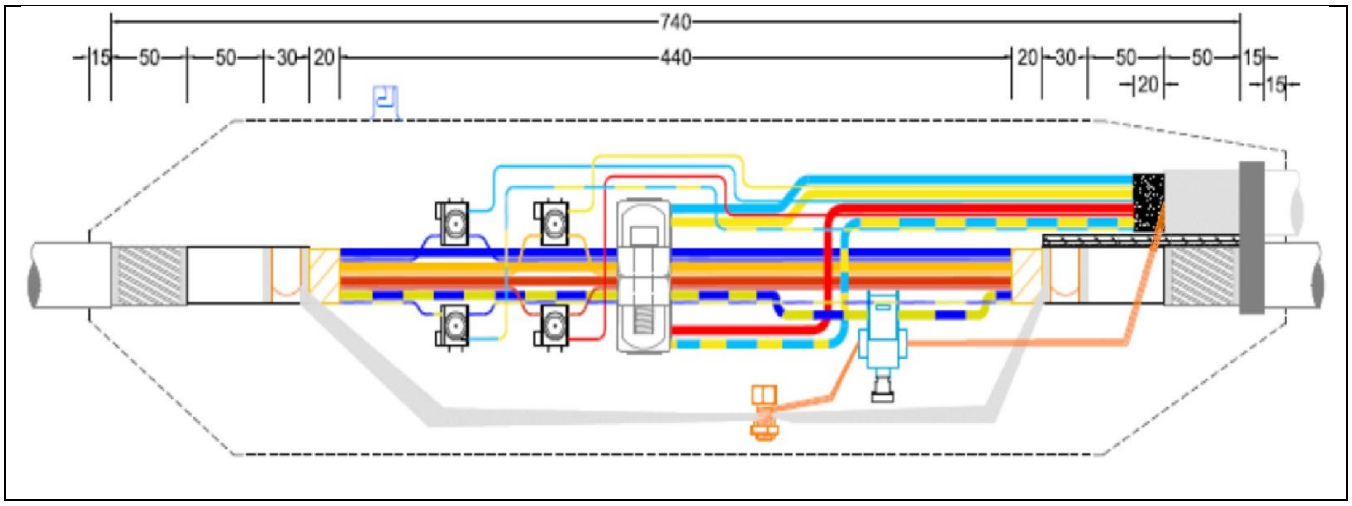

Opmerkingen:

- De maatvoering betreft een minimale maatvoering. Een grotere maatvoering aanhouden is toegestaan. Er is dan mogelijk wel meer mofmateriaal nodig dan is besteld.
- Niet alle hoofdkabels zijn voorzien van hulpaders. Hulpaders worden in bepaalde gebieden gebruikt t.b.v. openbare verlichting en/of werden gebruikt voor tariefsturing. Bij afwezigheid van hulpaders zijn de in de tekening vermelde aftakklemmen LVIB-16 van Niled niet nodig voor de hulpaderaftakking.
- Enkele Aftakringklemmen zijn ongeschikt voor de doorvoer van evt. in de hoofdkabel aanwezige hulpaders. In deze situatie moeten evt. aanwezige hulpaders geknipt worden en buiten de Aftakringklem om verbonden worden middels Pfisterer verbindingsklemmen Type 1.
- Bij reparatie van gestoorde aftakmoffen in het hoofdnet waarbij én de hoofdkabel opnieuw moet worden verbonden én de aftakkabel afgetakt moet worden, is het omwille van de thermische belastbaarheid niet wenselijk om een gecombineerde aftak-verbindingsmof te maken.

Montagestappen:

1. Prepareer de hoofdkabel en aftakkabel.
2. Maak voorafgaand aan het verwijderen van de loodmantel eerst een koppeling van beide (latere) loodmanteluiteinden middels de litze en de rolbandveren.
3. Bepaal de nulader (middels het inprikken van de beoogde nulader) en markeer deze op de hoofd- en aftakkabel.
4. Inprikken van de fase aders en controleer of de hoofdkabel spanningsloos is.
5. Voer het aardscherm van de aftakkabel door de aftakboring van de geïsoleerde LVIB 150/240 aftakklem. Monteer dit aardscherm daarna op de litze van de GPLK hoofdkabel middels de moerklem.
6. Maak de nul-aarde verbinding middels de geïsoleerde LVIB 150/240 aftakklem.
7. Plaats de aftakringklem losjes op de hoofdkabel. Voorkom dat de isolatie van de hoofdaders hierbij wordt doorsneden.
8. Monteer eerst de nul en daarna de fasen van de aftakkabel in de aftakboringen van de aftakringklem.
9. Monteer de evt. aanwezige hulpaders in de aftakkabel op de hulpaders in de hoofdkabel.
10. Draai de klemhelften van de aftakringklem aan.
11. Test de elektrische verbinding van de aftakkabel.
12. Vervolg met de handelingen t.b.v. de mofmontage. Plaats daarbij een stuk 3D gaasmat tussen de hoofdkabel en aftakkabel tot aan het uiteinde van de loodmantel.

Dit document is door Enexis aangeduid met vertrouwelijkheidsniveau “Openbaar”.

17	**Aftakmof LS-hoofdnet Bij een separaat aardnet 25, 35 of 50mm² Cu**

Aftakkabel (geleiders > 16mm² Cu of > 50mm² Al)	**Hoofdkabel (geleiders ≥ 25mm²)**
VVMvKsas 4 x …	VVMvKsas 4 x … Al
VVMvKhsas 4 x … + 4 x 2,5/6	VVMvKhsas 4 x … Al + 4 x 2,5/6

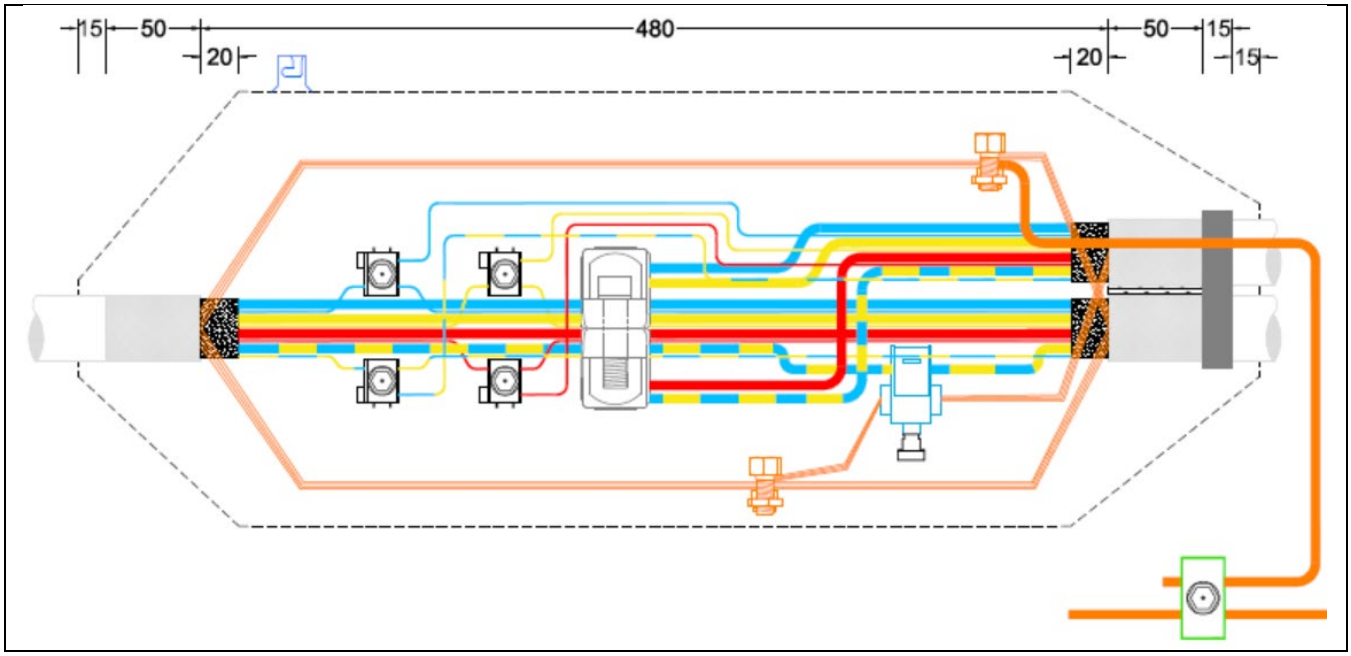

Opmerkingen:

- De maatvoering betreft een minimale maatvoering. Een grotere maatvoering aanhouden is toegestaan en/of nodig bij een hoofdkabel 4x240Al (circa 15cm extra). Er is dan mogelijk wel meer mofmateriaal nodig dan is besteld.
- Niet alle hoofdkabels zijn voorzien van hulpaders. Hulpaders worden in bepaalde gebieden gebruikt t.b.v. openbare verlichting en/of werden gebruikt voor tariefsturing. Bij afwezigheid van hulpaders zijn de in de tekening vermelde aftakklemmen LVIB-16 van Niled niet nodig voor de hulpaderaftakking.
- De aarde-nul-verbinding wordt hier gerealiseerd middels de moerklem. Hiertoe de nulader van de aftakkabel door de ringklem heen voeren of realiseren middels een extra, losse draad.
- Enkele Aftakringklemmen zijn ongeschikt voor de doorvoer van evt. in de hoofdkabel aanwezige hulpaders. In deze situatie moeten evt. aanwezige hulpaders geknipt worden en buiten de Aftakringklem om verbonden worden middels Pfisterer verbindingsklemmen Type 1.
- Bij reparatie van gestoorde aftakmoffen in het hoofdnet waarbij én de hoofdkabel opnieuw moet worden verbonden én de aftakkabel afgetakt moet worden, is het omwille van de thermische belastbaarheid niet wenselijk om een gecombineerde aftak-verbindingsmof te maken.

Montagestappen:

1. Prepareer de hoofdkabel en aftakkabel.
2. Bepaal de nulader (middels het inprikken van de beoogde nulader) en markeer deze op de hoofd- en aftakkabel
3. Inprikken van de fase aders en controleer of de hoofdkabel spanningsloos is.
4. Voer het aardscherm van de aftakkabel door de aftakboring van de geïsoleerde LVIB 150/240 aftakklem. Verbind dit aardscherm daarna op het aardscherm van de hoofdkabel middels de 1e moerklem.
5. Verbind het aardscherm van de hoofdkabel middels de 2e moerklem én de aarde-aftakklem met de blanke geleider van het separate aardnet. Gebruik als “koppelgeleider” enkel koperen draad!
6. Maak de nul-aarde verbinding middels de geïsoleerde LVIB 150/240 aftakklem.
7. Plaats de aftakringklem losjes op de hoofdkabel. Voorkom dat de isolatie van de hoofdaders hierbij wordt doorsneden.
8. Monteer eerst de nul en daarna de fasen van de aftakkabel in de aftakboringen van de aftakringklem.
9. Monteer de evt. aanwezige hulpaders in de aftakkabel op de hulpaders in de hoofdkabel.
10. Draai de klemhelften van de aftakringklem aan.
11. Test de elektrisch verbinding van de aftakkabel.
12. Vervolg met de handelingen t.b.v. de mof montage.

Dit document is door Enexis aangeduid met vertrouwelijkheidsniveau “Openbaar”.

18	Verbindingsmof LS-hoofdnet

Hoofdkabel 1 (gel. > 16mm² Cu of > 50mm² Al)		Hoofdkabel 2 (gel. > 16mm² Cu of > 50mm² Al)	
VVMvKsas	4 x …	VVMvKsas	4 x …
VVMvKhsas	4 x … + 4 x 2,5/6	VVMvKhsas	4 x … + 4 x 2,5/6

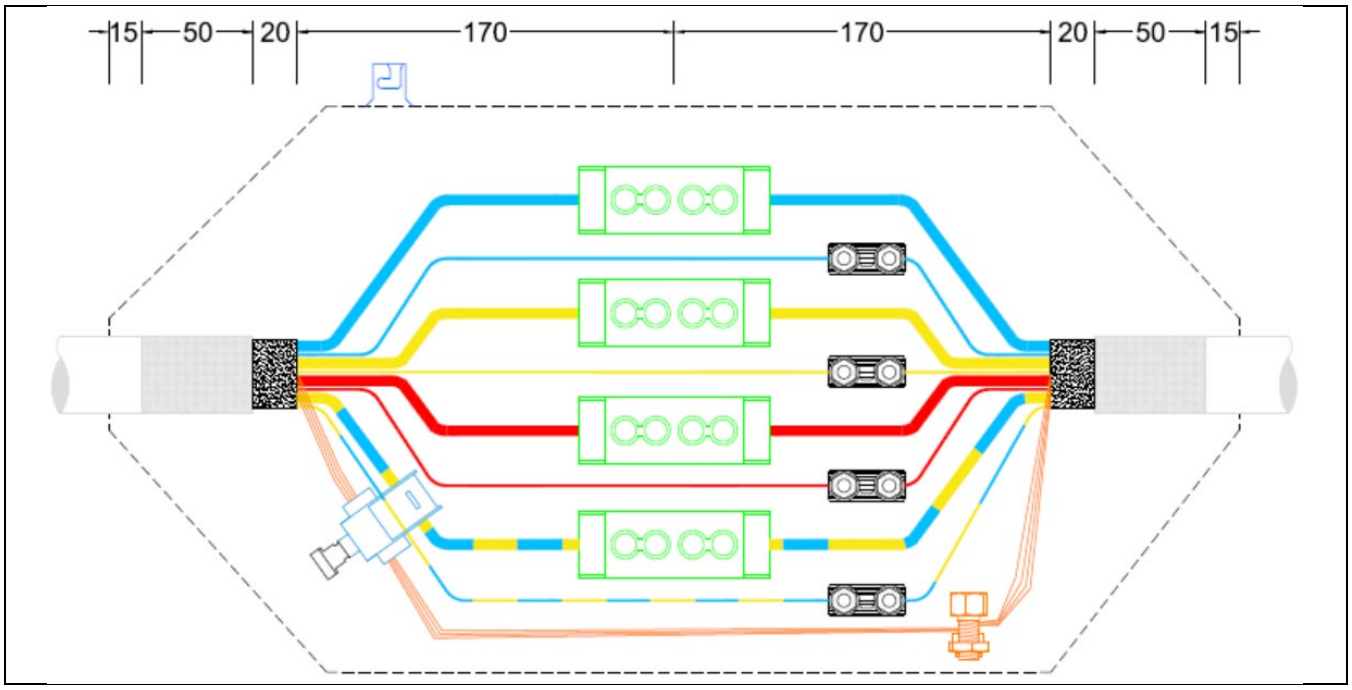

Opmerkingen:

- De maatvoering betreft een minimale maatvoering. Een grotere maatvoering aanhouden is toegestaan en/of nodig bij het maken van aderkruisingen en/of een hoofdkabel 4x240Al (circa 15cm extra). Er is dan mogelijk wel meer mofmateriaal nodig dan is besteld.

- Niet alle hoofdkabels zijn voorzien van hulpaders. Hulpaders worden in bepaalde gebieden gebruikt t.b.v. openbare verlichting en/of werden gebruikt voor tariefsturing. Bij afwezigheid van hulpaders zijn de in de tekening vermelde verbindingsklemmen Type 1 van Pfisterer niet nodig voor de hulpaderverbinding.

Montagestappen:

1. Prepareer de beide hoofdkabels.
2. Inprikken van de aders en controleer of de hoofdkabels spanningsloos zijn.
3. Bepaal de nulader (middels het inprikken van de beoogde nuladers) en markeer deze op beide hoofdkabels.
4. Voer het aardscherm van een hoofdkabel door de aftakboring van de geïsoleerde LVIB 150/240 aftakklem. Verbind daarna beide aardschermen middels de moerklem.
5. Maak de nul-aarde verbinding middels de geïsoleerde LVIB 150/240 aftakklem.
6. Monteer de verbindingsklemmen op de hoofdaders. Monteer eerst de nul en daarna de fasen. In plaats van naast elkaar, mogen deze verbindingsklemmen ook versprongen van elkaar gemonteerd worden.
7. Monteer de verbindingsklemmen op de evt. aanwezige hulpaders. Monteer eerst de nul en daarna de fasen.
8. Test de elektrische verbinding van de hoofdkabels.
9. Vervolg met de handelingen t.b.v. de mof montage.

Dit document is door Enexis aangeduid met vertrouwelijkheidsniveau “Openbaar”.

19	Verbindingsmof LS-hoofdnet

Hoofdkabel 1 (gel. > 16mm² Cu of > 50mm² Al)		Hoofdkabel 2 (gel. > 16mm² Cu of > 50mm² Al)	
VVMvKsas	4 x …	VVMvK	4 x …
VVMvKhsas	4 x … + 4 x 2,5/6	VVMvKh	4 x … + 4 x 2,5/6

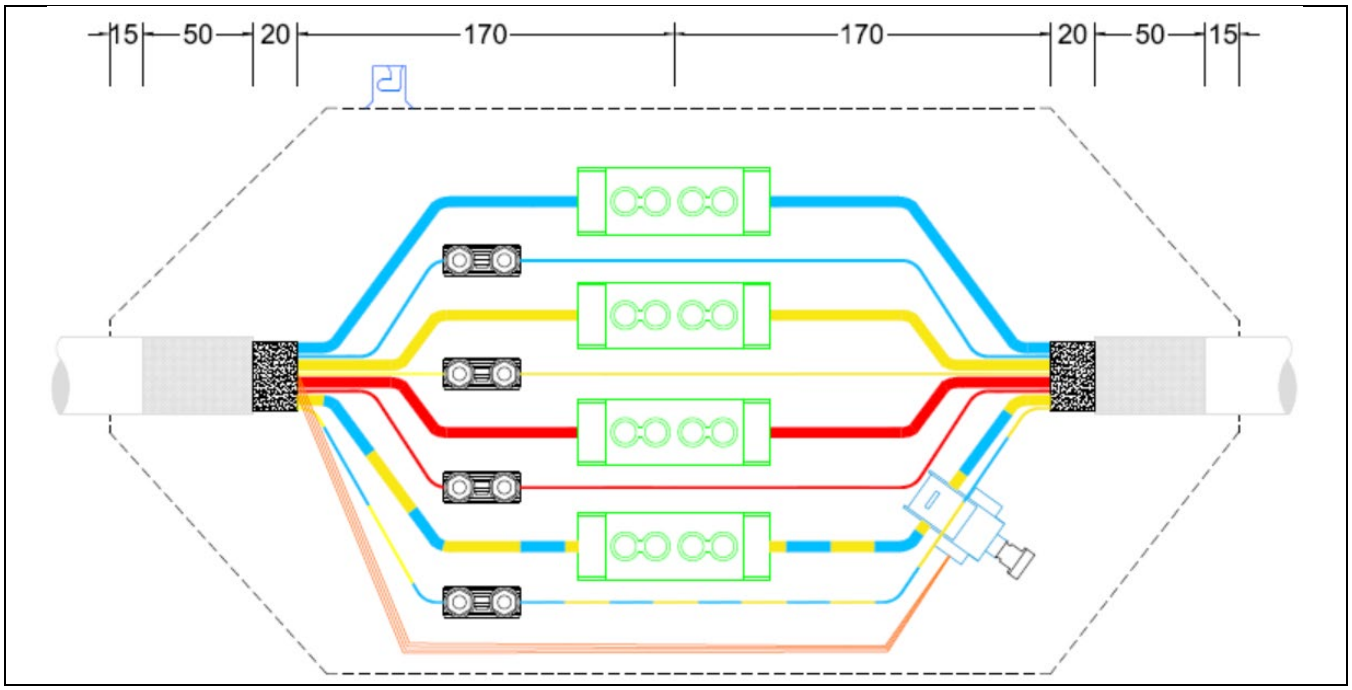

Opmerkingen:

- De maatvoering betreft een minimale maatvoering. Een grotere maatvoering aanhouden is toegestaan en/of nodig bij het maken van aderkruisingen en/of een hoofdkabel 4x240Al (circa 15cm extra). Er is dan mogelijk wel meer mofmateriaal nodig dan is besteld.

- Niet alle hoofdkabels zijn voorzien van hulpaders. Hulpaders worden in bepaalde gebieden gebruikt t.b.v. openbare verlichting en/of werden gebruikt voor tariefsturing. Bij afwezigheid van hulpaders zijn de in de tekening vermelde verbindingsklemmen Type 1 van Pfisterer niet nodig voor de hulpaderverbinding.

Montagestappen:

1. Prepareer de beide hoofdkabels.
2. Inprikken van de aders en controleer of de hoofdkabels spanningsloos zijn
3. Bepaal de nulader (middels het inprikken van de beoogde nuladers) en markeer deze op beide hoofdkabels.
4. Voer het aardscherm van de ene hoofdkabel door de aftakboring van de geïsoleerde LVIB 150/240 aftakklem. Maak daarna de nul-aarde verbinding middels de geïsoleerde LVIB 150/240 aftakklem.
5. Monteer de verbindingsklemmen op de hoofdaders. Monteer eerst de nul en daarna de fasen. In plaats van naast elkaar, mogen deze verbindingsklemmen ook versprongen van elkaar gemonteerd worden.
6. Monteer de verbindingsklemmen op de evt. aanwezige hulpaders. Monteer eerst de nul en daarna de fasen.
7. Test de elektrische verbinding van de hoofdkabels.
8. Vervolg met de handelingen t.b.v. de mof montage.

Dit document is door Enexis aangeduid met vertrouwelijkheidsniveau “Openbaar”.

20	Verbindingsmof LS-hoofdnet Bij een separaat aardnet 25, 35 of 50mm² Cu

Hoofdkabel 1 (gel. > 16mm² Cu of > 50mm² Al)		Hoofdkabel 2 (gel. > 16mm² Cu of > 50mm² Al)	
VVMvKsas	4 x …	VVMvK	4 x …
VVMvKhsas	4 x … + 4 x 2,5/6	VVMvKh	4 x … + 4 x 2,5/6

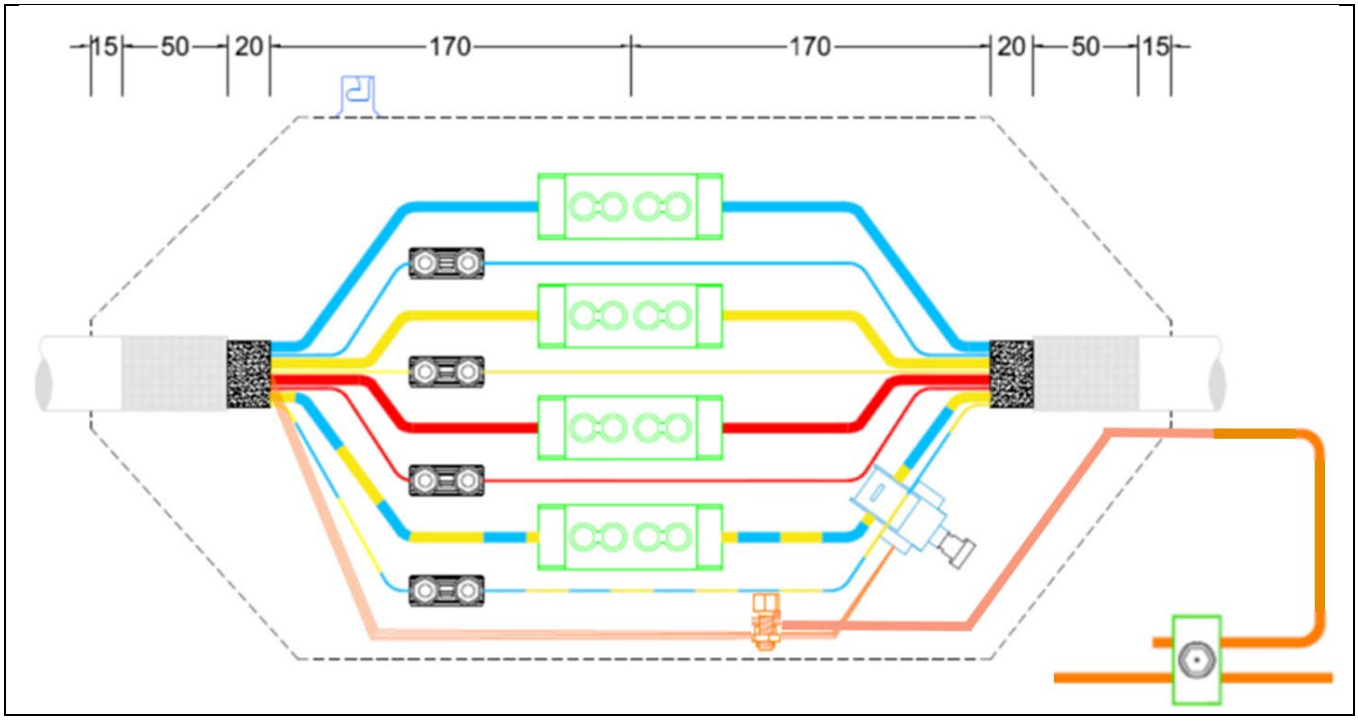

Opmerkingen:

- De maatvoering betreft een minimale maatvoering. Een grotere maatvoering aanhouden is toegestaan en/of nodig bij het maken van aderkruisingen en/of een hoofdkabel 4x240Al (circa 15cm extra). Er is dan mogelijk wel meer mofmateriaal nodig dan is besteld.

- Niet alle hoofdkabels zijn voorzien van hulpaders. Hulpaders worden in bepaalde gebieden gebruikt t.b.v. openbare verlichting en/of werden gebruikt voor tariefsturing. Bij afwezigheid van hulpaders zijn de in de tekening vermelde verbindingsklemmen Type 1 van Pfisterer niet nodig voor de hulpaderverbinding.

Montagestappen:

1. Prepareer de beide hoofdkabels.
2. Inprikken van de aders en controleer of de hoofdkabels spanningsloos zijn
3. Bepaal de nulader (middels het inprikken van de beoogde nuladers) en markeer deze op beide hoofdkabels.
4. Voer het aardscherm van de ene hoofdkabel door de aftakboring van de geïsoleerde LVIB 150/240 aftakklem. Maak daarna de nul-aarde verbinding middels de geïsoleerde LVIB 150/240 aftakklem.
5. Verbind het aardscherm van de hoofdkabel middels de moerklem met de blanke geleider van het separate aardnet.
6. Monteer de verbindingsklemmen op de hoofdaders. Monteer eerst de nul en daarna de fasen. In plaats van naast elkaar, mogen deze verbindingsklemmen ook versprongen van elkaar gemonteerd worden.
7. Monteer de verbindingsklemmen op de evt. aanwezige hulpaders. Monteer eerst de nul en daarna de fasen.
8. Test de elektrische verbinding van de hoofdkabels.
9. Vervolg met de handelingen t.b.v. de mofmontage.

Dit document is door Enexis aangeduid met vertrouwelijkheidsniveau “Openbaar”.

21	Verbindingsmof brandveilige LS-kabel
LS-kabel 1 (geleiders 95mm² Cu)	**Hoofdkabel 2 (geleiders 95 of 150mm² Al)**
Z1G-YMz1Kas B2ca 4 x 95 Cu	V-VMvKsas 4 x … Al

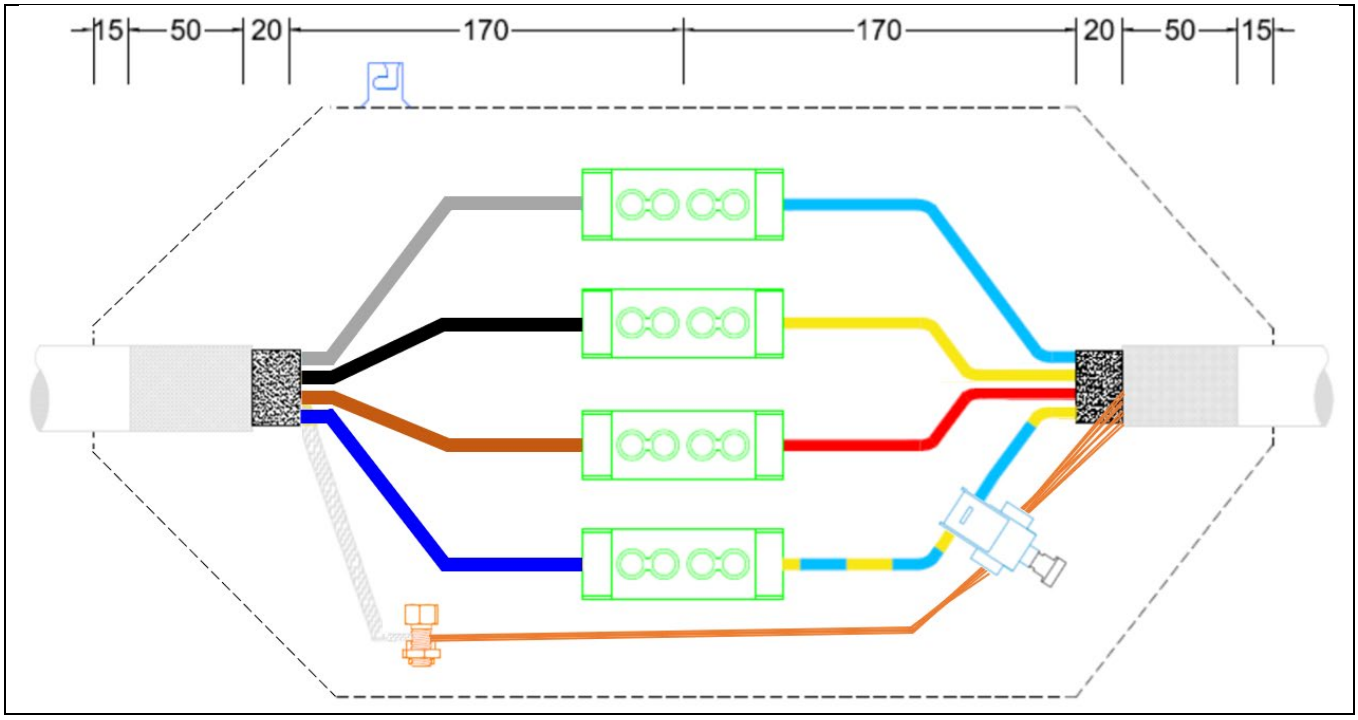

Opmerkingen:

- De maatvoering betreft een minimale maatvoering. Een grotere maatvoering aanhouden is toegestaan. Er is dan mogelijk wel meer mofmateriaal nodig dan is besteld.
- Let op: de brandveilige LS-kabel heeft andere aderkleuren dan de standaard hoofdkabel van Enexis!

Montagestappen:

1. Prepareer de beide LS-kabels.
2. Inprikken van de aders en controleer of de hoofdkabels spanningsloos zijn
3. Bepaal de nulader (middels het inprikken van de beoogde nuladers) en markeer deze op beide hoofdkabels.
4. Voer het aardscherm van de standaard hoofdkabel door de aftakboring van de geïsoleerde LVIB 150/240 aftakklem. Maak daarna de nul-aarde verbinding middels de geïsoleerde LVIB 150/240 aftakklem op de standaard hoofdkabel.
5. Verbind de schermdraden van de brandveilige installatiekabel middels de moerklem met de schermdraden van de standaard hoofdkabel.
6. Monteer de verbindingsklemmen op de aders. Monteer eerst de nul en daarna de fasen. In plaats van naast elkaar, mogen de verbindingsklemmen ook versprongen van elkaar gemonteerd worden. Bij de verbinding tussen een kabel met installatie-aderkleuren en een kabel met de netbeheerders-aderkleuren dienen de aders volgens onderstaand schema met elkaar verbonden te worden:
7. Test de elektrische verbinding van de hoofdkabels.
8. Vervolg met de handelingen t.b.v. de mof montage.

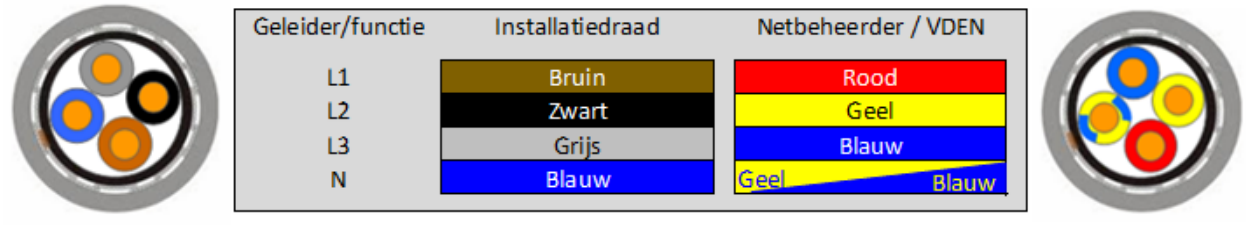

Dit document is door Enexis aangeduid met vertrouwelijkheidsniveau “Openbaar”.

22	Verbindingsmof LS-hoofdnet

Hoofdkabel 1 (geleiders > 16 mm² Cu)		Hoofdkabel 2 (geleiders > 16 mm² Cu)	
GPLK	4 x …	GPLK	4 x …
GPLKh	4 x … + 4 x 2,5/6	GPLKh	4 x … + 4 x 2,5/6

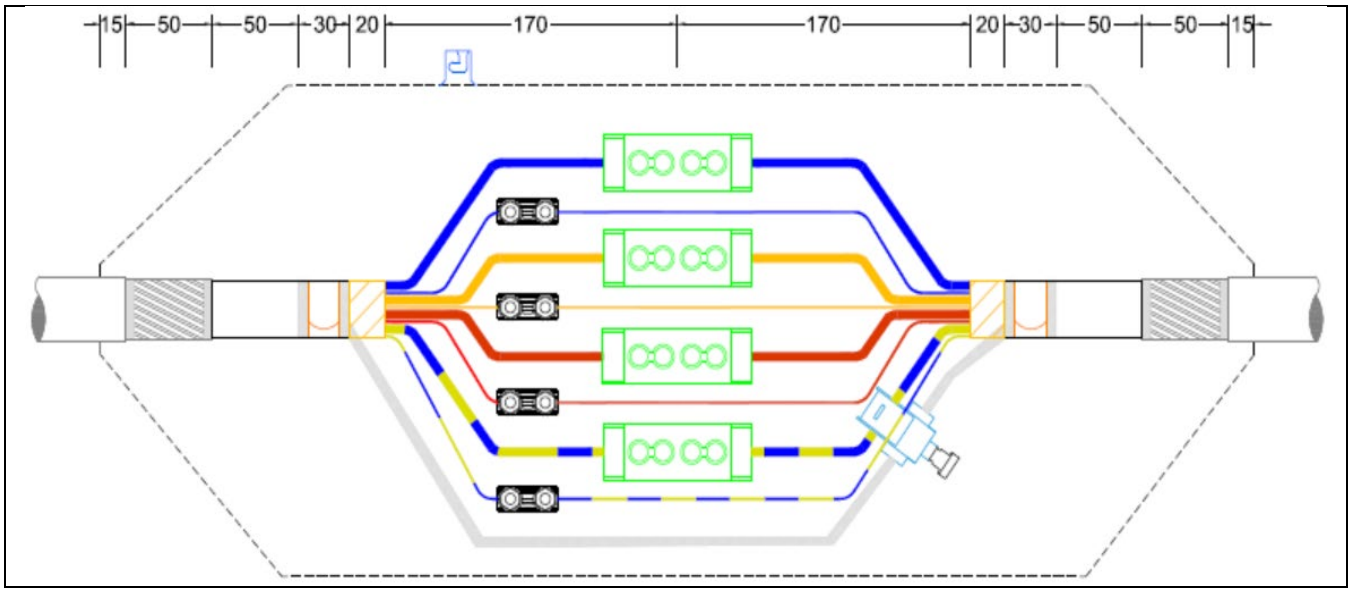

Opmerkingen:

- De maatvoering betreft een minimale maatvoering. Een grotere maatvoering aanhouden is toegestaan en/of nodig bij het maken van aderkruisingen (circa 15cm extra). Er is dan mogelijk wel meer mofmateriaal nodig dan is besteld.

- Niet alle hoofdkabels zijn voorzien van hulpaders. Hulpaders worden in bepaalde gebieden gebruikt t.b.v. openbare verlichting en/of werden gebruikt voor tariefsturing. Bij afwezigheid van hulpaders zijn de in de tekening vermelde verbindingsklemmen Type 1 van Pfisterer niet nodig voor de hulpaderverbinding.

Montagestappen:

1. Prepareer de beide hoofdkabels.
2. Inprikken van de aders en controleer of de hoofdkabels spanningsloos zijn
3. Bepaal de nulader (middels het inprikken van de beoogde nuladers) en markeer deze op beide hoofdkabels.
4. Voer de losse litze door de aftakboring van de geïsoleerde LVIB 150/240 aftakklem. Maak daarna een verbinding tussen beide loodmanteluiteinden middels deze litze en de rolbandveren.
5. Maak de nul-aarde verbinding middels de geïsoleerde LVIB 150/240 aftakklem.
6. Monteer de verbindingsklemmen op de hoofdaders. Monteer eerst de nul en daarna de fasen. In plaats van naast elkaar, mogen deze verbindingsklemmen ook versprongen van elkaar gemonteerd worden.
7. Monteer de verbindingsklemmen op de evt. aanwezige hulpaders. Monteer eerst de nul en daarna de fasen.
8. Test de elektrische verbinding van de hoofdkabels.
9. Vervolg met de handelingen t.b.v. de mof montage.

Dit document is door Enexis aangeduid met vertrouwelijkheidsniveau “Openbaar”.

23	Verbindingsmof LS-hoofdnet

Hoofdkabel 1 (gel. > 16 mm² Cu of > 50mm² Al)		Hoofdkabel 2 (geleiders ≥ 25mm² Cu)	
VVMvKsas	4 x …	GPLK	4 x …
VVMvKhsas	4 x … + 4 x 2,5/6	GPLKh	4 x … + 4 x 2,5/6

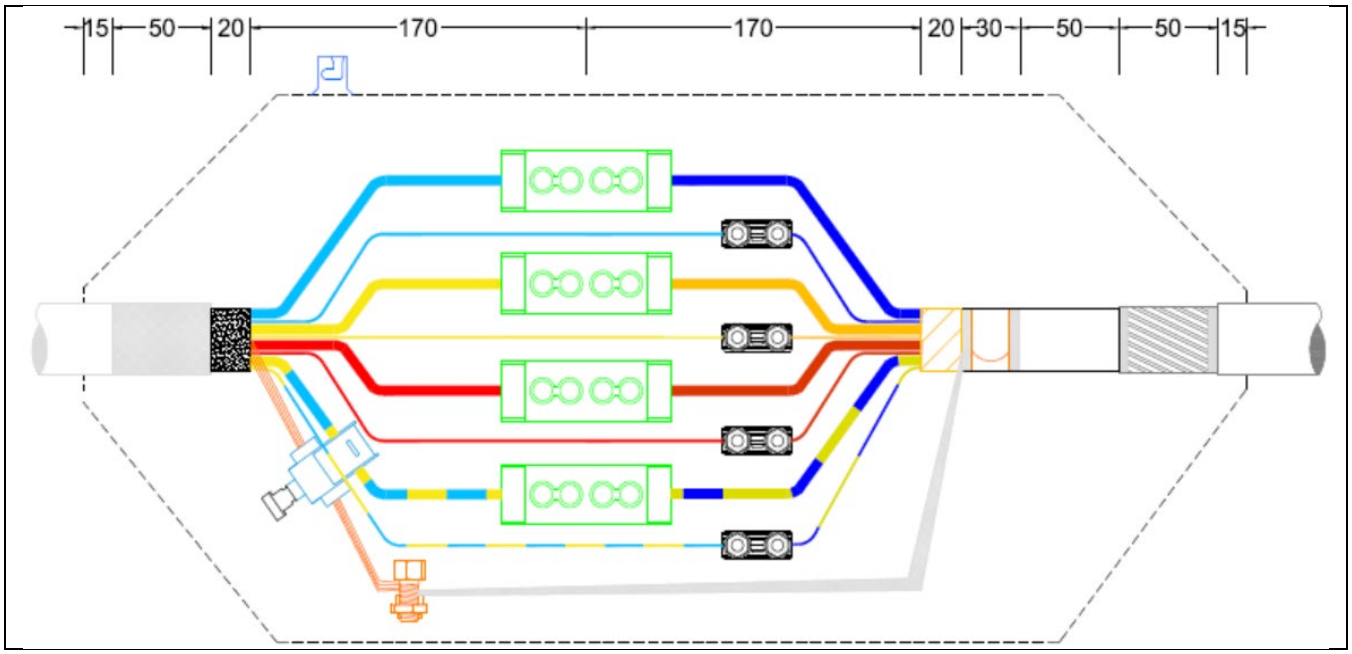

Opmerkingen:

- De maatvoering betreft een minimale maatvoering. Een grotere maatvoering aanhouden is toegestaan en/of nodig bij het maken van aderkruisingen en/of een hoofdkabel 4x240Al (circa 15cm extra). Er is dan mogelijk wel meer mofmateriaal nodig dan is besteld.

- Niet alle hoofdkabels zijn voorzien van hulpaders. Hulpaders worden in bepaalde gebieden gebruikt t.b.v. openbare verlichting en/of werden gebruikt voor tariefsturing. Bij afwezigheid van hulpaders zijn de in de tekening vermelde verbindingsklemmen Type 1 van Pfisterer niet nodig voor de hulpaderverbinding.

Montagestappen:

1. Prepareer de beide hoofdkabels.
2. Inprikken van de aders en controleer of de hoofdkabels spanningsloos zijn
3. Bepaal de nulader (middels het inprikken van de beoogde nuladers) en markeer deze op beide hoofdkabels
4. Maak een verbinding tussen het aardscherm van de kunststofkabel en de loodmantel van de GPLK. Monteer hierbij eerst de losse litze middels de rolbandveer op de loodmantel en voer het aardscherm van de kunststofkabel door de aftakboring van de geïsoleerde LVIB 150/240 aftakklem. Verbind daarna het aardscherm en de litze met elkaar middels de moerklem.
5. Maak de nul-aarde verbinding middels de geïsoleerde LVIB 150/240 aftakklem.
6. Monteer de verbindingsklemmen op de hoofdaders. Monteer eerst de nul en daarna de fasen. In plaats van naast elkaar, mogen deze verbindingsklemmen ook versprongen van elkaar gemonteerd worden.
7. Monteer de verbindingsklemmen op de evt. aanwezige hulpaders. Monteer eerst de nul en daarna de fasen.
8. Test de elektrische verbinding van de hoofdkabels.
9. Vervolg met de handelingen t.b.v. de mofmontage.

Dit document is door Enexis aangeduid met vertrouwelijkheidsniveau “Openbaar”.

24	Eindmof LS-hoofdnet
Hoofdkabel (gel. > 16 mm² Cu of > 50mm² Al)	
VVMvK(sas) 4 x … VVMvKh(sas) 4 x … + 4 x 2,5/6	

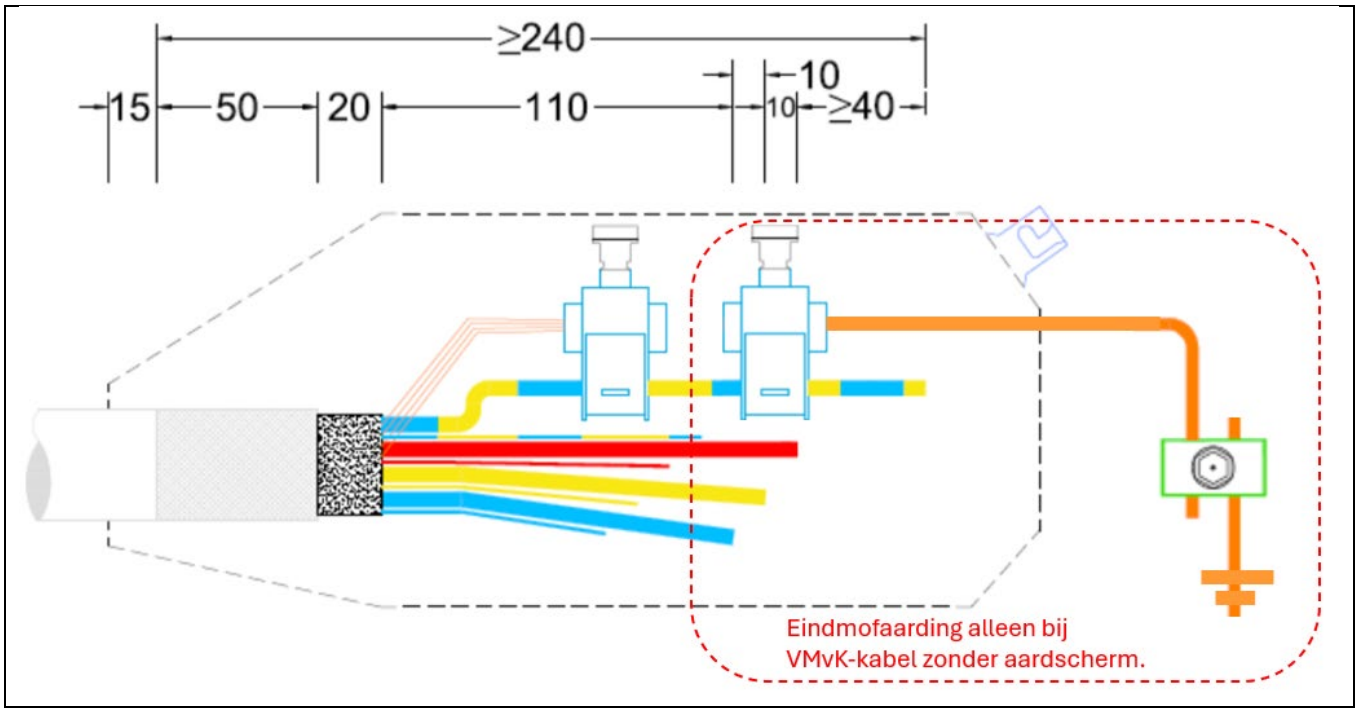

Opmerkingen:

- De maatvoering betreft een minimale maatvoering. Een grotere maatvoering aanhouden is toegestaan. Er is dan mogelijk wel meer mofmateriaal nodig dan is besteld.

- Niet alle hoofdkabels zijn voorzien van hulpaders. Hulpaders worden in bepaalde gebieden gebruikt t.b.v. openbare verlichting en/of werden gebruikt voor tariefsturing.

Montagestappen:

1. Prepareer de hoofdkabel.
2. Inprikken van de aders en controleer of de hoofdkabel spanningsloos is.
3. Bepaal de nulader (middels het inprikken van de beoogde nulader) en markeer deze op de kabel.
4. Alle hoofdaders minimaal 1 cm versprongen/getrapt afknippen. De minimale hoofdaderlengte van 11cm is nodig omdat een goede afdichting tegen vocht door de hars op de aderisolatie wordt gerealiseerd. Eventuele hulpaders minimaal 1 cm versprongen/getrapt afknippen van elkaar en t.o.v. de kortste hoofdader.
5. Maak de nul-aarde verbinding middels de geïsoleerde LVIB 150/240 aftakklem.
6. Bij het moeten realiseren van eindmofaarding bij VMvK-kabel: monteer de aardelektrode middels een massieve 50mm² koperdraad en een tweede geïsoleerde LVIB 150/240 aftakklem op de nul.
7. Vervolg met de handelingen t.b.v. de mof montage.

Dit document is door Enexis aangeduid met vertrouwelijkheidsniveau “Openbaar”.

25	Eindmof LS-hoofdnet
Hoofdkabel (geleiders ≥ 25mm² Cu)	
GPLK 4 x … GPLKh 4 x … + 4 x 2,5/6	

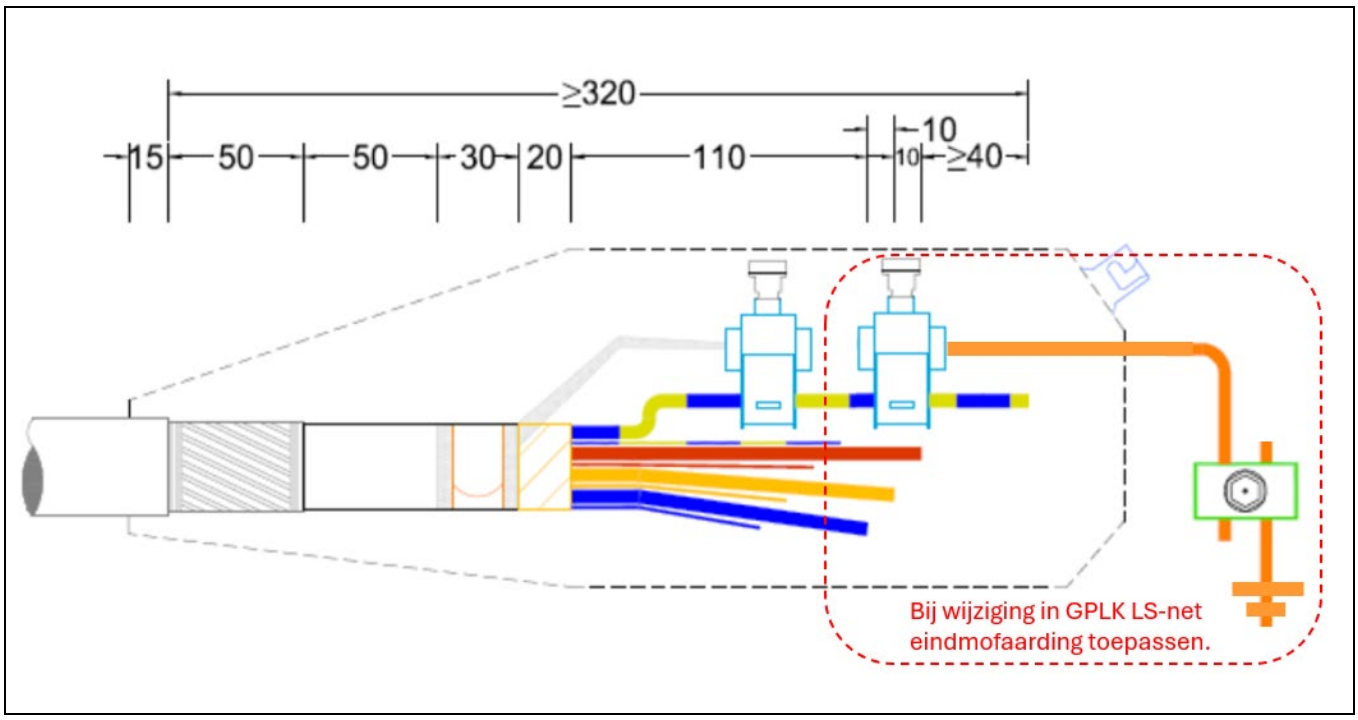

Opmerkingen:

- De maatvoering betreft een minimale maatvoering. Een grotere maatvoering aanhouden is toegestaan. Er is dan mogelijk wel meer mofmateriaal nodig dan is besteld.

- Niet alle hoofdkabels zijn voorzien van hulpaders. Hulpaders worden in bepaalde gebieden gebruikt t.b.v. openbare verlichting en/of werden gebruikt voor tariefsturing.

Montagestappen:

1. Prepareer de hoofdkabel.
2. Inprikken van de aders en controleer of de hoofdkabel spanningsloos is.
3. Bepaal de nulader (middels het inprikken van de beoogde nulader) en markeer deze op de kabel.
4. Alle hoofdaders minimaal 1 cm versprongen/getrapt afknippen. De minimale hoofdaderlengte van 11cm is nodig omdat een goede afdichting tegen vocht door de hars op de aderisolatie wordt gerealiseerd. Eventuele hulpaders minimaal 1 cm versprongen/getrapt afknippen van elkaar en t.o.v. de kortste hoofdader.
5. Maak de nul-aarde verbinding middels de geïsoleerde LVIB 150/240 aftakklem.
6. Bij het realiseren van eindmofaarding bij GPLK de aardelektrode middels een massieve 50mm² koperdraad en een tweede geïsoleerde LVIB 150/240 aftakklem op de nul monteren.
7. Vervolg met de handelingen t.b.v. de mof montage.

Dit document is door Enexis aangeduid met vertrouwelijkheidsniveau “Openbaar”.

26	Eindmof LS-aansluitkabel of OVL-kabel
Kabel (geleiders ≤ 16mm² Cu)	
VO-YMvKas (3 x) 4 x .. + ..	
VG-YMvKhas (3 x) 4 x .. + ..	

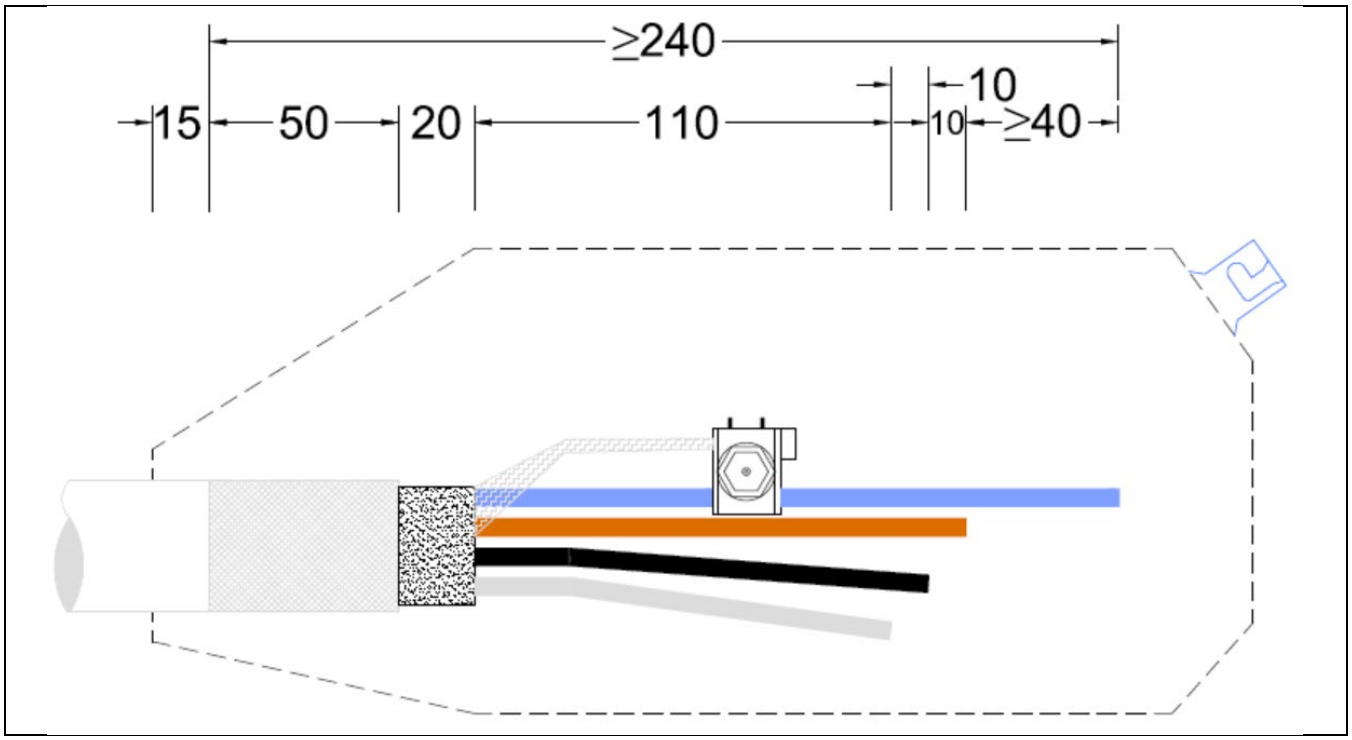

Opmerkingen:

- De maatvoering betreft een minimale maatvoering. Een grotere maatvoering aanhouden is toegestaan. Er is dan mogelijk wel meer mofmateriaal nodig dan is besteld.
- De kabel kan zijn voorzien van een hulpader welke in bepaalde gebieden werd gebruikt voor (tarief-)sturing.

Montagestappen:

1. Prepareer de hoofdkabel.
2. Bepaal de nulader (middels het inprikken van de beoogde nulader) en markeer deze op de kabel.
3. Alle hoofdaders en eventuele hulpader hierbij minimaal 1 cm versprongen/getrapt afknippen. De minimale aderlengte van 11cm is nodig omdat een goede afdichting tegen vocht door de hars op de aderisolatie wordt gerealiseerd.
4. Maak de nul-aarde verbinding middels de Niled LVIB-16 aftakklem.
5. Bij het moeten realiseren van een eindmofaarding: monteer de aardelektrode middels een (2e) Niled LVIB-16 aftakklem op de nul.
6. Vervolg met de handelingen t.b.v. de mofmontage.

Dit document is door Enexis aangeduid met vertrouwelijkheidsniveau “Openbaar”.

27	Eindmof LS-aansluitkabel of OVL-kabel
Kabel (geleiders ≤ 16mm² Cu)	
GPLK (3 x) 4 x …	
GPLKh (3 x) 4 x … + 4 x 1,5/2,5	

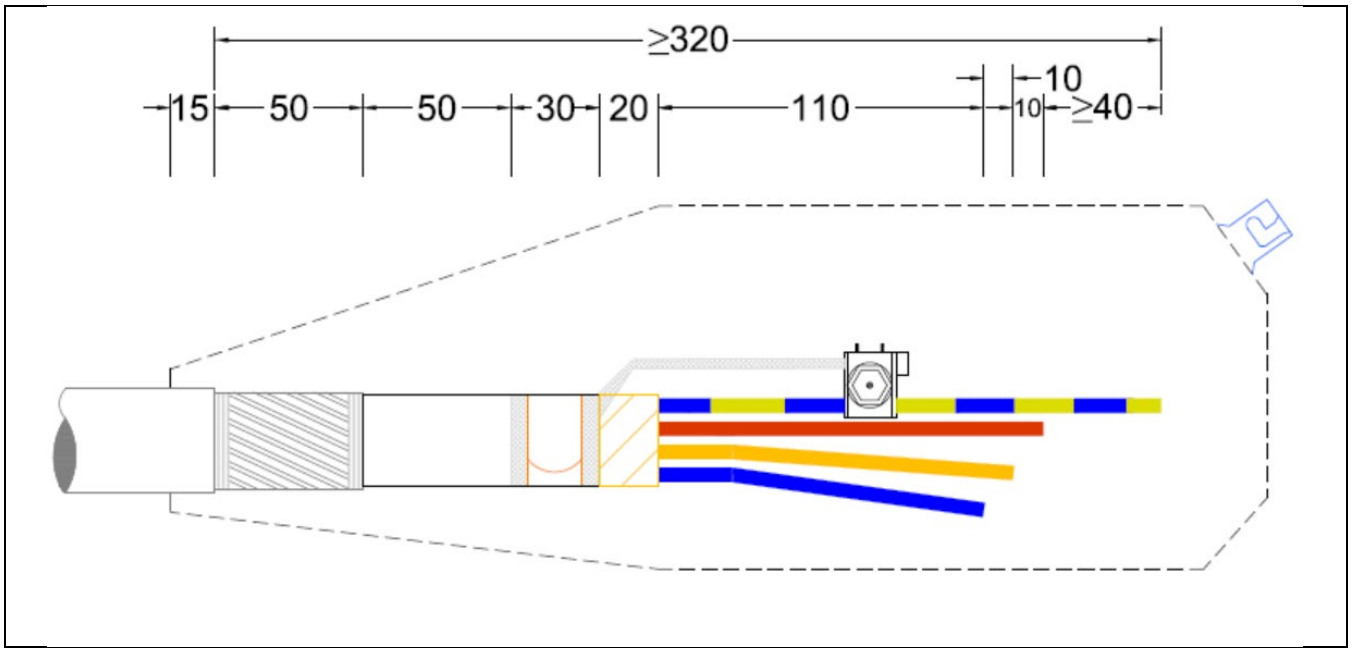

Opmerkingen:

- De maatvoering betreft een minimale maatvoering. Een grotere maatvoering aanhouden is toegestaan. Er is dan mogelijk wel meer mofmateriaal nodig dan is besteld.

- De kabel kan zijn voorzien van een hulpader welke in bepaalde gebieden werd gebruikt voor (tarief-)sturing.

Montagestappen:

1. Prepareer de hoofdkabel.
2. Bepaal de nulader (middels het inprikken van de beoogde nulader) en markeer deze op de kabel.
3. Alle hoofdaders en eventuele hulpader hierbij minimaal 1 cm versprongen/getrapt afknippen. De minimale aderlengte van 11cm is nodig omdat een goede afdichting tegen vocht door de hars op de aderisolatie wordt gerealiseerd.
4. Monteer de litze middels de rolbandveer op de loodmantel.
5. Maak de nul-aarde verbinding door het andere eind van de litze middels de Niled LVIB-16 aftakklem te koppelen aan te nulader.
6. Bij het moeten realiseren van een eindmofaarding: monteer de aardelektrode middels een (2e) Niled LVIB-16 aftakklem op de nul.
7. Vervolg met de handelingen t.b.v. de mofmontage.

Dit document is door Enexis aangeduid met vertrouwelijkheidsniveau “Openbaar”.

28	Aftakmof OVL-aansluiting

Aftakkabel (geleiders ≤ 6mm² Cu)	Hoofdkabel (geleiders ≥ 25mm²)
VO-YMvKas 3 x …	VVMvKsas 4 x … Al VVMvKhsas 4 x … Al + 4 x 2,5/6

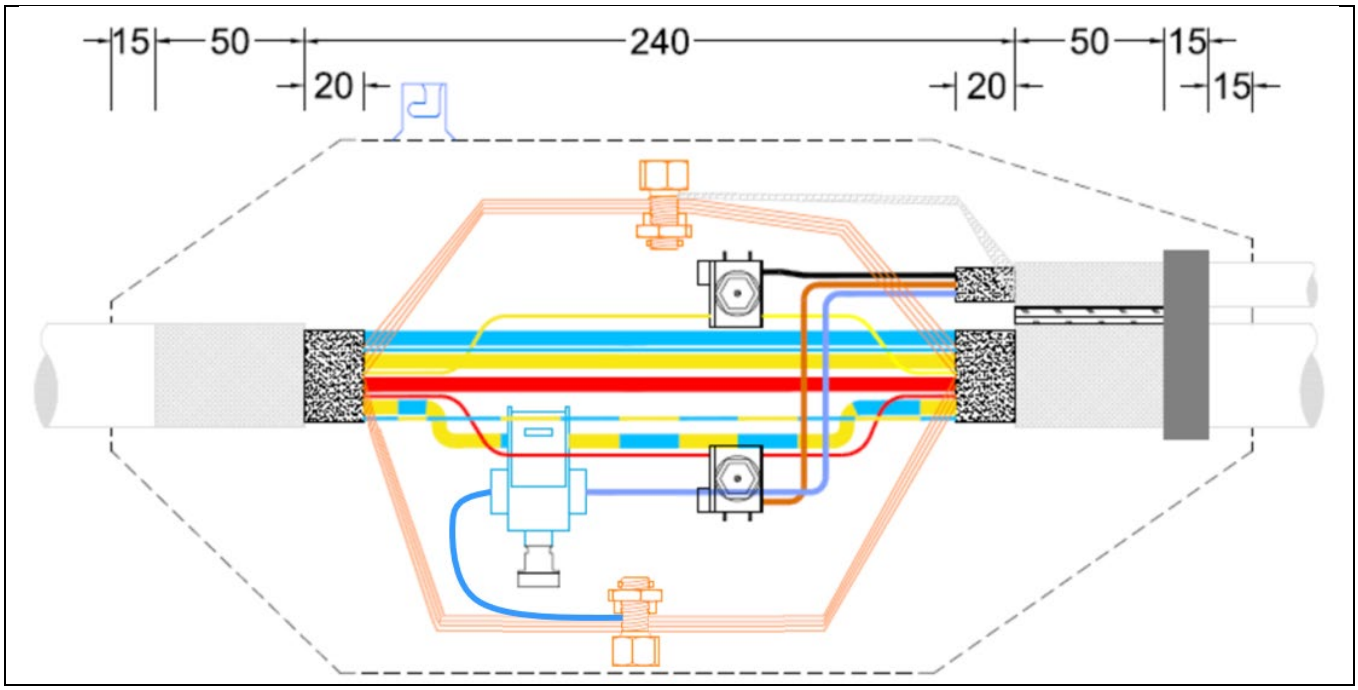

Opmerkingen:

- De maatvoering betreft een minimale maatvoering. Een grotere maatvoering aanhouden is toegestaan en/of nodig bij een hoofdkabel 4x240Al (circa 15cm extra). Er is dan mogelijk wel meer mofmateriaal nodig dan is besteld.
- Bij reparatie van gestoorde aftakmoffen t.b.v. genoemde aansluitingen waarbij én de hoofdkabel opnieuw moet worden verbonden én de aansluitkabel afgetakt moet worden, mag er voor gekozen worden om een gecombineerde aftak-verbindingsmof te maken waarbij deze montagetekening van de aftakmof leidend is qua opbouw en het maken van de nulaarde-koppeling.

Montagestappen:

1. Prepareer de hoofdkabel en aftakkabel.
2. Bepaal de nulader (middels het inprikken van de beoogde nulader) en markeer deze op de hoofd- en aftakkabel.
3. Verbind het aardscherm van de aftakkabel met het aardscherm van de hoofdkabel middels de 1e moerklem.
4. Monteer de geïsoleerde LVIB 150/240 aftakklem op de nulader. Monteer daarna de nul van de aftakkabel in de aftakboring van de geïsoleerde LVIB 150/240 aftakklem.
5. Maak de nul-aarde verbinding middels de nulader van de aftakkabel en de 2e moerklem volgens de tekening.
6. Monteer de overige aders van de aftakkabel met Niled aftakklemmen LVIB-16 op de hulpaders van de hoofdkabel. Let hierbij op de juiste kleurfunctie van de betreffende aders (avond- c.q. nachtverlichting).
7. Vervolg met de handelingen t.b.v. de mofmontage.

Dit document is door Enexis aangeduid met vertrouwelijkheidsniveau “Openbaar”.

29	Aftakmof OVL-aansluiting

Aftakkabel (geleiders ≤ 6mm² Cu)		Hoofdkabel (geleiders ≥ 25mm²)	
VO-YMvKas	3 x …	VVMvK	4 x … Al
		VVMvKh	4 x … Al + 4 x 2,5/6

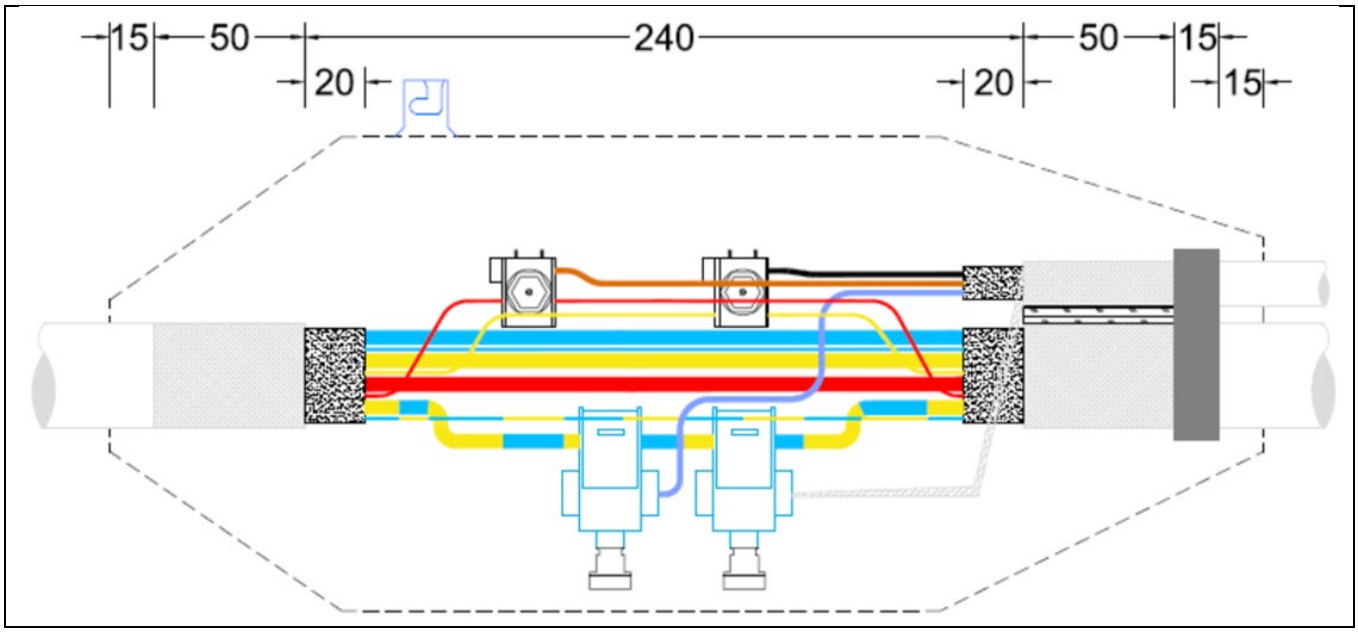

Opmerkingen:

- De maatvoering betreft een minimale maatvoering. Een grotere maatvoering aanhouden is toegestaan. Er is dan mogelijk wel meer mofmateriaal nodig dan is besteld.
- Bij reparatie van gestoorde aftakmoffen t.b.v. genoemde aansluitingen waarbij én de hoofdkabel opnieuw moet worden verbonden én de aansluitkabel afgetakt moet worden, mag er voor gekozen worden om een gecombineerde aftak-verbindingsmof te maken waarbij deze montagetekening van de aftakmof leidend is qua opbouw en het maken van de nulaarde-koppeling.

Montagestappen:

1. Prepareer de hoofdkabel en aftakkabel.
2. Bepaal de nulader (middels het inprikken van de beoogde nulader) en markeer deze op de hoofd- en aftakkabel.
3. Monteer de 1e geïsoleerde LVIB 150/240 aftakklem op de nulader. Monteer daarna de nul van de aftakkabel in de aftakboring van de geïsoleerde LVIB 150/240 aftakklem.
4. Monteer de 2e geïsoleerde LVIB 150/240 aftakklem op de nulader. Monteer daarna de litze van de aftakkabel in de aftakboring van de geïsoleerde LVIB 150/240 aftakklem.
5. Monteer de overige aders van de aftakkabel met Niled aftakklemmen LVIB-16 op de hulpaders van de hoofdkabel. Let hierbij op de juiste kleurfunctie van de betreffende aders (avond- c.q. nachtverlichting).
6. Vervolg met de handelingen t.b.v. de mofmontage.

Dit document is door Enexis aangeduid met vertrouwelijkheidsniveau “Openbaar”.

30	Aftakmof OVL-aansluiting

Aftakkabel (geleiders ≤ 6mm² Cu)		Hoofdkabel (geleiders ≥ 25mm² Cu)	
VO-YMvKas	3 x …	GPLK	4 x …
		GPLKh	4 x … + 4 x 1,5/2,5/6

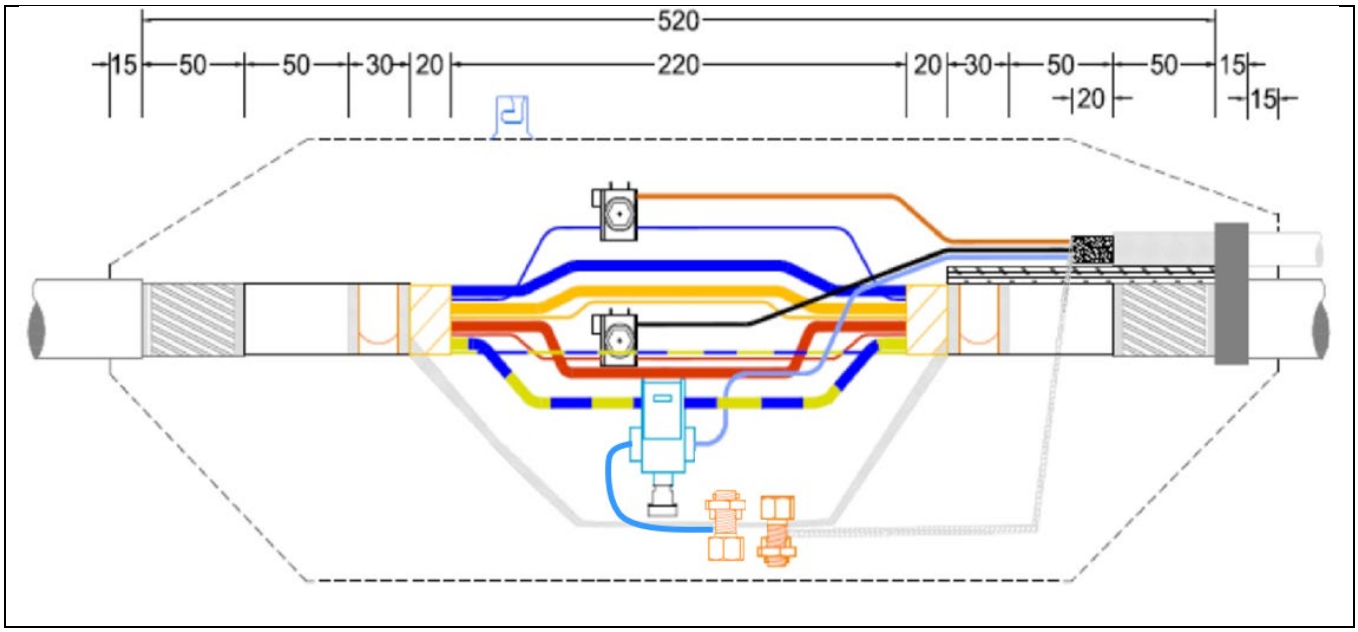

Opmerkingen:

- De maatvoering betreft een minimale maatvoering. Een grotere maatvoering aanhouden is toegestaan. Er is dan mogelijk wel meer mofmateriaal nodig dan is besteld.
- Bij reparatie van gestoorde aftakmoffen t.b.v. genoemde aansluitingen waarbij én de hoofdkabel opnieuw moet worden verbonden én de aansluitkabel afgetakt moet worden, mag er voor gekozen worden om een gecombineerde aftak-verbindingsmof te maken waarbij deze montagetekening van de aftakmof leidend is qua opbouw en het maken van de nulaarde-koppeling.

Montagestappen:

1. Prepareer de hoofdkabel en aftakkabel.
2. Maak voorafgaand aan het verwijderen van de loodmantel eerst een koppeling van beide (latere) loodmanteluiteinden middels de litze en de rolbandveren.
3. Bepaal de nulader (middels het inprikken van de beoogde nulader) en markeer deze op de hoofd- en aftakkabel.
4. Verbind de litze van de aftakkabel met het aardscherm van de GPLK hoofdkabel middels de 1e moerklem.
5. Monteer de geïsoleerde LVIB 150/240 aftakklem op de nulader van de hoofdkabel. Monteer daarna de nul van de aftakkabel in de aftakboring van de geïsoleerde LVIB 150/240 aftakklem.
6. Maak de nul-aarde verbinding middels de nulader van de aftakkabel en de 2e moerklem volgens de tekening.
7. Monteer de overige aders van de aftakkabel met Niled aftakklemmen LVIB-16 op de hulpaders van de hoofdkabel. Let hierbij op de juiste kleurfunctie van de betreffende aders (avond- c.q. nachtverlichting).
8. Vervolg met de handelingen t.b.v. de mofmontage. Plaats daarbij een stuk 3D gaasmat tussen de hoofdkabel en aftakkabel tot aan het uiteinde van de loodmantel.

Dit document is door Enexis aangeduid met vertrouwelijkheidsniveau “Openbaar”.

31	Aftakmof OVL-aansluiting

Aftakkabel (geleiders ≤ 6mm² Cu)		Hoofdkabel (geleider ≤ 16mm² Cu)	
VO-YMvKas	3 x …	GPLK	4 x …
		GPLKh	4 x … + 4 x 1,5/2,5/6

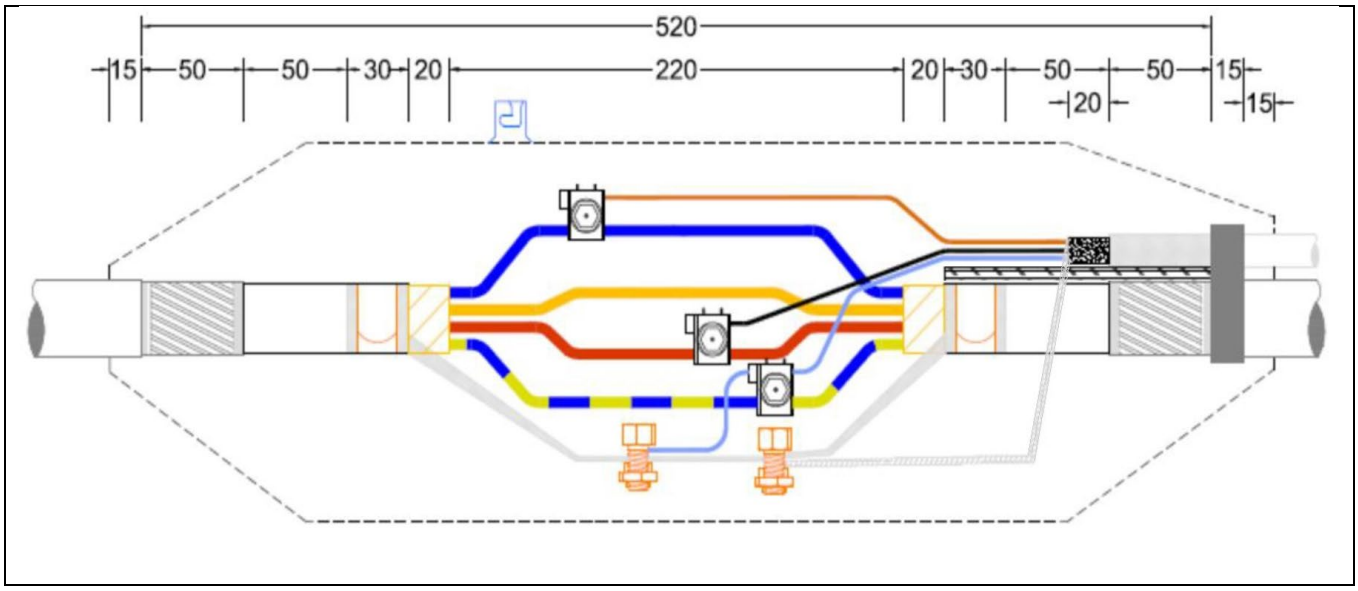

Opmerkingen:

- De maatvoering betreft een minimale maatvoering. Een grotere maatvoering aanhouden is toegestaan. Er is dan mogelijk wel meer mofmateriaal nodig dan is besteld.
- Bij reparatie van gestoorde aftakmoffen t.b.v. genoemde aansluitingen waarbij én de hoofdkabel opnieuw moet worden verbonden én de aansluitkabel afgetakt moet worden, mag er voor gekozen worden om een gecombineerde aftak-verbindingsmof te maken waarbij deze montagetekening van de aftakmof leidend is qua opbouw en het maken van de nulaarde-koppeling.

Montagestappen:

1. Prepareer de hoofdkabel en aftakkabel.
2. Maak voorafgaand aan het verwijderen van de loodmantel eerst een koppeling van beide (latere) loodmanteluiteinden middels de litze en de rolbandveren.
3. Bepaal de nulader (middels het inprikken van de beoogde nulader) en markeer deze op de hoofd- en aftakkabel.
4. Verbind de litze van de aftakkabel met het aardscherm van de GPLK hoofdkabel middels de 1e moerklem.
5. Verbind de nulader van de aftakkabel met de nulader van de hoofdkabel middels Niled LVIB-16 klem volgens de tekening.
6. Maak de nul-aarde verbinding middels de nulader van de aftakkabel en de 2e moerklem volgens de tekening.
7. Monteer de overige aders van de aftakkabel met Niled aftakklemmen LVIB-16 op de aders van de hoofdkabel. Let hierbij op de juiste kleurfunctie van de betreffende aders (avond- c.q. nachtverlichting).
8. Vervolg met de handelingen t.b.v. de mofmontage. Plaats daarbij een stuk 3D gaasmat tussen de hoofdkabel en aftakkabel tot aan het uiteinde van de loodmantel.

Dit document is door Enexis aangeduid met vertrouwelijkheidsniveau “Openbaar”.

32	Aftakmof “directe “ OVL-aansluiting op LS-net

Aftakkabel (geleiders ≤ 6mm² Cu)	Hoofdkabel (geleiders ≥ 25mm²)
VO-YMvKas 3 x …	VVMvKsas 4 x … Al VVMvKhsas 4 x … Al + 4 x 2,5/6

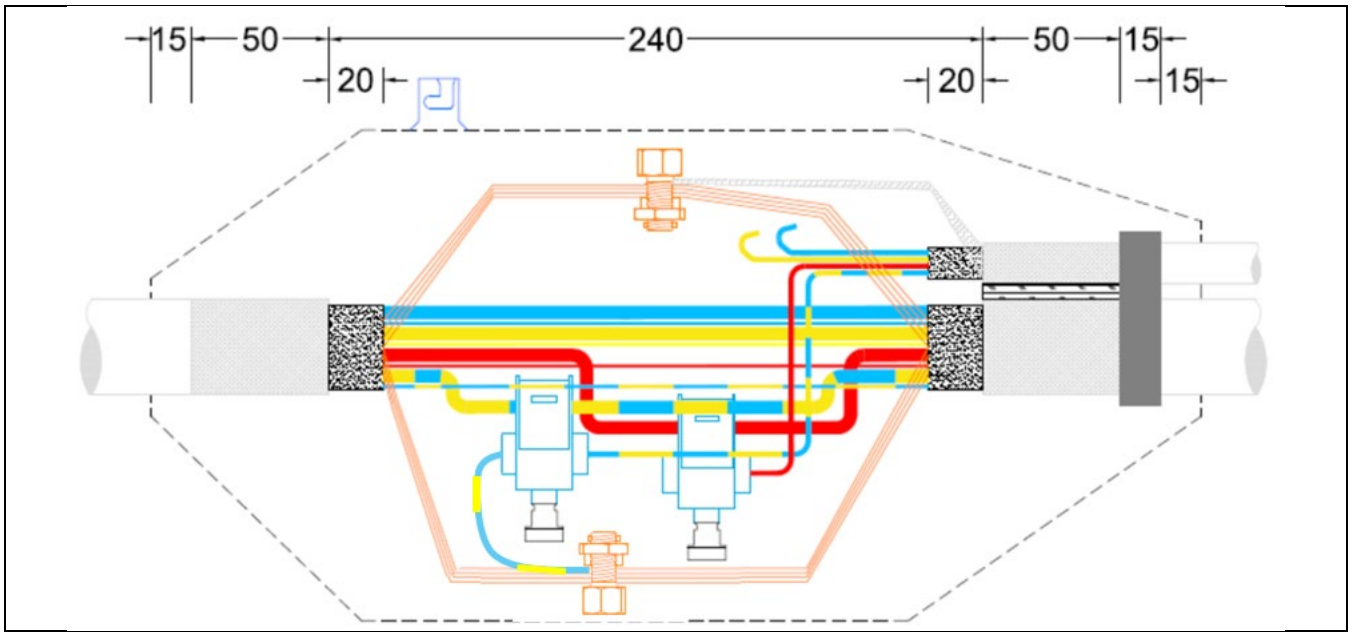

Opmerkingen:

- De maatvoering betreft een minimale maatvoering. Een grotere maatvoering aanhouden is toegestaan. Er is dan mogelijk wel meer mofmateriaal nodig dan is besteld.
- Bij reparatie van gestoorde aftakmoffen t.b.v. genoemde aansluitingen waarbij én de hoofdkabel opnieuw moet worden verbonden én de aansluitkabel afgetakt moet worden, mag er voor gekozen worden om een gecombineerde aftak-verbindingsmof te maken waarbij deze montagetekening van de aftakmof leidend is qua opbouw en het maken van de nulaarde-koppeling.

Montagestappen:

1. Prepareer de hoofdkabel en aftakkabel.
2. Bepaal de nulader (middels het inprikken van de beoogde nulader) en markeer deze op de hoofd- en aftakkabel.
3. Monteer de litze van de aftakkabel op het aardscherm van de hoofdkabel middels de 2e moerklem.
4. Monteer de 1e geïsoleerde LVIB 150/240 aftakklem op de nulader van de hoofdkabel. Monteer daarna de nul van de aftakkabel in de aftakboring van de geïsoleerde LVIB 150/240 aftakklem conform de tekening*.
5. Maak de nul-aarde verbinding middels de nulader van de aftakkabel en de 2e moerklem volgens de tekening.
6. Monteer de 2e geïsoleerde LVIB 150/240 aftakklem op de betreffende fase-ader van de hoofdkabel. Let hierbij op de juiste kleurfunctie van de betreffende ader (avond- c.q. nachtverlichting). Monteer daarna de fase-ader van de aftakkabel in de aftakboring van de geïsoleerde LVIB 150/240 aftakklem*.

   *) Opmerking bij stappen 3 en 5: Een directe OVL-aansluiting/aftakking op het LS-net moet met een aftakkabel met een geleider van minimaal 6mm2 gerealiseerd worden!

7. Vervolg met de handelingen t.b.v. de mofmontage.

Dit document is door Enexis aangeduid met vertrouwelijkheidsniveau “Openbaar”.

33	Aftakmof OVL-aansluiting of OVL-hoofdnet	
Aftakkabel (geleider ≤ 16mm²)		**Hoofdkabel (geleiders ≤ 16mm² Cu)**
VO-YMvKas	(3 x) 4 x .. + ..	VO-YMvKas (3 x) 4 x .. + ..
VG-YMvKhas	(3 x) 4 x .. + ..	VG-YMvKhas (3 x) 4 x .. + ..

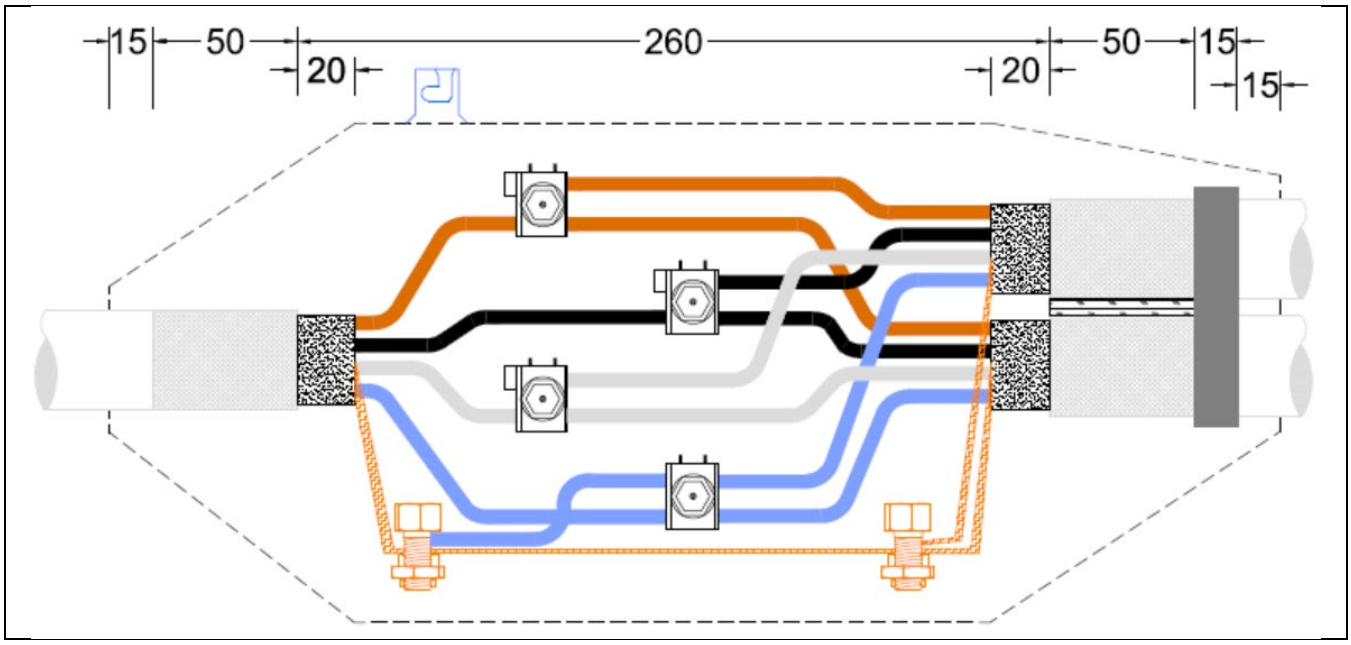

Opmerkingen:

- De maatvoering betreft een minimale maatvoering. Een grotere maatvoering aanhouden is toegestaan. Er is dan mogelijk wel meer mofmateriaal nodig dan is besteld.

- In een enkel gebied kunnen OVL-kabels zijn voorzien van een hulpader. Een hulpader is daarbij dan nodig voor de avond/nacht-schakeling. Bij aanwezigheid van een hulpader is aanvullend op de tekening nog een Niled aftakklem LVIB-16 nodig voor de hulpaderaftakking.
- Bij reparatie van gestoorde aftakmoffen in OVL-hoofdnetten waarbij én de hoofdkabel opnieuw moet worden verbonden én de aansluitkabel afgetakt moet worden, mag er voor gekozen worden om een gecombineerde aftak-verbindingsmof te maken waarbij deze montagetekening van de aftakmof leidend is qua opbouw en het maken van de nulaarde-koppeling.

Montagestappen:

1. Prepareer de hoofdkabel en aftakkabel.
2. Bepaal de nulader (middels het inprikken van de beoogde nulader) en markeer deze op de hoofd- en aftakkabel.
3. Verbind de litze of aardscherm van de aftakkabel met de litze of aardscherm van de hoofdkabel middels de 1e moerklem.

   Opmerking: Wanneer de koperen schermdraden van een VG-YMvKas kabel te strak om de samengeslagen aders van de hoofdkabel zitten om de aftakklemmen te kunnen monteren, kan/mag de litze van de aftakkabel (of een losse aardlitze) volgens de tekening gebruikt worden voor overbrugging en verlegging van het aardscherm van de hoofdkabel. Vouw de litze zo nodig dubbel of driedubbel om minimaal een gelijke koperdoorsnede te bereiken als het aardscherm van de hoofdkabel.

4. Monteer de nul van de aftakkabel op de nul van de hoofdkabel middels de Niled LVIB-16 klem volgens tekening.
5. Maak de nul-aarde verbinding middels de nulader van de aftakkabel en de 2e moerklem volgens tekening.
6. Monteer de overige aders van de aftakkabel op de aders van de hoofdkabel. Let vooral bij kabels met verschillende aderkleuren op de juiste kleurfunctie van de betreffende aders (avond- c.q. nachtverlichting).
7. Vervolg met de handelingen t.b.v. de mof montage.

Dit document is door Enexis aangeduid met vertrouwelijkheidsniveau “Openbaar”.

34	Aftakmof OVL-hoofdnet	
Aftakkabel (geleiders ≤ 16mm² Cu)		**Hoofdkabel (geleiders ≤ 16mm² Cu)**
VO-YMvKas	(3 x) 4 x .. + ..	YMvK (3 x) 4 x .. + ..
VG-YMvKhas	(3 x) 4 x .. + ..	YMvKh (3 x) 4 x .. + ..

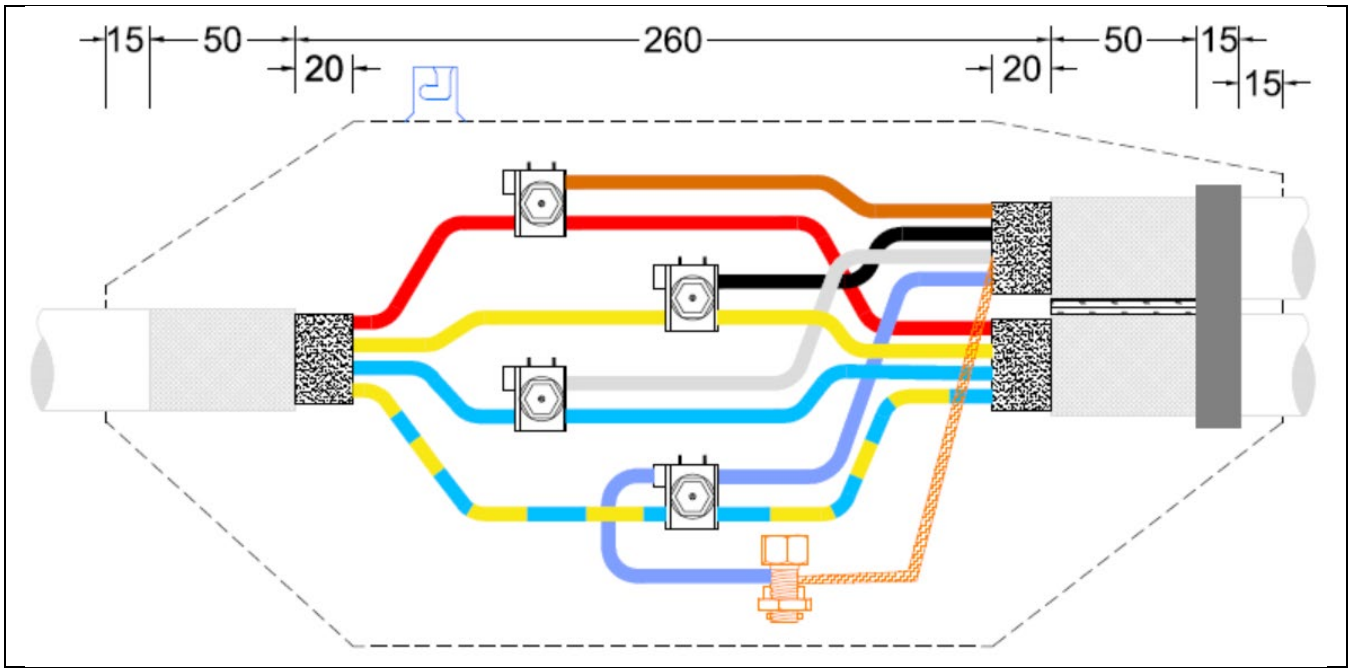

Opmerkingen:

- De maatvoering betreft een minimale maatvoering. Een grotere maatvoering aanhouden is toegestaan. Er is dan mogelijk wel meer mofmateriaal nodig dan is besteld.
- In een enkel gebied kunnen OVL-kabels zijn voorzien van een hulpader. Een hulpader is daarbij dan nodig voor de avond/nacht-schakeling. Bij aanwezigheid van een hulpader is aanvullend op de tekening nog een Niled aftakklem LVIB-16 nodig voor de hulpaderaftakking.
- Bij reparatie van gestoorde aftakmoffen in OVL-hoofdnetten waarbij én de hoofdkabel opnieuw moet worden verbonden én de aansluitkabel afgetakt moet worden, mag er voor gekozen worden om een gecombineerde aftak-verbindingsmof te maken waarbij deze montagetekening van de aftakmof leidend is qua opbouw en het maken van de nulaarde-koppeling.

Montagestappen:

1. Prepareer de hoofdkabel en aftakkabel.
2. Bepaal de nulader (middels het inprikken van de beoogde nulader) en markeer deze op de hoofd- en aftakkabel.
3. Monteer de nul van de aftakkabel op de nul van de hoofdkabel middels de Niled LVIB-16 klem volgens tekening.
4. Maak de nul-aarde verbinding middels de nulader van de aftakkabel en de 2e moerklem volgens tekening.
5. Monteer de overige aders van de aftakkabel op de aders van de hoofdkabel. Let vooral bij kabels met verschillende aderkleuren op de juiste kleurfunctie van de betreffende aders (avond- c.q. nachtverlichting).
6. Vervolg met de handelingen t.b.v. de mof montage.

Dit document is door Enexis aangeduid met vertrouwelijkheidsniveau “Openbaar”.

35	Aftakmof OVL-hoofdnet	
Aftakkabel (geleiders ≤ 16mm² Cu)		**Hoofdkabel (geleiders ≤ 16mm² Cu)**
VO-YMvKas	(3 x) 4 x .. + ..	GPLK (3 x) 4 x …
VG-YMvKhas	(3 x) 4 x .. + ..	GPLKh (3 x) 4 x … + 4 x 1,5/2,5/6

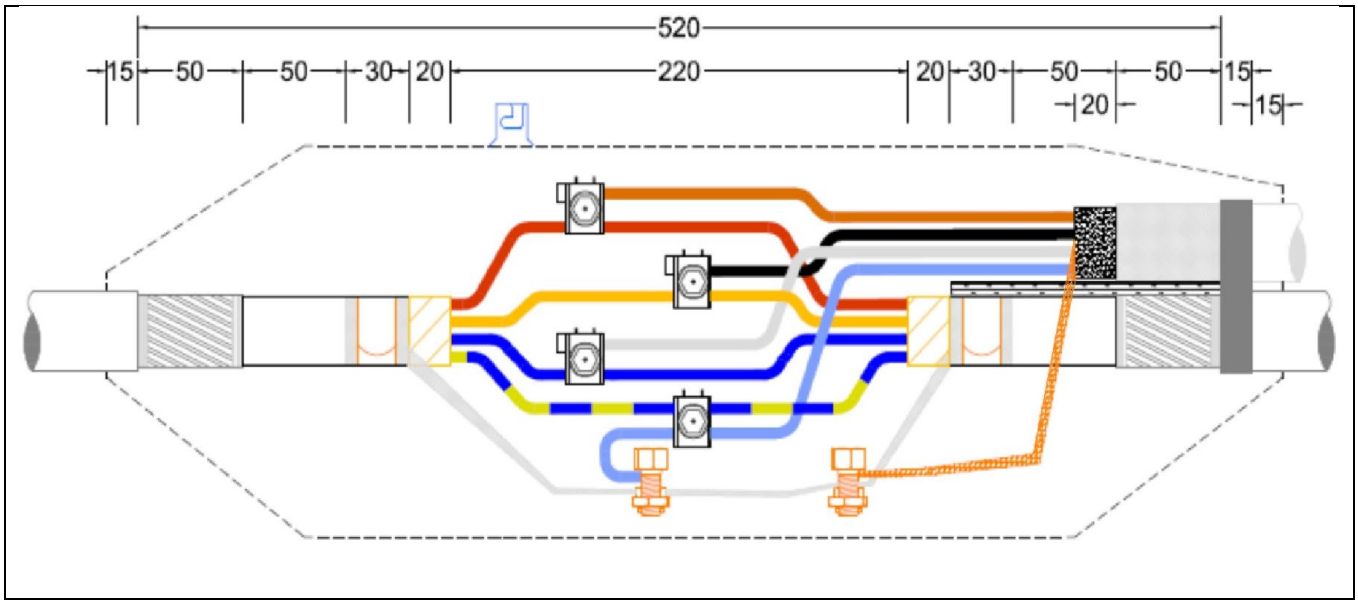

Opmerkingen:

- De maatvoering betreft een minimale maatvoering. Een grotere maatvoering aanhouden is toegestaan. Er is dan mogelijk wel meer mofmateriaal nodig dan is besteld.
- In een enkel gebied kunnen OVL-kabels zijn voorzien van een hulpader. Een hulpader is daarbij dan nodig voor de avond/nacht-schakeling. Bij aanwezigheid van een hulpader is aanvullend op de tekening nog een Niled aftakklem LVIB-16 nodig voor de hulpaderaftakking.
- Bij reparatie van gestoorde aftakmoffen in OVL-hoofdnetten waarbij én de hoofdkabel opnieuw moet worden verbonden én de aansluitkabel afgetakt moet worden, mag er voor gekozen worden om een gecombineerde aftak-verbindingsmof te maken waarbij deze montagetekening van de aftakmof leidend is qua opbouw en het maken van de nulaarde-koppeling.

Montagestappen:

1. Prepareer de hoofdkabel en aftakkabel.
2. Maak voorafgaand aan het verwijderen van de loodmantel eerst een koppeling van beide (latere) loodmanteluiteinden middels de litze en de rolbandveren.
3. Bepaal de nulader (middels het inprikken van de beoogde nulader) en markeer deze op de hoofd- en aftakkabel.
4. Verbind de litze van de aftakkabel met het aardscherm van de GPLK hoofdkabel middels de 1e moerklem.
5. Verbind de nulader van de aftakkabel met de nulader van de hoofdkabel middels Niled LVIB-16 klem volgens de tekening.
6. Maak de nul-aarde verbinding middels de nulader van de aftakkabel en de 2e moerklem volgens de tekening.
7. Monteer de overige aders van de aftakkabel met Niled aftakklemmen LVIB-16 op de aders van de hoofdkabel. Let hierbij op de juiste kleurfunctie van de betreffende aders (avond- c.q. nachtverlichting).
8. Vervolg met de handelingen t.b.v. de mofmontage. Plaats daarbij een stuk 3D gaasmat tussen de hoofdkabel en aftakkabel tot aan het uiteinde van de loodmantel.

Dit document is door Enexis aangeduid met vertrouwelijkheidsniveau “Openbaar”.

JOBARCO an INFINITE brand

niled

Geïsoleerde aftakklem voor laagspanning
IPC - Isolatie doorborende connector

Insulated branch connector for low voltage
IPC - Insulation piercing connector

Naam *Name*	Geïsoleerde kabelsecties (mm²) *Insulated cable sections (mm²)*	Aardscherm / Litze (mm²) *Earth screen / braid (mm²)*	Zeskant *HEX*
	Main & Branch	Main & Branch	
LVIB-16	1,0 – 16 RE/RM Al/Cu	1,0 – 16 RE/RM Al/Cu	13



Installatie / *Installation*

1

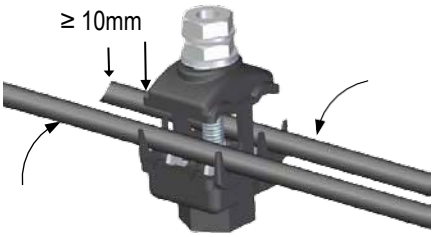

Plaats de LVIB-connector op de hoofdkabel en de aftakgeleider. Laat de aftakgeleider minimaal 10mm uitsteken.

Place IPC on the main cable and branch cable. Allow the branch cable to extend at least 10mm.

2

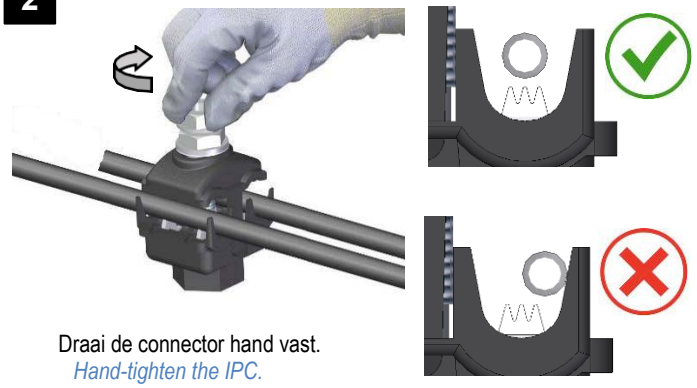

Draai de connector hand vast.

Hand-tighten the IPC.

3

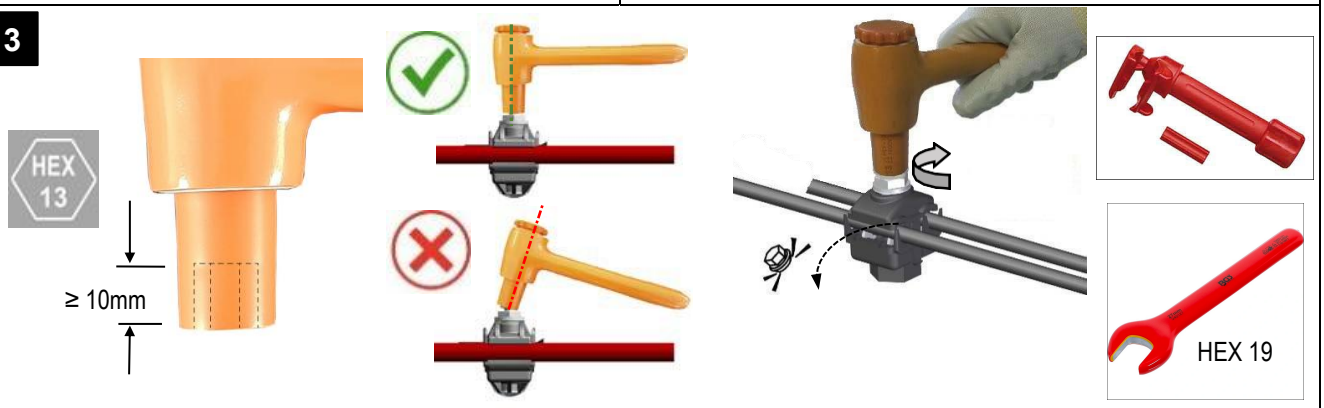

Draai de afbreekbout met geschikt gereedschap totdat de kop afbreekt.
Gebruik een tegenhouder tijdens de montage.

Tightening the hexagonal head nut with the tool until it shears off. Fixation with open-end wrench or connector holder permitted.

LET OP: De connector mag na installatie niet opnieuw worden gebruikt.
VEILIGHEID: De klem mag op een onder spanning staande kabel toegepast worden zonder belasting.

ATTENTION: The connector shall not be reused once installed.
SAFETY: The connection can be performed under voltage but without electrical load.

0,6/1kV Spanningsklasse / Voltage class

IP3X IP-beschermingsgraad / *IP- protection class*

Isolatie doorboren / *Insulation piercing*

Afbreekbout / *Shear head bolt*

Geen slagmoersleutel / *No impact tools*

Elektrische schroevendraaier toegestaan

Max. aandraaisnelheid: 25 - 30 tpm

Electric screwdriver permitted

Max tightening speed: 25 - 30 rpm

Niet aansluiten onder belasting / *Do not connect under load*

HEX 6-kant dop / *Tool size*

Al Cu Aluminium en koper / *Aluminium and copper*

-10 °C / +50 °C

Geen 12-kant dop / *No double HEX*

© Copyright – 2026 **NILED, s.a.e.**

Dit document is door Enexis aangeduid met vertrouwelijkheidsniveau “Openbaar”.

Geïsoleerde aftakklem voor laagspanning
IPC - Isolatie doorborende connector

Insulated branch connectors for low voltage
IPC - Insulation piercing connector



LVIB/0-150



LVIB/0-240

Naam *Name*	Geïsoleerde kabelsecties (mm²) *Insulated cable sections (mm²)*		Aardscherm / Litze (mm²) *Earth screen / braid (mm²)*	Zeskant *HEX*
	Main	Branch	Branch	
LVIB/0-150	16RE/RM–150SE	2,5RE–16RE/RM	6 – 50	13
LVIB/0-240	95SE/SM–240SE	2,5RE–25RE/RM	6 – 70	

Installatie aardscherm/litze / *Installation with earthing screen*

1

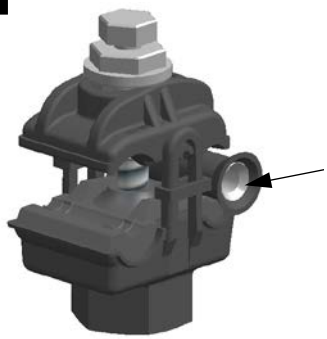

Laat de metalen huls zitten in de isolerende huls.
Do not remove the ferrule from the insulating cap.

2



Plaats de LVIB-connector op de aardgeleider en maak het aardscherm recht en compact.

Place IPC on the main earth core & straighten and compact the earth screen.

3 *aanbevolen installatie*



Draai de connector hand vast.
Hand-tighten the IPC.

4

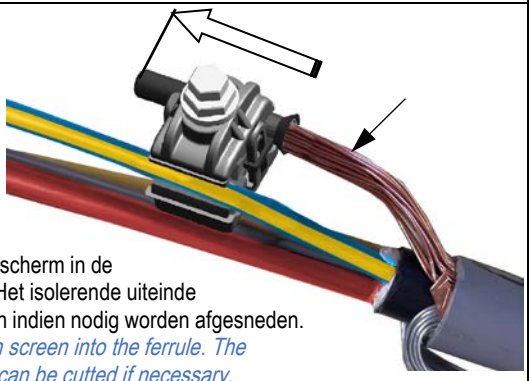

Steek het aardscherm in de metalen huls. Het isolerende uiteinde van de huls kan indien nodig worden afgesneden.
Insert the earth screen into the ferrule. The insulating cap can be cutted if necessary.

5

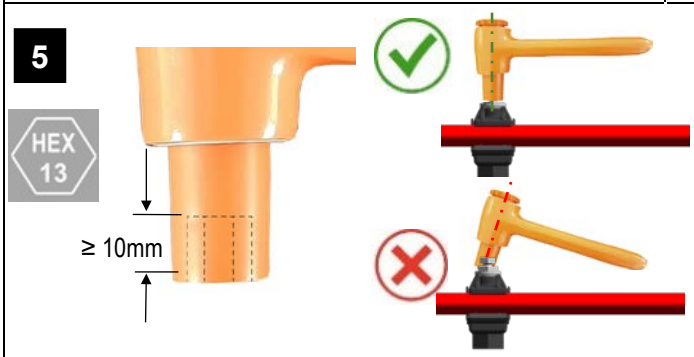



Draai de afbreekbout met geschikt gereedschap totdat de kop afbreekt.
Gebruik een tegenhouder tijdens de montage.

Tightening the hexagonal head nut with the tool until it shears off. Fixation with open-end wrench or connector holder permitted.

© Copyright – 2026 **NILED, s.a.e**

Dit document is door Enexis aangeduid met vertrouwelijkheidsniveau “Openbaar”.

JOBARCO an INFINITO brand

niled

Installatie geïsoleerde geleiders / *Installation for insulated conductors*

1



Verwijder de metalen huls van de isolerende huls.

Remove the ferrule from inside the insulating cap.

2

aanbevolen installatie

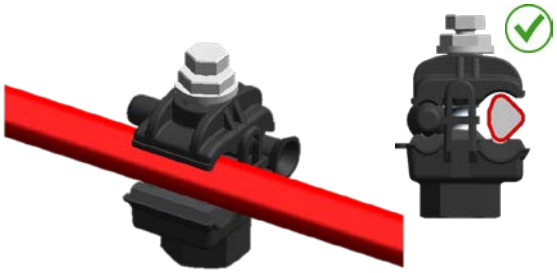

Plaats de LVIB-connector op de hoofdkabel.

Place IPC on straight conductor.

3

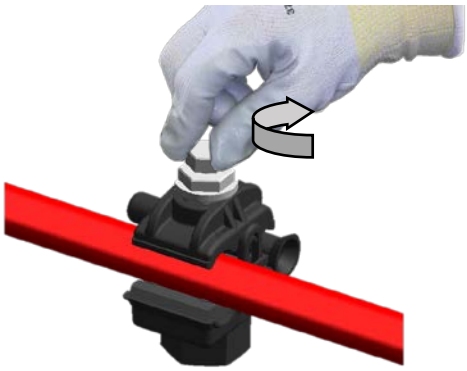

Draai de connector hand vast.

Hand-tighten the IPC.

4

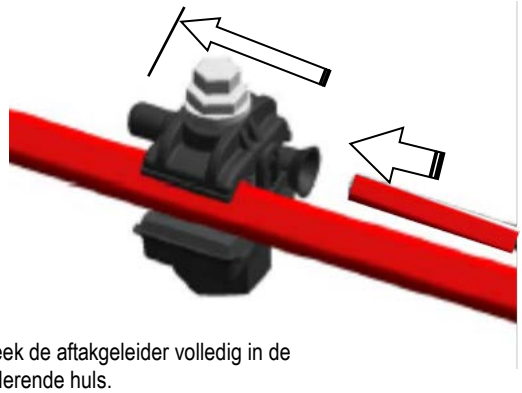

Steek de aftakgeleider volledig in de isolerende huls.

Insert the branch conductor fully into the insulating cap.

5



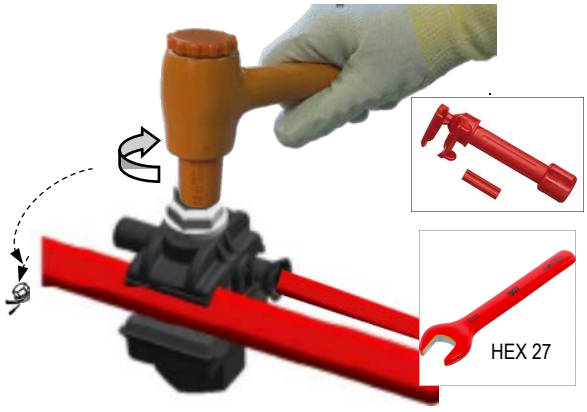

Draai de afbreekbout met geschikt gereedschap totdat de kop afbreekt.
Gebruik een tegenhouder tijdens de montage.

Tightening the hexagonal head nut with the tool until it shears off. Fixation with open-end wrench or connector holder permitted.

LET OP: De connector mag na installatie niet opnieuw worden gebruikt.
VEILIGHEID: De klem mag op een onder spanning staande kabel toegepast worden zonder belasting.

ATTENTION: The connector shall not be reused once installed.
SAFETY: The connection can be performed under voltage but without electrical load.

0,6/1kV Spanningsklasse *Voltage class*

IP3X IP-beschermingsgraad *IP- protection class*

Isolatie doorboren *Insulation piercing*

Afbreekbout *Shear head bolt*

Geen slagmoersleutel *No impact tools*

Elektrische schroevendraaier toegestaan

Max. aandraaisnelheid: 25 - 30 tpm

Electric screwdriver permitted

Max tightening speed: 25 - 30 rpm

Niet aansluiten onder belasting

Do not connect under load

HEX 6-kant dop *Tool size*

Al Cu Aluminium en koper *Aluminium and copper*

-10 °C / +50 °C

Geen 12-kant dop *No double HEX*

© Copyright – 2026 **NILED, s.a.**e

Dit document is door Enexis aangeduid met vertrouwelijkheidsniveau “Openbaar”.

PFISTERER

LV Piercing Connector Type 1-2

DE MONTAGEANLEITUNG

Produktbeschreibung

Der isolierte, isolationsdurchdringende Schraubverbinder dient zum unlösbaren Verbinden und Kontaktieren von Leiterenden aus Kupfer und Aluminium gleichen oder unterschiedlichen Querschnitts in Niederspannungsnetzen bis 1 kV (siehe Zuordnungstabelle). Die LV-Piercing Verbinder sind durch das Kunststoffgehäuse und die kunststoffummantelten Abreißschrauben berührgeschützt gemäß IP2X, DIN EN 60529. PFISTERER Kontaktsysteme GmbH haftet nicht bei unsachgemäßer Anwendung und Nichteinhaltung von geltenden Sicherheitsvorschriften, sowie für deren Folgeschäden.

NOTICE

Wichtige Hinweise!

Die Montage darf nur von qualifizierten, geschulten Elektrofachkräften durchgeführt werden. Montage sauber und trocken ausführen. Bei der Montage unter Spannung zusätzliche Schutzausrüstung tragen. Zu beachten sind die jeweils gültigen, internen Montagevorschriften der Netzbetreiber!
Vor der Montage Montageanleitung sorgfältig lesen und die Schritte zur Installation befolgen.
Montage unter Spannung nur in lastfreiem Zustand zulässig!
Vor Montagebeginn zu beachten:

- Abisolierung des Leiters ist nicht zulässig!
- Fett nicht entfernen!
- Verschmutzte oder beschädigte Produkte dürfen nicht verwendet werden!
- Kappen nicht entfernen!
- Schrauben vor dem Einführen der Leiterenden nicht ein- oder ausdrehen!
- Keine elektrischen Werkzeuge zum Anziehen der Schrauben verwenden!
- Keine Werkzeugverlängerung verwenden!
- Nicht mit dem Finger oder Werkzeug in den Leiterkanal fassen oder auf die Elastomerabdeckung drücken.
- Bei Arbeiten unter Spannung Werkzeuge nach IEC 60900 verwenden. Gegenhalter mit Metallspitze sind nicht zulässig!

EN INSTALLATION INSTRUCTION

Product description

This insulated, insulation-piercing screw connector is for the permanent connection and contacting of cable conductor ends made of copper or aluminum of the same or different cross sections in low-voltage networks up to 1 kV (see assignement table). The LV-Piercing connectors are protected against shock hazard by the plastic enclosure and the plastic increased shear bolts in accordance with IP2X, DIN EN 60529. PFISTERER Kontaktsysteme GmbH will assume no liability for improper use or failure to comply with the safety regulations in force or for consequential damage arising from this.

NOTICE

Important notes!

Installation may be carried out only by qualified, trained electricians. Installation has to be carried out in clean and dry conditions. Additional protective equipment must be worn for live-line installation. The applicable internal installation instructions of the network operator must be observed! Carefully read and follow the steps in the installation instruction.
Working on live systems permitted in load free state only!
Read before beginning assembly:

- Stripping of the conductor is not permitted!
- Do not remove the grease!
- Do not use if swoiled or damaged!
- Do not remove the caps!
- Do not screw the bolts in or out before inserting the end of the conductor!
- Do not use electric tools to tightening the screws!
- Do not use any tool extension!
- Do not put the finger or tool in the conductor channel or push on the elastomer cover.
- Use tools according to IEC 60900 for live work. Counterholders with a metal tip are not permitted!

NL MONTAGE-INSTRUCTIE

Product omschrijving

De LV Piercing connector is een geïsoleerde verbinder welke tijdens aandraaien door de aderisolatie drukt en contact maakt met de geleider. De verbinder is geschikt voor zowel aluminium als koper geleiders van verschillende afmeting en vorm (zie tabel) en kan toegepast worden in laagspanningsnetten tot 1 kV. Door de geïsoleerde behuizing en de met kunststof afgeschermde breekbouten, is de LV Piercing connector aanrakingsveilig volgens IP2X, DIN EN 60529. PFISTERER Kontaktsysteme GmbH is niet aansprakelijk bij ondeskundig gebruik of negeren van geldende veiligheidsvoorschriften en de daaruit resulterende schade.

NOTICE

Let op!

De montage mag uitsluitend worden uitgevoerd door gekwalificeerd en geschoold personeel. De montage moet schoon en droog worden uitgevoerd. De vereiste PBM`s dienen gedragen te worden bij een montage onder spanning. De geldende instructies van het netwerkbedrijf dienen eveneens te worden opgevolgd.
Lees voorafgaand aan de montage de instructie in het geheel door en volg de montagestappen.
Installatie onder spanning is alleen toegestaan in onbelaste toestand!
Belangrijk voorafgaand aan de montage:

- Het verwijderen van de ader isolatie is niet toegestaan!
- Vet niet verwijderen!
- Verontreinigde of beschadigde producten mogen niet gebruikt worden!
- Kunststof kapjes niet verwijderen!
- Draai de bouten niet in of uit de verbinder voordat de ader er in wordt geplaatst!
- Het gebruik van elektrisch gereedschap voor het aandraaien van de bouten is niet toegestaan!
- Gebruik geen verlengstuk op het aandraai-gereedschap!
- Steek geen vinger of gereedschap in de geleiderinvoer, of de elastomeer afscherming.
- Gebruik gereedschap dat voldoet aan IEC 60900 voor werk onder spanning. Tegenhouders met een metalen punt zijn niet toegestaan!

DE Lieferumfang EN Scope of delivery NL Leveringsomvang

	Type 1 332 710 011	Type 2 332 710 021
	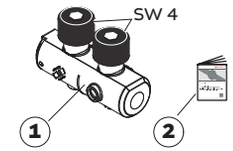	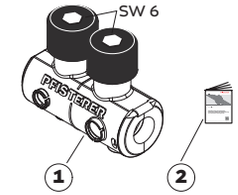
1 **LV-Piercing Connector**	50 Stück 50 pieces 50 Stuk	50 Stück 50 pieces 50 Stuk
2 **Montageanleitung** **Installation Instruction** **Montage-Instructie**	1 Stück 1 piece 1 Stuk	1 Stück 1 piece 1 Stuk
IP-Klasse EN60528 **IP-Class EN60528** **IP-Klasse EN60528**	IP2X	IP2X* *Nur mit eingelegtem Leiter *Only with inserted conductor *Uitsluitend met ingevoerde geleider.

DE Empfohlenes Werkzeug EN Recommended tool NL Aanbevolen gereedschap

		
Schlüsselweite **Width across flats** **Sleutelmaat**	AF/SW 4	AF/SW 6
Abreißmoment **Torque of destruction** **Afbreekmoment**	~ 3 Nm	~ 8 Nm

DE Leitungsquerschnitte EN Permitted cable cross-sections NL Toegestane kabeldoorsneden

RE	**Alu, Cu [mm²]**	1 - 10 Cu	6 - 25
SE	**Alu 90° [mm²]** **Alu 120° [mm²]**	—	6 - 16
RM	**Alu, Cu [mm²]**	—	6 - 16 + 25 Cu
SM	**Alu, Cu 90° [mm²]** **Alu, Cu 120° [mm²]**	—	6 - 16
Isolationstyp **Isolation type** **Isolatiemateriaal**		PVC, XLPE, PILC	PVC, XLPE, PILC

PFISTERER Kontaktsysteme GmbH
Rosenstraße 44 | 73650 Winterbach | **Germany**
Phone +49 (0) 7181 7005 0 | Telefax +49 (0) 7181 7005 565
info@pfisterer.com | www.pfisterer.de

Dit document is door Enexis aangeduid met vertrouwelijkheidsniveau “Openbaar”.

DE Montage Typ 1 & 2 EN Installation Type 1 & 2 NL Montage Type 1 & 2

1

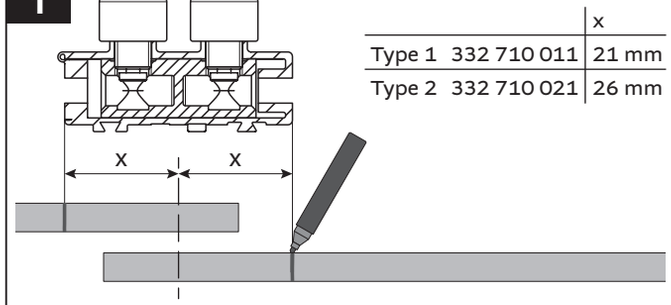

		x
Type 1	332 710 011	21 mm
Type 2	332 710 021	26 mm

2

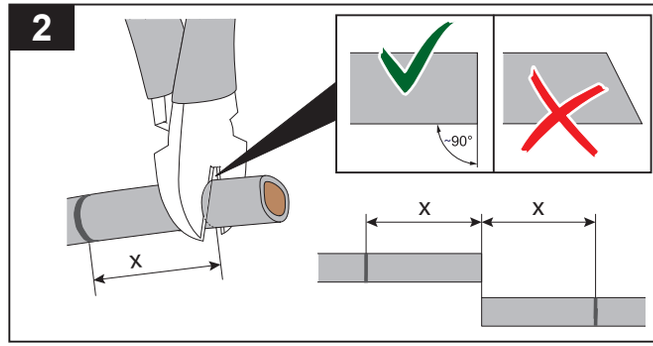

3

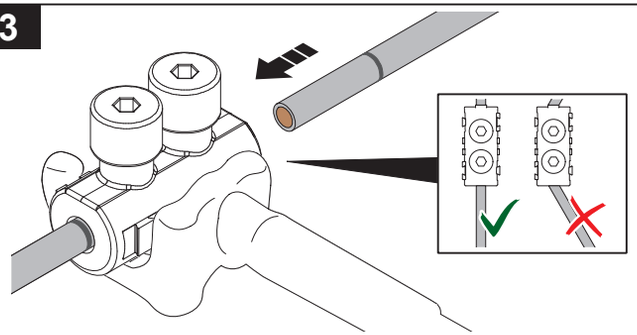

4

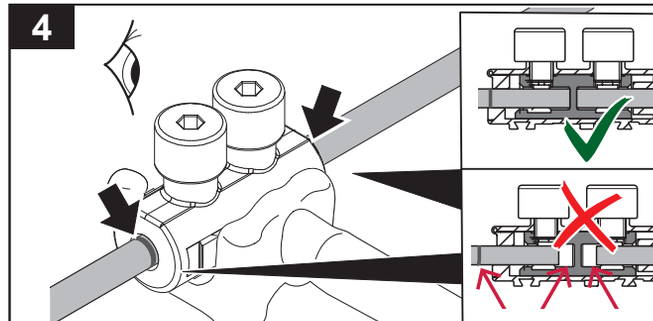

5

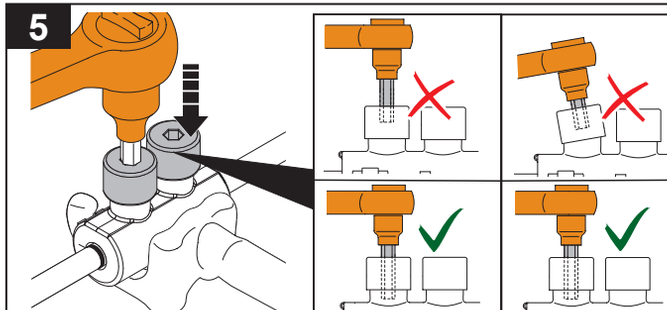

6.1

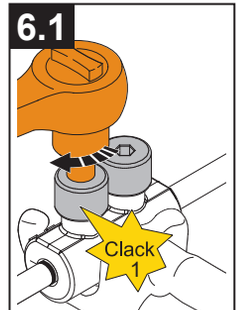

6.2

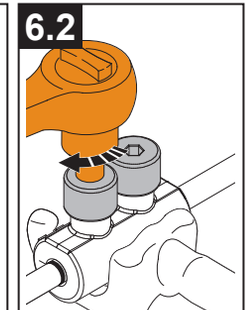

6.3

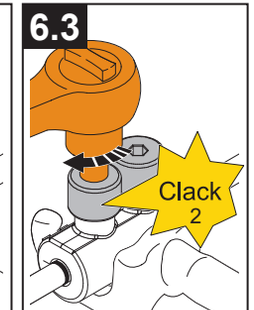

7

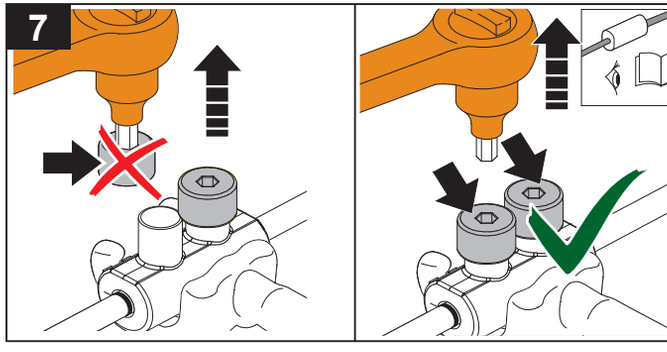

DE Symbolbeschreibung EN Description of symbol NL Verklaring van symbolen

Sichtkontrolle durchführen.
Teile auf Übereinstimmung und Beschädigung prüfen!

Perform a visual inspection.
Check confirmity of the parts and check for damage!

Visuele controle.
Controleer de geleverde onderdelen op beschadigingen!

Anleitung des Muffenherstellers und Vorgaben des Netzbetreibers beachten!

Observe the instructions of the coupler manufacturer and the standards of the network operator!

Volg de instructies van de mofleverancier en werkinstructie Netbeheerder!

DE Geeignet für Leiterklassen 1 + 2 nach EN 60228 und Kabeltypen nach HD 603 & NBN C33-121
N(A)YY, N(A)2XY, N(A)KBA, N(A)Y2Y, N(A)2X2Y, VVMvK(h)sas, VO-YMvK(h)as, VG-YMvK(h)as, GPLK(h)

Zulässige Umgebungstemperaturen bei der Montage: +0°C bis + 40°C
Bei einer Temperatur unter +0°C ist es notwendig, den Kabelmantel bzw. die freigelegten Kabelleiter mit einer geeigneten Wärmequelle zu erwärmen.

EN Suitable for conductor classes 1 + 2 according to EN 60228 and for cable type according to HD 603 & NBN C33-121
N(A)YY, N(A)2XY, N(A)KBA, N(A)Y2Y, N(A)2X2Y, VVMvK(h)sas, VO-YMvK(h)as, VG-YMvK(h)as, GPLK(h)

Permissible ambient temperatures during installation: +0°C to +40°C
At a temperature below +0°C, it is necessary to heat the cable sheath or the exposed cable conductors with a suitable heat source.

NL Geschikt voor geleiders volgens EN 60228 Klasse 1 en 2 en kabels volgens HD 603 & NBN C33-121
N(A)YY, N(A)2XY, N(A)KBA, N(A)Y2Y, N(A)2X2Y, VVMvK(h)sas, VO-YMvK(h)as, VG-YMvK(h)as, GPLK(h)

Toegestane omgevingstemperatuur gedurende installatie is +0°C tot +40°C, bij temperaturen lager dan +0°C is het noodzakelijk om de kabelmantel en/of de aderisolatie te verwarmen. Gebruik een geschikte warmtebron.

Dit document is door Enexis aangeduid met vertrouwelijkheidsniveau “Openbaar”.

PFISTERER

LV Piercing Connector Type 3-5

DE MONTAGEANLEITUNG

Produktbeschreibung

Der isolierte, isolationsdurchdringende Schraubverbinder dient zum unlösbaren Verbinden und Kontaktieren von Leiterenden aus Kupfer und Aluminium gleichen oder unterschiedlichen Querschnitts in Niederspannungsnetzen bis 1 kV (siehe Zuordnungstabelle). Die LV-Piercing Verbinder sind durch das Kunststoffgehäuse und die kunststoffummantelten Abreißschrauben berührgeschützt gemäß IP2X, DIN EN 60529. PFISTERER Kontaktsysteme GmbH haftet nicht bei unsachgemäßer Anwendung und Nichteinhaltung von geltenden Sicherheitsvorschriften, sowie für deren Folgeschäden.

Wichtige Hinweise!

Die Montage darf nur von qualifizierten, geschulten Elektrofachkräften durchgeführt werden. Montage sauber und trocken ausführen. Bei der Montage unter Spannung zusätzliche Schutzausrüstung tragen. Zu beachten sind die jeweils gültigen, internen Montagevorschriften der Netzbetreiber!
Vor der Montage Montageanleitung sorgfältig lesen und die Schritte zur Installation befolgen.
Montage unter Spannung nur in lastfreiem Zustand zulässig!
Vor Montagebeginn zu beachten:

- Abisolierung des Leiters ist nicht zulässig!
- Fett nicht entfernen!
- Verschmutzte oder beschädigte Produkte dürfen nicht verwendet werden!
- Kappen nicht entfernen!
- Schrauben vor dem Einführen der Leiterenden nicht ein- oder ausdrehen!
- Keine Werkzeugverlängerung verwenden!
- Nicht mit dem Finger oder Werkzeug in den Leiterkanal fassen oder auf die Elastomerabdeckung drücken.
- Bei Arbeiten unter Spannung Werkzeuge nach IEC 60900 verwenden. Gegenhalter mit Metallspitze sind nicht zulässig!

EN INSTALLATION INSTRUCTION

Product description

This insulated, insulation-piercing screw connector is for the permanent connection and contacting of cable conductor ends made of copper or aluminum of the same or different cross sections in low-voltage networks up to 1 kV (see assignement table). The LV-Piercing connectors are protected against –shock hazard by the plastic enclosure and the plastic increased shear bolts in accordance with IP2X, DIN EN 60529. PFISTERER Kontaktsysteme GmbH will assume no liability for improper use or failure to comply with the safety regulations in force or for consequential damage arising from this.

Important notes!

Installation may be carried out only by qualified, trained electricians. Installation has to be carried out in clean and dry conditions. Additional protective equipment must be worn for live-line installation.The applicable internal installation instructions of the network operator must be observed! Carefully read and follow the steps in the installation instruction.
Working on live systems permitted in load free state only!
Read before beginning assembly:

- Stripping of the conductor is not permitted!
- Do not remove the grease!
- Do not use if soiled or damaged!
- Do not remove the caps!
- Do not screw the bolts in or out before inserting the end of the conductor!
- Do not use any tool extension!
- Do not put the finger or tool in the conductor channel or push on the elastomer cover.
- Use tools according to IEC 60900 for live work. Counterholders with a metal tip are not permitted!

NL MONTAGE-INSTRUCTIE

Product omschrijving

De LV Piercing connector is een geïsoleerde verbinder welke tijdens aandraaien door de aderisolatie drukt en contact maakt met de geleider. De verbinder is geschikt voor zowel aluminium als koper geleiders van verschillende afmeting en vorm (zie tabel) en kan toegepast worden in laagspanningsnetten tot 1 kV. Door de geïsoleerde behuizing en de met kunststof afgeschermde breekbouten, is de LV Piercing connector aanrakingsveilig volgens IP2X, DIN EN 60529. PFISTERER Kontaktsysteme GmbH is niet aansprakelijk bij ondeskundig gebruik of negeren van geldende veiligheidsvoorschriften en de daaruit resulterende schade.

Let op!

De montage mag uitsluitend worden uitgevoerd door gekwalificeerd en geschoold personeel. De montage moet schoon en droog worden uitgevoerd. De vereiste PBM`s dienen gedragen te worden bij een montage onder spanning. De geldende instructies van het netwerkbedrijf dienen eveneens te worden opgevolgd.
Lees voorafgaand aan de montage de instructie in het geheel door en volg de montagestappen.
Installatie onder spanning is alleen toegestaan in onbelaste toestand!
Belangrijk voorafgaand aan de montage:

- Het verwijderen van de ader isolatie is niet toegestaan!
- Vet niet verwijderen!
- Verontreinigde of beschadigde producten mogen niet gebruikt worden!
- Kunststof kapjes niet verwijderen!
- Draai de bouten niet in of uit de verbinder voordat de ader er in wordt geplaatst!
- Gebruik geen verlengstuk op het aandraai-gereedschap!
- Steek geen vinger of gereedschap in de geleiderinvoer, of de elastomeer afscherming.
- Gebruik gereedschap dat voldoet aan IEC 60900 voor werk onder spanning. Tegenhouders met een metalen punt zijn niet toegestaan!

DE Lieferumfang EN Scope of delivery NL Leveringsomvang

	Type 3 332 710 030	Type 4 332 710 040	Type 5 332 710 050
	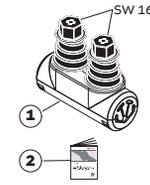	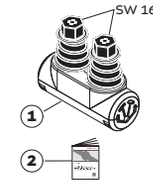	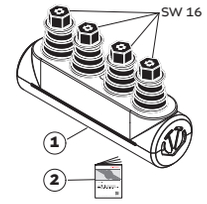
1 **LV-Piercing Connector**	4 Stück 4 pieces 4 Stuk	4 Stück 4 pieces 4 Stuk	4 Stück 4 pieces 4 Stuk
2 **Montageanleitung** **Installation Instruction** **Montage-Instructie**	1 Stück 1 piece 1 Stuk	1 Stück 1 piece 1 Stuk	1 Stück 1 piece 1 Stuk
IP-Klasse EN60528 **IP-Class EN60528** **IP-Klasse EN60528**	IP2X	IP2X	IP2X

DE Empfohlenes Werkzeug EN Recommended tool NL Aanbevolen gereedschap

	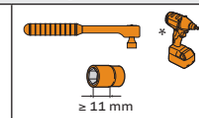	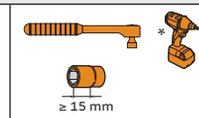	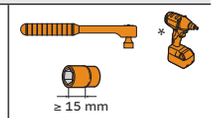
Schlüsselweite **Width across flats** **Sleutelmaat**	AF/SW 16	AF/SW 16	AF/SW 16
Abreißmoment **Torque of destruction** **Afbreekmoment**	~ 15 Nm	~ 30 Nm	~ 30 Nm

* Akkuschrauber und Drehmomentverstärker bis max. 25 U/min
* Codless screwdriver and torque amplifier up to max. 25 rpm
* Accuschroevendraaier en koppelversterker tot max. 25 rpm

DE Leitungsquerschnitte EN Permitted cable cross-sections NL Toegestane kabeldoorsneden

RE	**Alu, Cu [mm²]**	16 Cu + 25 - 70	35 Cu + 50 - 120	70 Cu + 95 - 185
SE	**Alu 90° [mm²]** **Alu 120° [mm²]**	25 - 95	50 - 150	95 - 240
RM	**Alu, Cu [mm²]**	16 Cu + 25 - 70	25-35 Cu + 50 - 120	70 Cu + 95 - 185
SM	**Alu, Cu 90° [mm²]** **Alu, Cu 120° [mm²]**	25 - 70	35 Cu + 50 - 120	70 Cu + 95 - 185
Isolationstyp **Isolation type** **Isolatiemateriaal**		PVC, XLPE, PILC	PVC, XLPE, PILC	PVC, XLPE, PILC

PFISTERER Kontaktsysteme GmbH
Rosenstraße 44 | 73650 Winterbach | **Germany**
Phone +49 (0) 7181 7005 0 | Telefax +49 (0) 7181 7005 565
info@pfisterer.com | www.pfisterer.de

Dit document is door Enexis aangeduid met vertrouwelijkheidsniveau “Openbaar”.

DE Montage Typ 3, 4 & 5 EN Installation Type 3, 4 & 5 NL Montage Type 3, 4 & 5

1

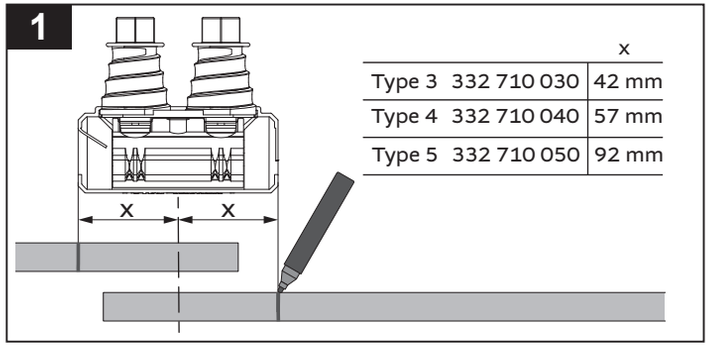

		x
Type 3	332 710 030	42 mm
Type 4	332 710 040	57 mm
Type 5	332 710 050	92 mm

2

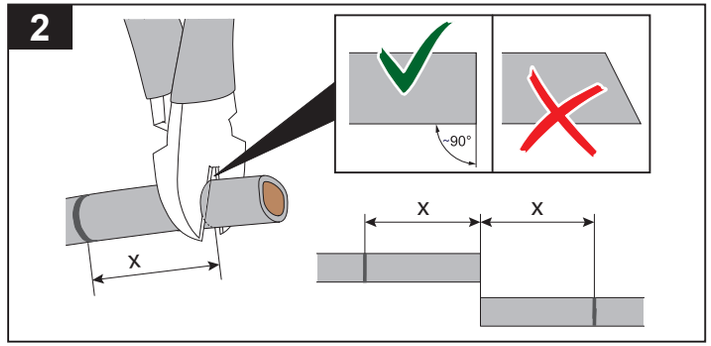

3

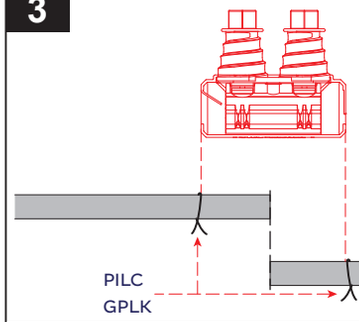

Nachfolgende Leiter müssen ausgedreht werden:
Following conductors have to be turned out:
De volgende geleiders dienen te worden getordeerd:



Type 3	70 SM + 95 SE
Type 4	120 SE/SM + 150 SE
Type 5	185 SE/SM + 240 SE

4

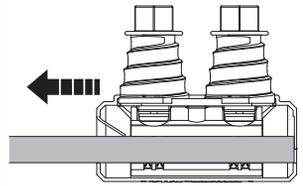

5

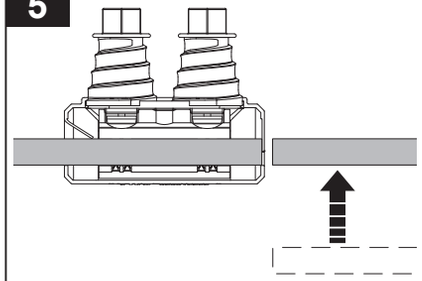

6

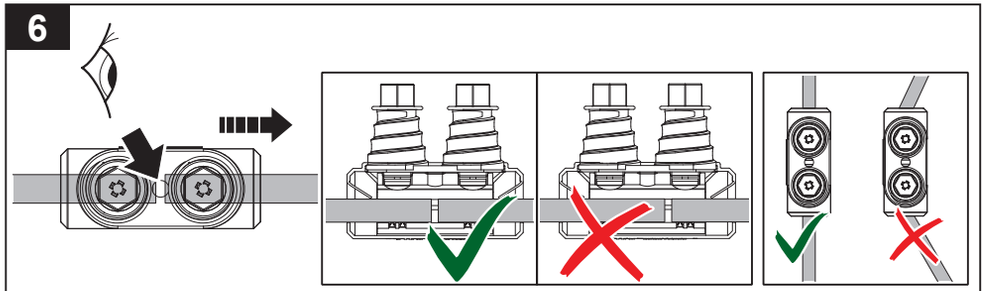

7

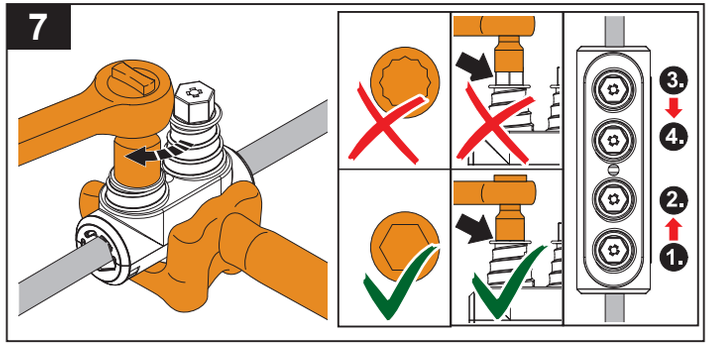

8

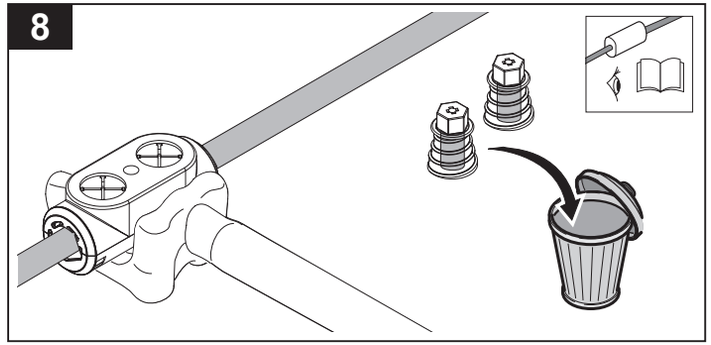

DE Symbolbeschreibung EN Description of symbol NL Verklaring van symbolen



Fixierung der Papierisolation mittels einer Schnur. (PILC)
Fixation of the paper insulation with a cord. (PILC)
Vastzetten van de papierisolatie met een binddraad. (GPLK)



Sichtkontrolle durchführen.
Teile auf Übereinstimmung und Beschädigung prüfen!
Perform a visual inspection.
Check confirmity of the parts and check for damage!
Visuele controle.
Controleer de geleverde onderdelen op beschadigingen!

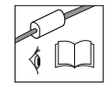

Anleitung des Muffenherstellers und Vorgaben des Netzbetreibers beachten!
Observe the instructions of the coupler manufacturer and the standards of the network operator!
Volg de instructies van de mofleverancier en werkinstructie Netbeheerder!

DE Geeignet für Leiterklassen 1 + 2 nach EN 60228 und Kabeltypen nach HD 603 & NBN C33-121
N(A)YY, N(A)2XY, N(A)KBA, N(A)Y2Y, N(A)2X2Y, VVMvK(h)sas, VO-YMvK(h)as, VG-YMvK(h)as, GPLK(h)

Zulässige Umgebungstemperaturen bei der Montage: +0°C bis + 40°C
Bei einer Temperatur unter +0°C ist es notwendig, den Kabelmantel bzw. die freigelegten Kabelleiter mit einer geeigneten Wärmequelle zu erwärmen.

EN Suitable for conductor classes 1 + 2 according to EN 60228 and for cable type according to HD 603 & NBN C33-121
N(A)YY, N(A)2XY, N(A)KBA, N(A)Y2Y, N(A)2X2Y, VVMvK(h)sas, VO-YMvK(h)as, VG-YMvK(h)as, GPLK(h)

Permissible ambient temperatures during installation: +0°C to +40°C
At a temperature below +0°C, it is necessary to heat the cable sheath or the exposed cable conductors with a suitable heat source.

NL Geschikt voor geleiders volgens EN 60228 Klasse 1 en 2 en kabels volgens HD 603 & NBN C33-121
N(A)YY, N(A)2XY, N(A)KBA, N(A)Y2Y, N(A)2X2Y, VVMvK(h)sas, VO-YMvK(h)as, VG-YMvK(h)as, GPLK(h)

Toegestane omgevingstemperatuur gedurende installatie is +0°C tot +40°C, bij temperaturen lager dan +0°C is het noodzakelijk om de kabelmantel en/of de aderisolatie te verwarmen. Gebruik een geschikte warmtebron.

Dit document is door Enexis aangeduid met vertrouwelijkheidsniveau “Openbaar”.

batenburg energietechniek

Technische Inleiding 1, Montage Ringklemmen Pfisterer, onder spanning

1. Algemeen

- Montage altijd met geïsoleerd gereedschap en de voorgeschreven PBM’s uitvoeren.
- Montage met elektrische gereedschappen is niet toegestaan.
- Kabelringklemmen zijn geconstrueerd voor eenmalig gebruik. Dit betekent dat indien de kabelringklem eenmaal vastgedraaid is, deze niet meer mag worden losgedraaid.
- Kabelringklemmen mogen op een spanningsvoerende hoofdkabel gemonteerd worden.
- De aftakkabel dient altijd spanningsloos te zijn. Tevens mag er op de aftakkabel geen belasting of aarding aangesloten zijn.
- Voordat met de montage van de kabelringklem gestart wordt, dient men zich ervan te overtuigen dat het eind van de spanningsloze aftakkabel afgemonteerd is en vrij is van aarde.
- Werkzaamheden uitvoeren conform de BEI-werkinstructies

Aandraaimomenten:

Aandraaibout v/d aftakboring	SW5	12Nm
Aandraaibout v/d aftakboring	SW6	25Nm
Aandraaibout v/d aftakboring	SW8	25Nm
Aandraaibout v/d klemhelften	Aandraaien tot klemhelften stevig tegen elkaar aan gedrukt zijn	

A. Kabelringklemmen met 4 losse wiggen: Huisaansluit-Aftakmoffen

1. Kabel aansnijden volgens de instructie.

2. Op de plaats waar de ringklem aangebracht wordt, eerst de ziel uit de kabel verwijderen. Vervolgens de aders met behulp van een kunststof keg zo ver spreiden dat de wiggen tussen de aders gedrukt kunnen worden.

3. Breng de twee korte wiggen en de twee lange wiggen tegenover elkaar tussen de gespreide aders aan. (eventueel met behulp van een kunststof hamertje).

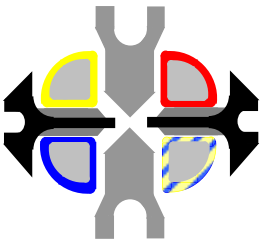

.4. De hulpaders in de geleidingen van de wiggen leggen, met behulp van een kunststof keg.

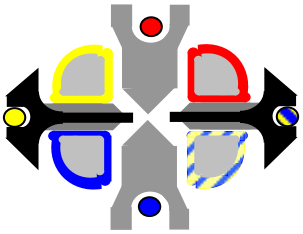

5. Breng de twee klemhelften aan en draai met een 6 mm geïsoleerde T-binnenzeskantsleutel of een geïsoleerde handratel met inbusdop de binnenzeskantbouten SW 6 om en om geleidelijk aan, totdat de vertandingen van de contactsegmenten de aderisolatie raken. Hierbij dient er op gelet te worden dat de vertandingen niet door de isolatie heen gedraaid worden en de klem hierdoor (gewild of ongewild) contact maakt met de spanningsvoerende aders.

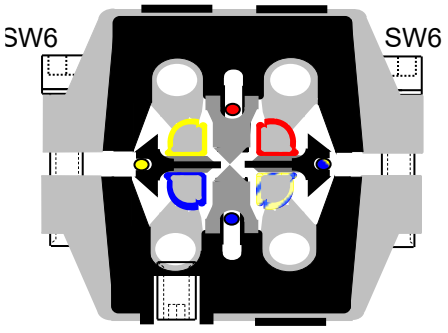

Dit document is door Enexis aangeduid met vertrouwelijkheidsniveau “Openbaar”.

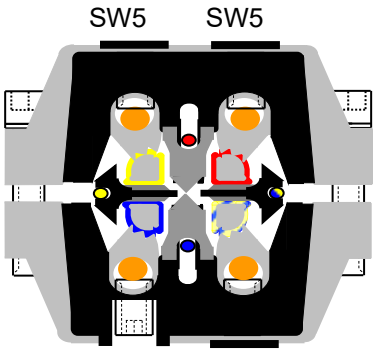

6. Van de **<u>spanningsloze</u>** aders van de aftakkabel de aderisolatie over de juiste lengte verwijderen en daarna de blanke adereinden in de hiervoor bestemde aftakboringen aanbrengen. **Zorg omwille van veiligheid ervoor dat hierbij de blanke geleiders van de aftakkabel niet buiten de klem steken.** Draai de binnenzeskant bouten SW5 aan met een momentsleutel totdat deze de aftakaders raken. Zet ze vervolgens één voor één op het juiste moment vast;
SW5 = 12Nm.

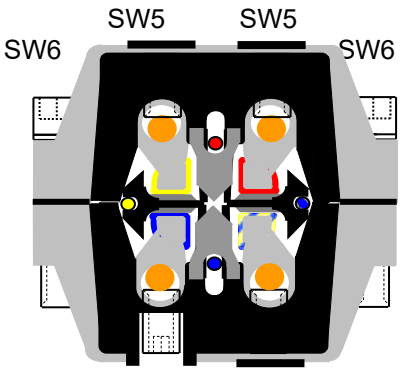

7. Met een geïsoleerde 6 mm T-binnenzeskantsleutel of een geïsoleerde handratel met inbusdop de binnenzeskantbouten SW 6 om en om geleidelijk aandraaien, totdat de klemhelften elkaar raken.

8. Met een laagspanningstester op de binnenzeskantbouten SW 5 controleren of de aftakkabel daadwerkelijk onder spanning staat.

B. Kabelringklemmen met 2 losse wiggen: Net-Aftakmoffen

1. Kabel aansnijden volgens instructie.

2. Op de plaats waar de ringklem aangebracht wordt, eerst de ziel uit de kabel verwijderen, daarna de aders met behulp van een kunststof keg zo ver spreiden dat de wiggen tussen de aders gedrukt kunnen worden.

3. Breng de twee wiggen tussen de gespreide aders aan (eventueel met behulp van een kunststof hamertje).

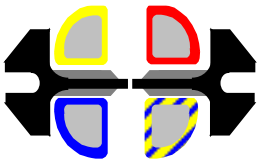

4. Twee hulpaders in de geleidingen van de wiggen leggen en met behulp van een kunststof keg. De andere twee hulpaders doorknippen en terugbuigen (deze worden later buiten de klem om weer met elkaar verbonden).

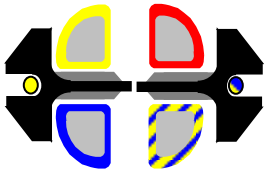

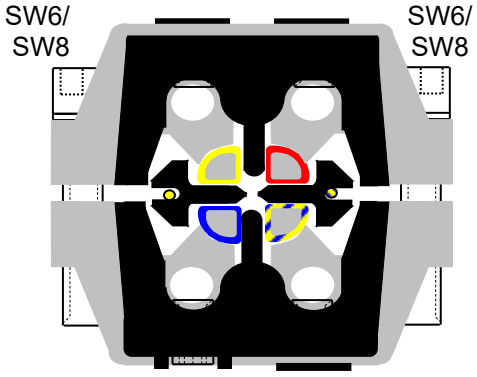

5. Breng de twee klemhelften aan en draai met een 6 of 8 mm geïsoleerde T-binnenzeskantsleutel of een geïsoleerde handratel met inbusdop de binnenzeskantbouten SW6-8 om en om geleidelijk aan, totdat de snijranden van de contactsegmenten de aderisolatie raken. Hierbij dient er op gelet te worden dat de snijranden niet door de isolatie heen gedraaid worden en de klem hierdoor (gewild of ongewild) contact maakt met de spanningsvoerende aders.

Dit document is door Enexis aangeduid met vertrouwelijkheidsniveau “Openbaar”.

6. Van de **<u>spanningsloze</u>** aders van de aftakkabel de aderisolatie over de juiste lengte verwijderen en daarna de blanke adereinden in de aftakboringen aanbrengen. **Zorg omwille van veiligheid ervoor dat hierbij de blanke geleiders van de aftakkabel niet buiten de klem steken.** Draai de binnenzeskantbouten SW5-SW6-SW8 met een geïsoleerde momentsleutel aan totdat deze de aftakaders raken. Zet ze vervolgens één voor één op het juiste moment vast, SW5=12Nm, SW6-25Nm.

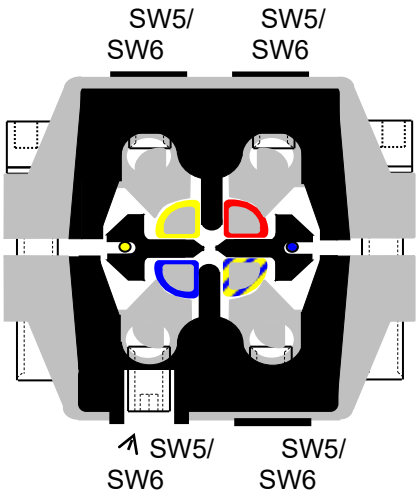

7. Met een geïsoleerde 6mm-8mm T-binnenzeskantsleutel of een geïsoleerde handratel met inbusdop de binnenzeskant-bouten SW6-SW8 om en om geleidelijk aandraaien totdat de klemhelften elkaar raken.

8. Met een laagspanningstester op de binnenzeskantbouten SW5-SW6 controleren of de aftakkabel daadwerkelijk onder spanning staat.

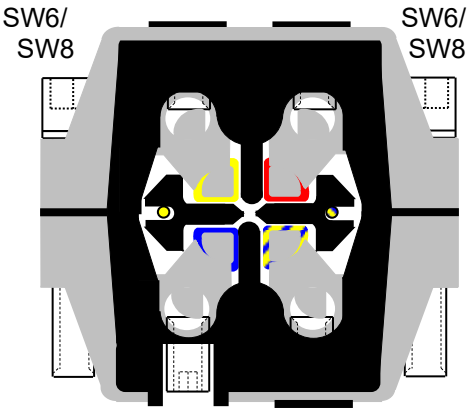

Opmerking:

Om de montage van de (netaftak-) kabel in de ringklem makkelijker te maken wordt in de praktijk meestal, nadat eerst de twee losse wiggen zijn geplaatst, eerst de vier aftakaders gebogen langs de doorgaande kabel op kleur. Het einde van de wig dient als einde ader en het begin van de wig als maat voor het verwijderen van de aderisolatie. Daarna worden de twee klemhelften over de wiggen geplaatst met de aftakaders direct in de aftakboringen: dan eerst de aftakaders vastzetten en pas daarna de twee klemhelften op blok draaien.

Bij GPLK met 2 hulpaders 10mm² moeten deze geknipt worden en over de ringklem heen doorverbonden te worden. 10 mm² hulpaders passen namelijk niet in de wiggen.

Netaftak-ringklemmen hebben twee losse wiggen met de mogelijkheid om hulpaders door te voeren. De andere twee hulpaders moeten worden geknipt en over de ringklem heen door verbonden te worden.

Dit document is door Enexis aangeduid met vertrouwelijkheidsniveau “Openbaar”.

batenburg
energietechniek

Montage instructie 4-polige aftakklem

ISICOMPACT S FS

Art.nr. 3331 896 015

Deze versie is een speciale, beperkte uitgave die uitsluitend voor gebruik binnen Enexis en haar aannemers. Gebruik of verspreiding buiten Enexis en haar aannemers is niet toegestaan zonder voorafgaande schriftelijke toestemming.

Dit document vormt een aanvullende, interne instructie op de oorspronkelijke universele gebruiksaanwijzing van Pfisterer en wijzigt deze niet. De originele gebruiksaanwijzing (7) behoudt te allen tijde haar volledige juridische geldigheid en prevaleert in geval van enige tegenstrijdigheid.

Aan deze instructie kunnen geen rechten worden ontleend.

V1.2 4-6-2026.

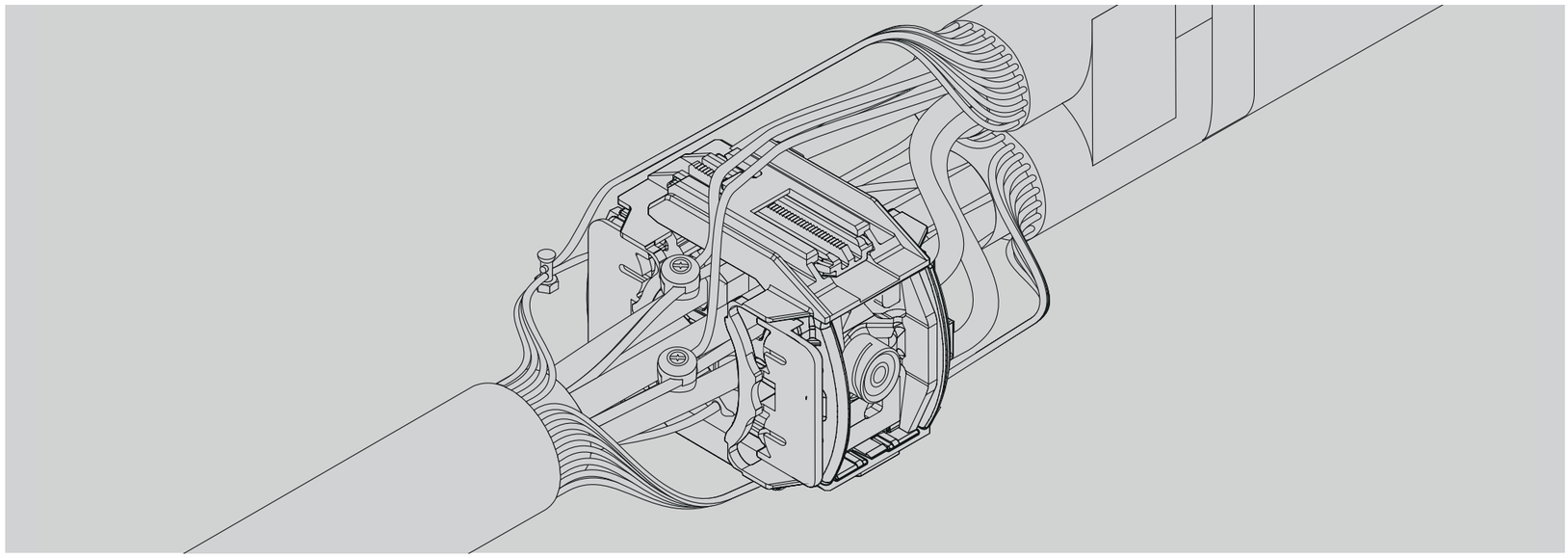

Inleiding

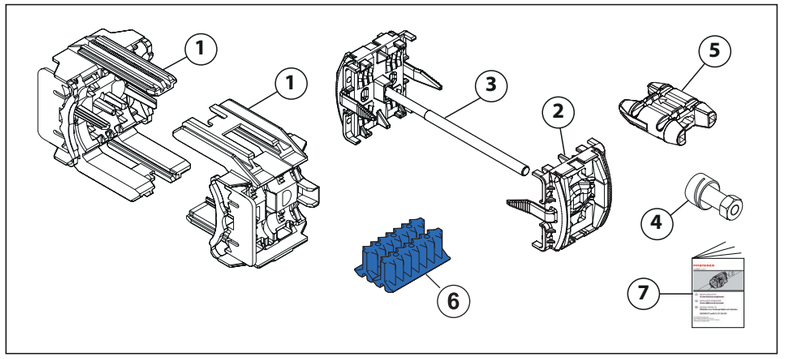

Pos.	Omschrijving	Aantal
1	Klemhelften met contactsegmenten	2 Stuks
2	Deksel met drukplaat	1 Stuk
3	Deksel met drukplaat en montagebout	1 Stuk
4	Afbreekmoer (SW 13	1 Stuk
5	Middenwig	1 Stuk
6	Zijwiggen - ISICOMPACT S FS - blauw	2 Stuks
7	Gedrukte montageinstructie	1 Stuk

Indien er onderdelen ontbreken, gecorrodeerd, beschadigd of vervuild zijn, dan mag de ISICOMPACT niet gemonteerd worden!

Opmerking vooraf

Deze montagehandleiding beschrijft de montage van een ISICOMPACT aftakklem met art.nr.: **331 896 015** (ISICOMPACT S FS)
Voor het maken van een 4-polige kabelaftakking in een laagspanningsnet tot 1 kV. Ook geschikt voor werkzaamheden onder spanning met inachtneming van de wettelijke voorschriften.

Product omschrijving!

Deze ISICOMPACT aftakklem is bestemd voor het maken van een kabelaftakking, in 1 kV laagspanningsnetten doorgaande en aftakgeleiders met elkaar te verbinden. De klem is met één montageschroef uitgerust. Door het aandraaien breekt de afbreekmoer op een gedefinieerd breekmoment af, hierdoor wordt ook het uitstekende draadeind afgebroken.

De toegestane geleiderdiameters zijn in de tabel aangegeven.

			ISICOMPACT S FS 331 896 015	
			Hoofdkabel mm²	Aftakkabel mm²
RE	○	Alu, Cu	35 – 95	6 – 50
SE	▽	Alu 90°	50 – 95	6 – 70 (***95AL SE gestript)
RM	▨	Alu, Cu	25 – 95	6 – 50
SM	▽	Alu, Cu 90°	35 – 95 (50***)	6 – 50

***** Bij aftak 4x95ALSE zijn enkel hoofdgeleiders t/m 50mm² toegestaan**

Geschikt voor geleiders volgens EN 60228 Klasse 1 en 2 en kabels volgens HD 603 & NBN C33-121
Bij een temperatuur onder 0 °C is het noodzakelijk om de kabelmantel of de blootgelegde kabeladers met een geschikte warmtebron voor te verwarmen tot maximaal een handwarme temperatuur.

Verplicht op te volgen aanwijzingen:

De montagevoorschriften die binnen het bedrijf gelden en de werkvoorschriften van de netbeheerder moeten altijd in acht worden genomen!

Voor montage moet deze montagehandleiding zorgvuldig worden gelezen. De montage mag alleen worden uitgevoerd door bevoegde, gekwalificeerde vakmensen. Bij werkzaamheden onder spanning is het dragen van persoonlijke beschermingsmiddelen vereist. De montage moet in een schone en droge omgeving en met de gepaste zorgvuldigheid worden uitgevoerd. Controleer de onderdelen op volledigheid en beschadigingen. De geldende voorschriften bepaald in actuele regelgeving en normen moeten worden nageleefd.

Montagegereedschap
Voor het monteren van de ISICOMPACT bij werkzaamheden onder spanning moeten gereedschappen worden gebruikt die voldoen aan de IEC 60 900.

Voor het aandraaien van de afbreekmoer van de ISICOMPACT S is vereist om een verlengde geïsoleerde dopsleutel SW 13 (minimale diepte 35mm) met een handratel volgens IEC60 900 te gebruiken.

Let op: Montage met elektrische gereedschappen **is niet toegestaan**.
De afbreekmoer moet handmatig met een ratel worden aangedraaid!

PFISTERER Kontaktsysteme GmbH draagt geen verantwoordelijkheid bij onjuist gebruik en het niet inachtnemen van de geldende veiligheidsmaatregelen, evenals voor de schade die daar het gevolg van is.

We zijn niet aansprakelijk voor drukfouten, technische veranderingen zijn voorbehouden.

Dit document is door Enexis aangeduid met vertrouwelijkheidsniveau “Openbaar”.

batenburg energietechniek

1

De kabelvoorbereiding (isolatie, opruwen, reinigen, ...) wordt uitgevoerd volgens de specificaties in de mofhandleiding resp. volgens de instructies van de netbeheerder.

Deze handleiding beschrijft alleen productspecifieke wijzigingen hiervoor en de montage van het product.

Ten behoeve van de duidelijkheid zijn de aardschermdraden van de kabel niet afgebeeld in deze instructie.

2

De aders op dit punt slechts van één kant spreiden!

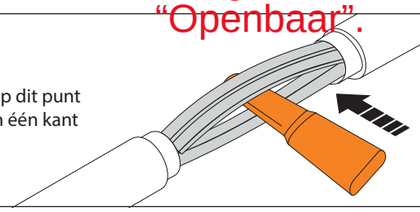

3

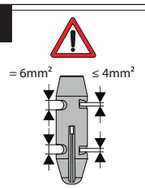

Uitlijning van de middenwig afhankelijk van de doorsnede van de hulpaders.

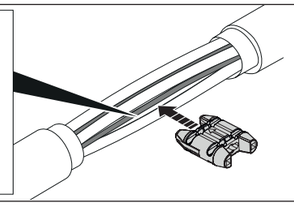

Plaats de middenwig met de juiste uitsparingen voor de hulpaders naar boven.

4

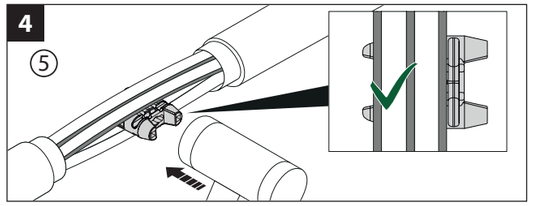

5

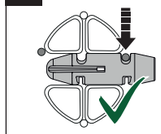

Plaats de hulpaders in de uitsparingen van de middenwig

6

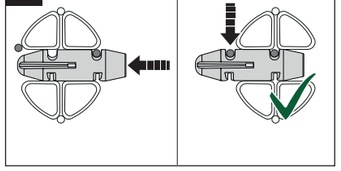

7

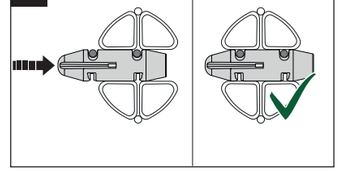

8

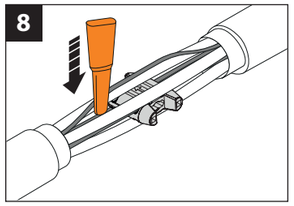

9

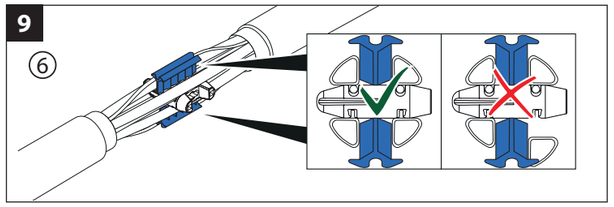

10

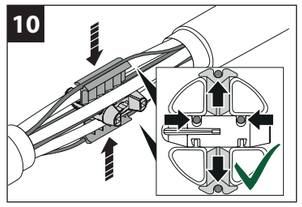

11

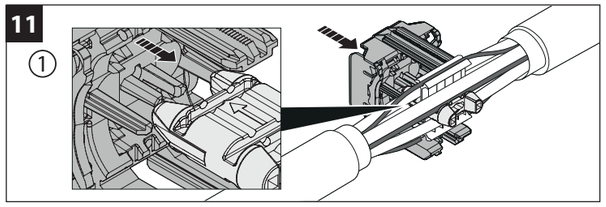

12

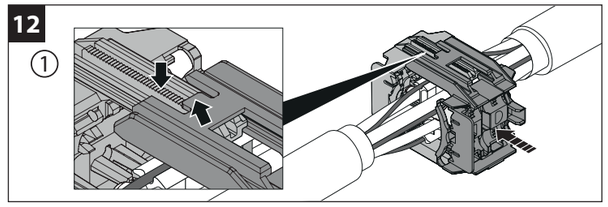

13a

Tot en met 50 mm², uitrichten van de geleider niet noodzakelijk.

70 SE

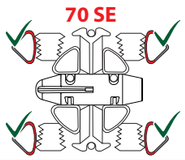

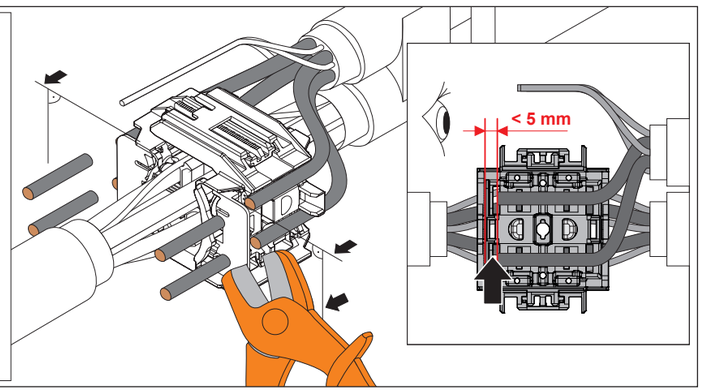

13b

Bij aftak 4x95AL SE gestript, hoofdkabel max. 4x50mm² !

95AL SE



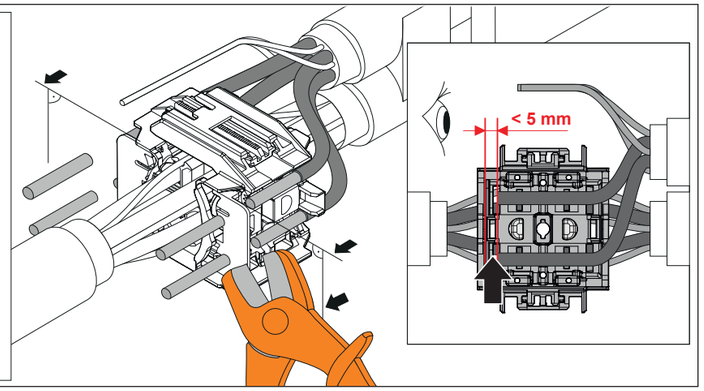

14

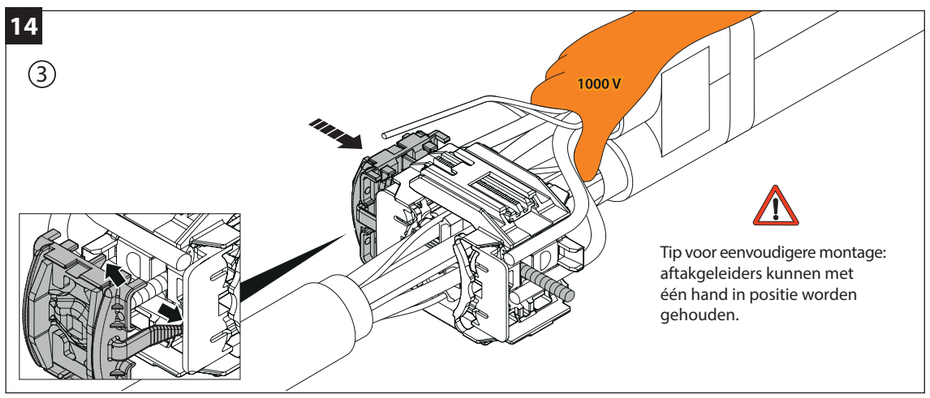

Tip voor eenvoudigere montage: aftakgeleiders kunnen met één hand in positie worden gehouden.

15

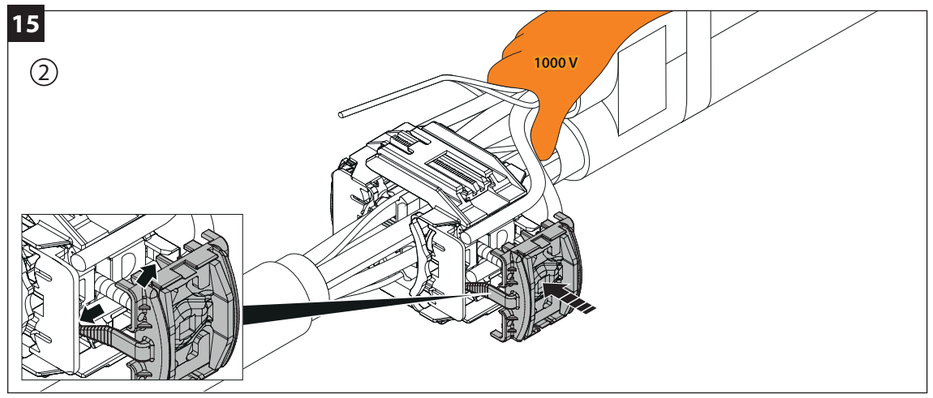

16

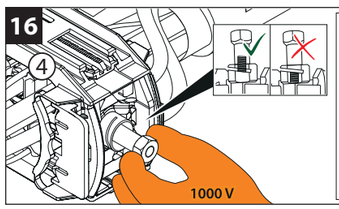

Zorg er voor dat het draadeind tot in het bovenste deel van de afbreekmoer is gedraaid.

17

Controleer de positie van de aftakleider!

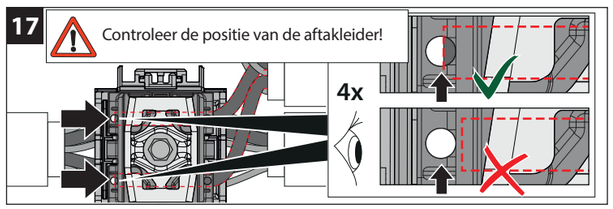

18

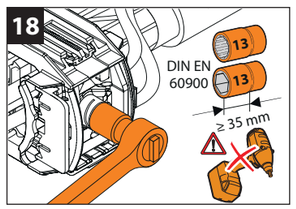

19

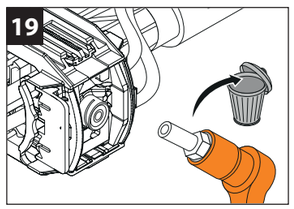

20 Controle

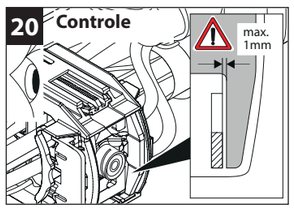

21

Verdere montagestappen volgens mofhandleiding resp. instructies van de netbeheerder.

Symboolbeschrijving

Let op!
Volg de aanwijzingen in de afbeeldingen op.

Neem de handleiding van de moffabrikant in acht!

Visuele controle uitvoeren.
Controleer of de onderdelen en de geleidersecties overeenstemmen!

Onderdelen op milieuvriendelijke wijze weggooien.

Kabelreiniger (niet bij de levering inbegrepen).

Aanwijzingspijl

Pijl voor lijnrechte bewegingen

Pijl voor draaibewegingen

Dit document is door Enexis aangeduid met vertrouwelijkheidsniveau “Openbaar”.

batenburg
energietechniek

Montage instructie 4-polige aftakklem

ISICOMPACT L40

Art.nr. 3331 897 001

Deze versie is een speciale, beperkte uitgave die uitsluitend voor gebruik binnen Enexis en haar aannemers. Gebruik of verspreiding buiten Enexis en haar aannemers is niet toegestaan zonder voorafgaande schriftelijke toestemming.

Dit document vormt een aanvullende, interne instructie op de oorspronkelijke universele gebruiksaanwijzing van Pfisterer en wijzigt deze niet. De originele gebruiksaanwijzing (7) behoudt te allen tijde haar volledige juridische geldigheid en prevaleert in geval van enige tegenstrijdigheid.

Aan deze instructie kunnen geen rechten worden ontleend.

V1.2 4-6-2026.

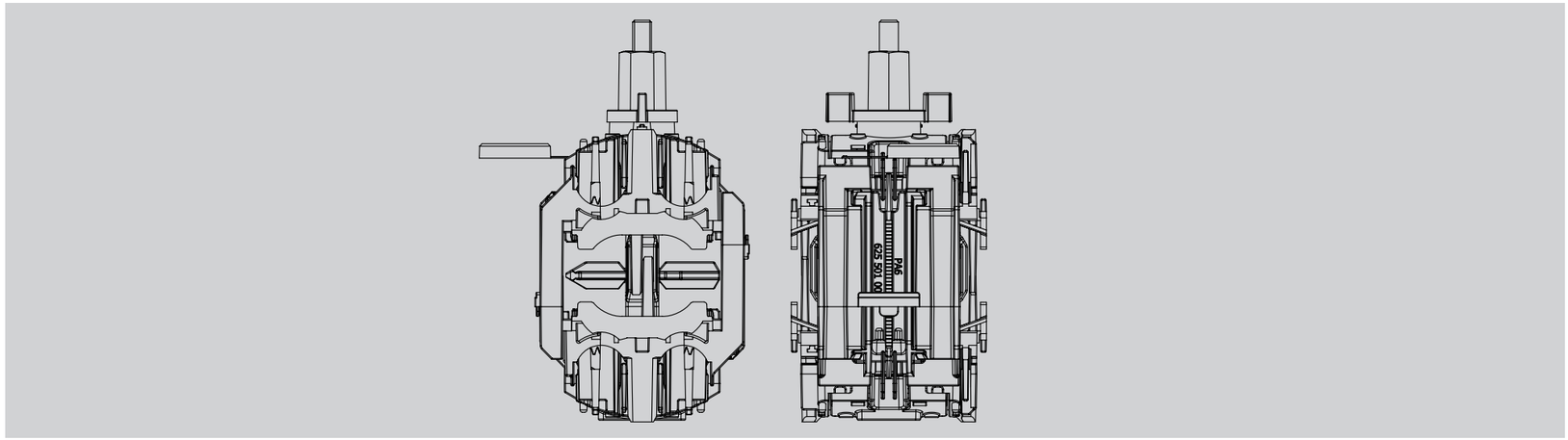

Inleiding

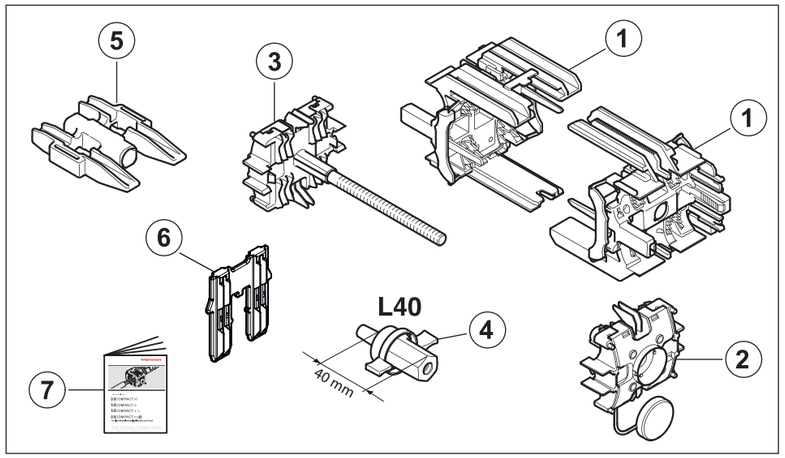

Pos.	Omschrijving	Aantal
1	Helften van de behuizing met contactsegmenten	2 Stuks
2	Deksel met drukplaat	1 Stuk
3	Bodemstuk met drukplaat en draadstang	1 Stuk
4	Afbreekmoer (SW 17) in de beschermhoes,	1 Stuk
5	Centrale spie	1 Stuk
6	Dwarsspie	1 Stuk
7	Montagehandleiding	1 Stuk

Indien er onderdelen ontbreken, gecorrodeerd, beschadigd of vervuild zijn, dan mag de ISICOMPACT niet gemonteerd worden!

Opmerking vooraf

Deze montagehandleiding beschrijft de montage van een ISICOMPACT-aftakklem met art.nr.: **331 897 001 - 00006** L40
Voor het maken van een 4-polige kabelaftakking in een laagspanningsnet tot 1 kV. Ook geschikt voor werkzaamheden onder spanning met inachtneming van de wettelijke voorschriften.

Product omschrijving!

Deze ISICOMPACT aftakklem is bestemd voor het maken van een kabelaftakking in 1 kV laagspanningsnetten. Deze 4-voudige klem verbind de aftakaders met de doorgaande hoofdaders. De klem wordt aangedraaid met slechts één afbreekmoer. Tijdens het aandraaien breekt de afbreekmoer met de draadstang, op een gedefinieerd moment af.

De toegestane geleiderdiameters zijn in de tabel aangegeven.

4-aderige kabels 331 897 001 - 00006 L40					
Hoofdkabel [mm²]	Aftakkabel [mm²]		Hoofdkabel [mm²]	Aftakkabel [mm²]	
4 x 70 - 240 Alu SE	Alu SE	35 - 185	4 x 50 - 240 Cu SM 4 x 70 - 240 Alu SM	Alu SE	35 - 150
	Alu SM	35 - 95		Alu SM	35 - 95
	Alu RE	25 - 150		Alu RE	25 - 150
	Alu RM	35 - 95		Alu RM	35 - 95
	Cu SM	25 - 150		Cu SM	25 - 95
	Cu RM / RE	25 - 150		Cu RM / RE	25 - 95

kabelgeleiders					
massief RE	Al Cu	○	massief SE	Al	⬭
geslagen RM	Al Cu	⬡	geslagen SM	Al Cu	⬡

Dubbele aftakking mogelijk bij aftakkabels kleiner of gelijk aan (≤) 50 mm².
(Beide aftakgeleiders moeten van dezelfde afmeting en vorm zijn)
Geschikt voor geleiders volgens EN 60228 Klasse 1 en 2 en kabels volgens HD 603 & NBN C33-121 & IEC 60502-1

Verplicht op te volgen aanwijzingen:

De montagevoorschriften die binnen het bedrijf gelden en de werkvoorschriften van de netbeheerder moeten altijd in acht worden genomen!

Voor montage moet deze montagehandleiding zorgvuldig worden gelezen. De montage mag alleen worden uitgevoerd door bevoegde, gekwalificeerde vakmensen. Bij werkzaamheden onder spanning is het dragen van persoonlijke beveiligingsmiddelen vereist. De montage moet in een schone en droge omgeving en met de gepas te zorgvuldigheid worden uitgevoerd. Controleer de onderdelen op volledigheid en beschadigingen. De geldende voorschriften bepaald in actuele regelgeving en normen moeten worden nageleefd.

Montagegereedschap

Voor het monteren van de ISICOMPACT bij werkzaamheden onder spanning moeten gereedschappen worden gebruikt die voldoen aan de IEC 60 900.
Voor het aandraaien van de afbreekmoer van de ISICOMPACT L40 is vereist om een verlengde geïsoleerde dopsleutel SW 17 (minimale diepte 35mm) met een handratel volgens IEC60 900 te gebruiken.

Let op: Montage met elektrische gereedschappen **is niet toegestaan**.
De afbreekmoer moet handmatig met een ratel worden aangedraaid!

PFISTERER Kontaktsysteme GmbH draagt geen verantwoordelijkheid bij onjuist gebruik en het niet inachtnemen van de geldende veiligheidsmaatregelen, evenals voor de schade die daar het gevolg van is.

We zijn niet aansprakelijk voor drukfouten, technische veranderingen zijn voorbehouden.

Dit document is door Enexis aangeduid met vertrouwelijkheidsniveau “Openbaar”.

1

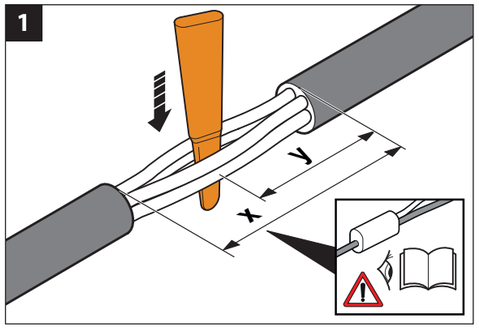

2

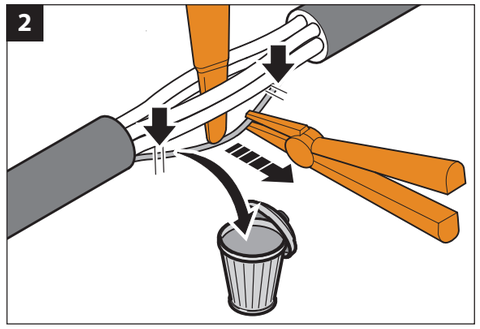

3

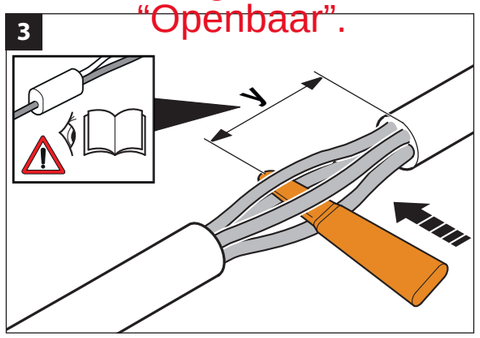

4

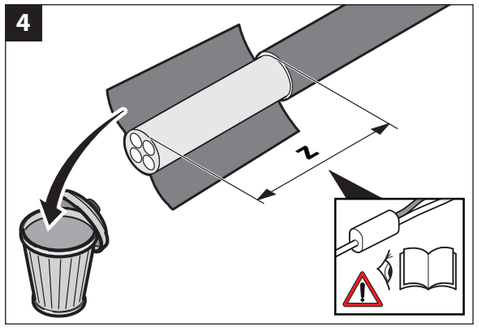

5

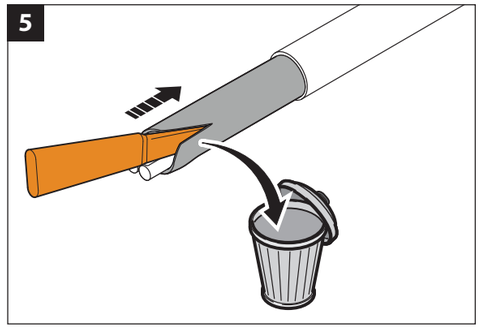

6

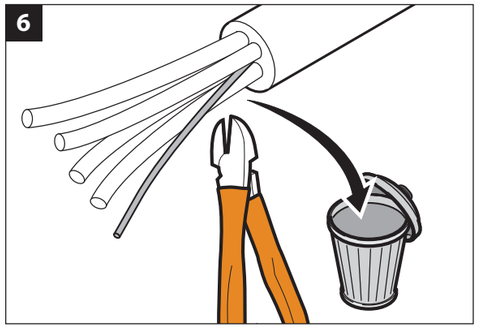

7

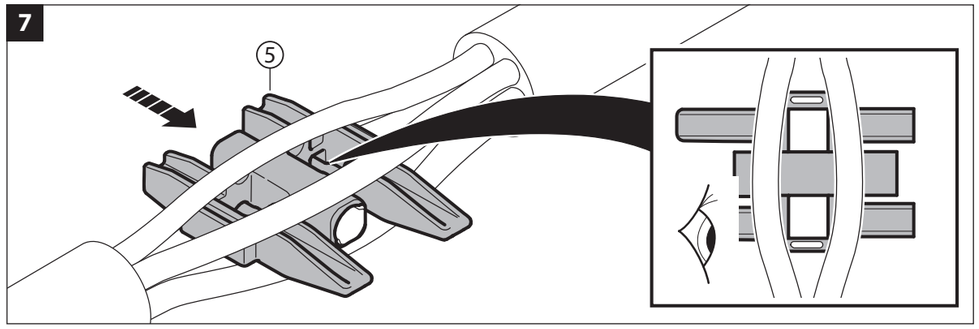

8

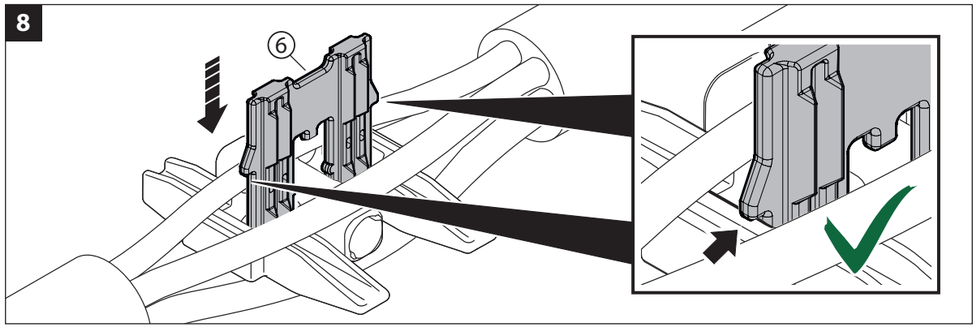

9 Opmerking voor kabels met hulpaders

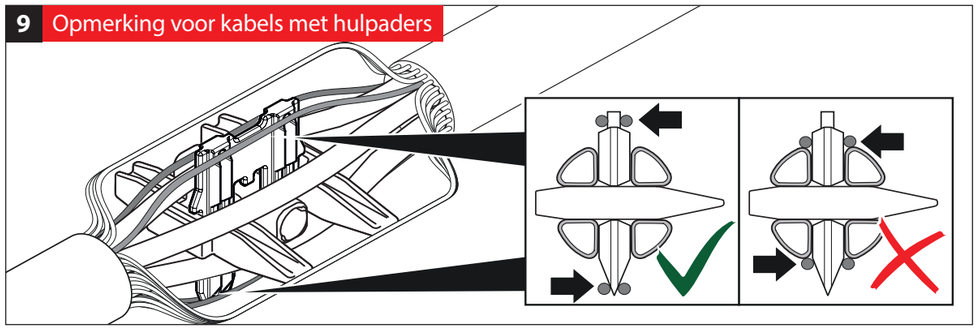

10

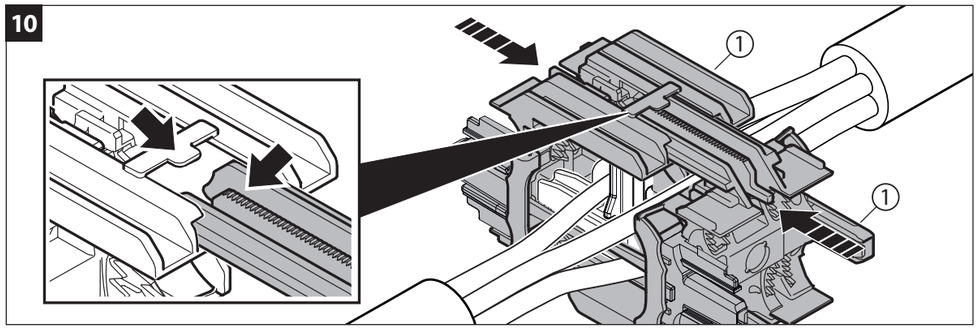

11

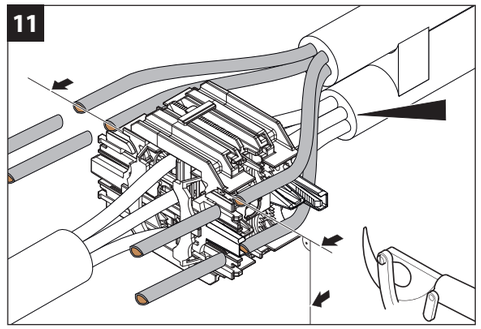

12

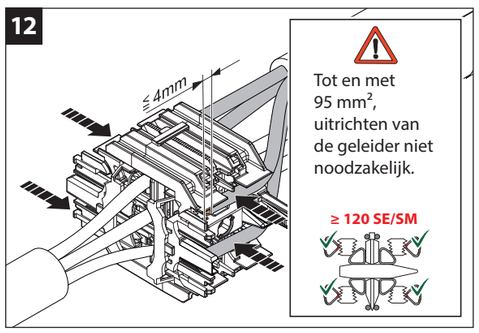

Tot en met 95 mm², uitrichten van de geleider niet noodzakelijk.

≥ 120 SE/SM

13

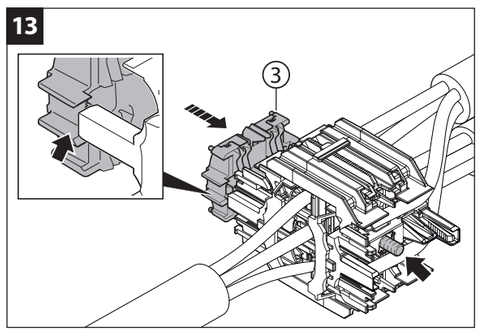

14

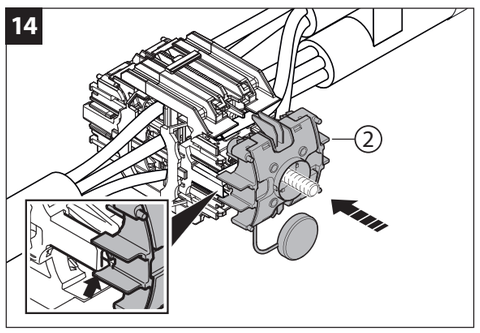

15

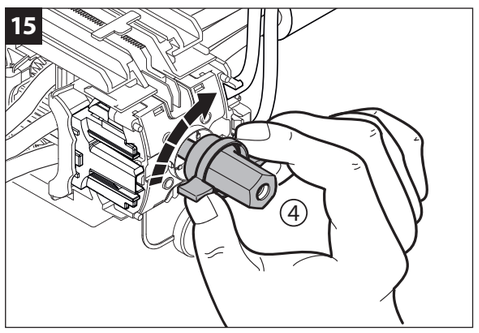

16

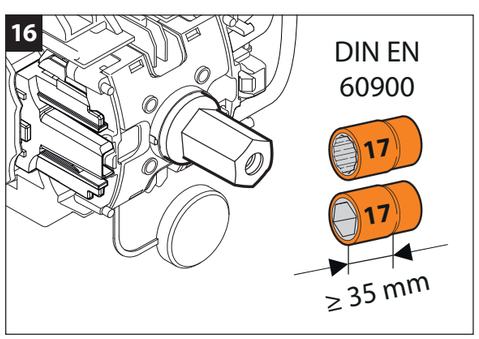

17

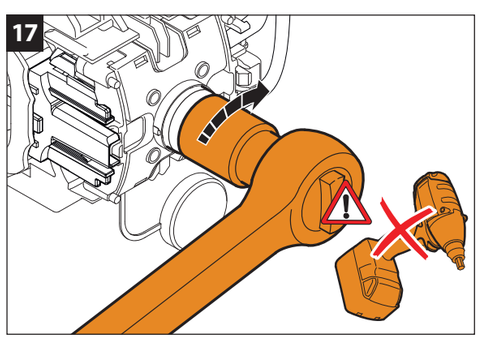

18

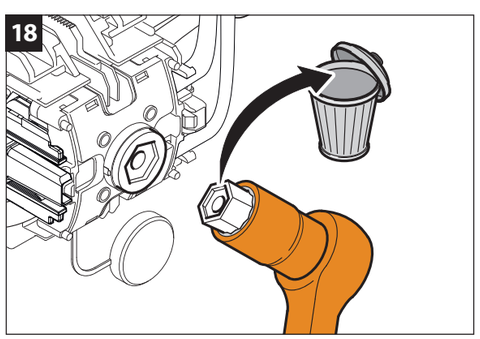

19

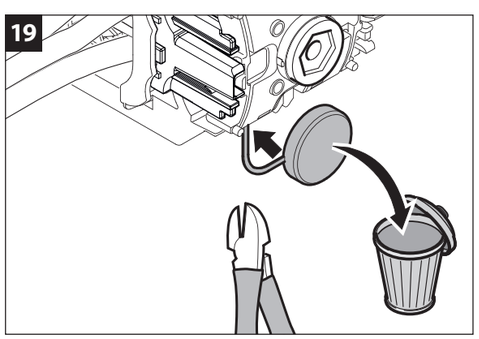

Symboolbeschrijving

- Let op! Volg de aanwijzingen in de afbeeldingen op.
- Neem de handleiding van de moffabrikant in acht!
- Visuele controle uitvoeren. Controleer of de onderdelen en de geleidersecties overeenstemmen!
- vOnderdelen op milieuvriendelijke wijze weggooien.
- Kabelreiniger (niet bij de levering inbegrepen).
- Aanwijzingspijl
- Pijl voor lijnrechte bewegingen
- Pijl voor draaibewegingen

Dit document is door Enexis aangeduid met vertrouwelijkheidsniveau “Openbaar”.

Artikel-nummer	Omschrijving	SW kop	SW moer
3334010016	Moerklem max. 2 x 16mm²	13	19
3334010025	Moerklem max. 2 x 25mm²	14	19
3334010035	Moerklem max. 2 x 35mm²	18	24
3334010050	Moerklem max. 2 x 50mm²	22	28
3334010070	Moerklem max. 2 x70mm²	24	30



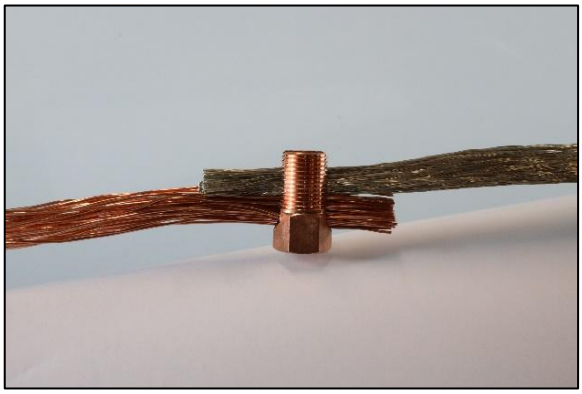

Plaats de aardschermdraden en aardlitze.
Bij ongelijke doorsnedes, de grootste doorsnede als eerste plaatsen. De kleinste er boven op.

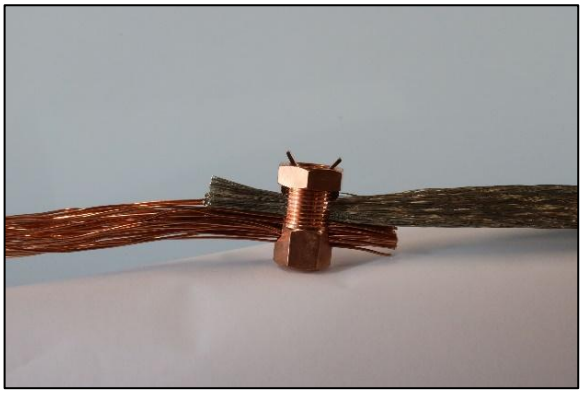

Plaats de moer.



Draai de moer stevig handvast aan.
Gebruik hiervoor handgereedschap.

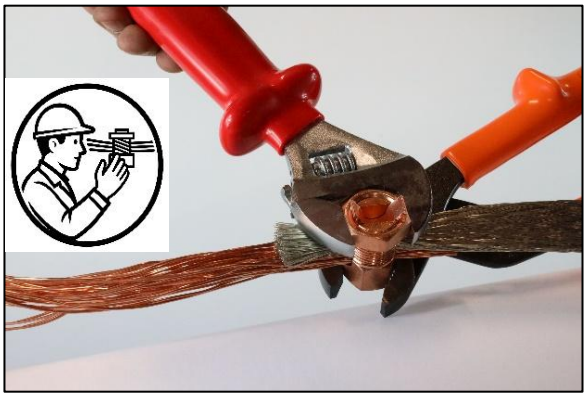

Versie feb.2026

Dit document is door Enexis aangeduid met vertrouwelijkheidsniveau “Openbaar”.

MONTAGEINSTRUCTIE - MOERKLEMMEN

SICAME Item nr.	Productomschrijving	Geleider kwadratuur in mm2	Afmetingen (mm)			SW kop (A)	SW moer (D)
		Max.	A	B	C		
TJ16/2	Moerklem 16mm²	(2x) 16mm²	13	27	5.5	13	19
TJ25/2	Moerklem 25mm²	(2x) 25mm²	14	29	6.9	14	19
TJ35/2	Moerklem 35mm²	(2x) 35mm²	18	31	8.1	18	24
TJ50/2	Moerklem 50mm²	(2x) 50mm²	22	42	9.6	22	28
TJ70/2	Moerklem 70mm²	(2x) 70mm²	24	48	11.2	24	30

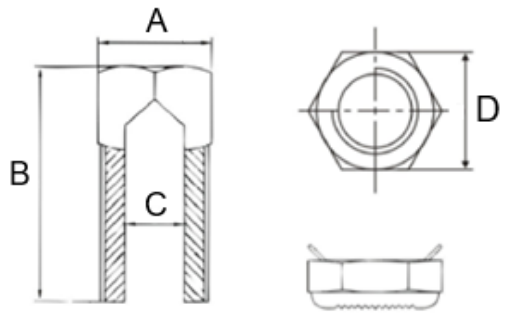



Stap 1:
- Plaats de aardschermdraden en/of aardlitze in de vork van de moerklem.
- Plaats de grootste kwadratuur onderin en de kleinste bovenin de moerklem.



Stap 2:
- Plaats de moer met de drukstempel naar binnen en draai deze met de hand vast.

Stap 3:
- Draai de moerklem vervolgens met behulp van handgereedschap stevig vast.

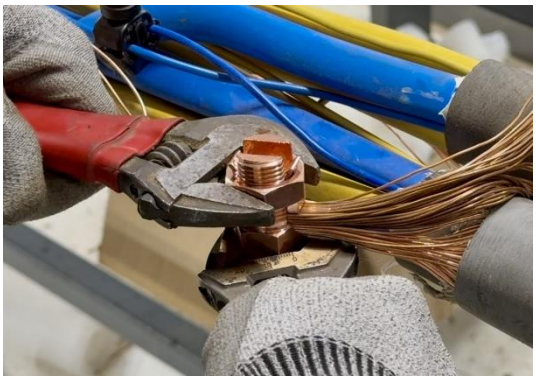

Stap 4:
- Beweeg de moerklem en het aardscherm heen en weer, zodat de draden zich kunnen zetten.

Stap 5:
- Draai de moerklem nogmaals met behulp van handgereedschap stevig vast.

De montage is nu voltooid.

Het produkt dient geinstalleerd te worden door een daartoe gecertificeerde monteur met betrekking tot de installatie en veiligheids eisen.Werkzaamheden dienen uitgevoerd te worden conform de BEI-werkinstructies Lokale wetgeving en veiligheids instrukties zoals beschikbaar gesteld door de werkgever tijdens trainingen en installatie sessies, zal te allen tijde, boven deze instruktie, gerespecteerd dienen te worden. Sicame is niet aansprakelijk voor oneigenlijk gebruik, incorrecte installatie, niet opgevolgde instrukties en/of andere lokale veiligheids regelgeving.

Dit document is door Enexis aangeduid met vertrouwelijkheidsniveau “Openbaar”.

Artikel-nummer	Omschrijving	Toepassings-bereik Ø (mm)
3321121221	Rolbandveer S1	12-21
3321131829	Rolbandveer S2	18-29
3321152237	Rolbandveer S3	22-37
3321162950	Rolbandveer S4	29-50
3321174070	Rolbandveer S5	40-70



Artikel-nummer	Omschrijving
3321000510	Cu Litze plat vertind 10mm² rol 2,4m
3321000511	Cu Litze plat vertind 10mm² 60cm
3321000525	Cu Litze plat vertind 25mm² rol 3,0m
3321000526	Cu Litze plat vertind 25mm² 60cm





Reinig de loodmantel en ruw deze vervolgens op in dwarsrichting, rondom, met grof schuurlinnen korrel 40. Lengte van het lood, zie montagetekeningen / instructies Enexis.



Plaats de litze direct op de loodmantel.

Dit document is door Enexis aangeduid met vertrouwelijkheidsniveau “Openbaar”.



Breng de eerste wikkeling van de rolbandveer aan.



Vouw daarna de litze terug. Afstand staalbandarmering en rolbandveer zie montagetekeningen / instructies Enexis.



Wikkel de rolbandveer verder af.

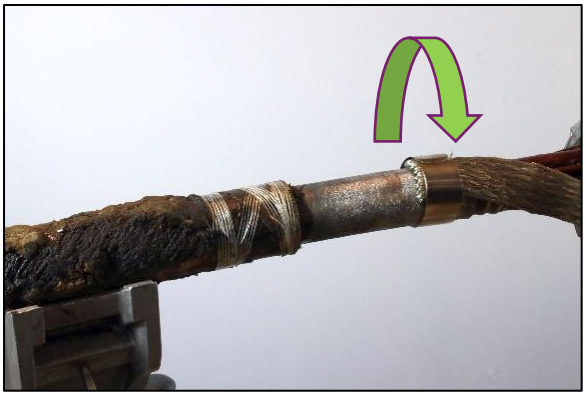

Draai de rolbandveer met de hand in de wikkelrichting strak na.



Breng de zelfvulkaniserende tape aan. Volg de instructies van de leverancier.



Zorg er voor dat de zijkanten afgedicht zijn. Dit voorkomt dat tijdens het vullen van de mof vloeibare hars tussen de wikkelingen van de rolbandveer komt.

Dit document is door Enexis aangeduid met vertrouwelijkheidsniveau “Openbaar”.

MONTAGEINSTRUCTIE – ROLVEREN + AARDLITZE

SICAME Item nr.	Productnaam	Toepassingsbereik	GLPK Aderbereik	Afmetingen (mm)			
		Ømm		Ø	B	D	L
RV08-0	Rolveer #0 Ø7,5-14	7,5 – 14	2,5 – 4mm²	7	10	0.10	230
RV13-1	Rolveer #1 Ø13-22	13 – 22	6 – 16mm²	11	16	0.15	230
RV18-2	Rolveer #2 Ø17,5-29,5	17,5 – 29,5	16 – 35mm²	14.5	16	0.20	295
RV22-3	Rolveer #3 Ø22-37,5	22 – 37,5	35 – 50mm²	19	16	0.25	375
RV27-4	Rolveer #4 Ø26,5-44,5	26,5 – 44,5	50 – 120mm²	25	16	0.35	505
RV40-5	Rolveer #5 Ø40-66,5	40 – 66,5	150 – 185mm²	32	20	0.40	710

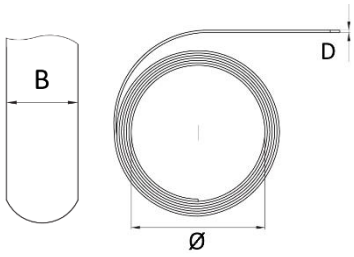

SICAME Item nr.	Product	Afmetingen (mm)			Toepassing
		L	B	H	
T10-600	Aardlitze 10mm² x 0,6m	600	15	1,5	≤GPLK 16mm²
T10-2400	Aardlitze 10mm² x 2,4m	2400			
T25-600	Aardlitze 25mm² x 0,6m	600	26	1,6	≥GPLK 25mm²
T25-3000	Aardlitze 25mm² x 3,0m	3000			

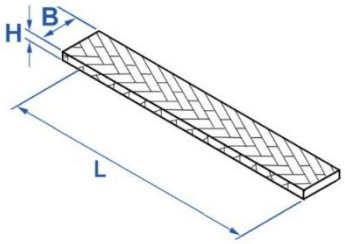

Stap 1:
- Reinig de loodmantel grondig en ruw deze op met schuurpapier korrel 40 volgens voorschrift van de netbeheerder.

Stap 2:
- Plaats de aardlitze op de loodmantel.

Stap 3:
- Breng de rolveer aan en wikkel deze 1x rond de aardlitze.

Stap 4:
- Vouw de litze terug en wikkel de rolveer volledig af.

Stap 5:
- Draai de rolveer met de hand strak na voor een optimaal klemmende werking.

Stap 6:
- Breng 4 lagen zelfvulkaniserende tape halfoverlappend aan onder een voortdurende rek.
- Rek de tape hierbij uit tot circa 80% van zijn oorspronkelijke breedte.
- Wikkel de zelfvulkaniserende tape in dezelfde wikkelrichting als de rolbandveer.

De montage is nu voltooid.

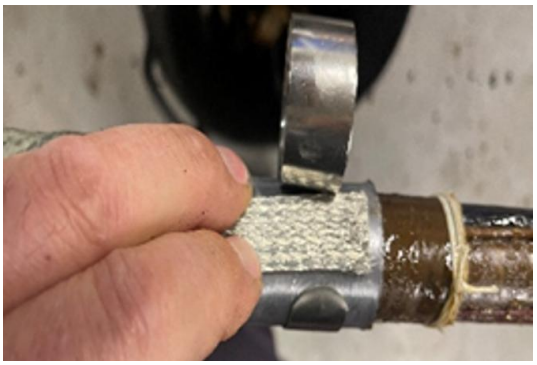





Het produkt dient geinstalleerd te worden door een daartoe gecertificeerde monteur met betrekking tot de installatie en veiligheids eisen.Werkzaamheden dienen uitgevoerd te worden conform de BEI-werkinstructies Lokale wetgeving en veiligheids instrukties zoals beschikbaar gesteld door de werkgever tijdens trainingen en installatie sessies, zal te allen tijde, boven deze instruktie, gerespecteerd dienen te worden. Sicame is niet aansprakelijk voor oneigenlijk gebruik, incorrecte installatie, niet opgevolgde instrukties en/of andere lokale veiligheids regelgeving.

Dit document is door Enexis aangeduid met vertrouwelijkheidsniveau "Openbaar".

ENSTO

batenburg energietechniek

PEM1919
2026-02-27
Revision B.EN
SE12.101

1.

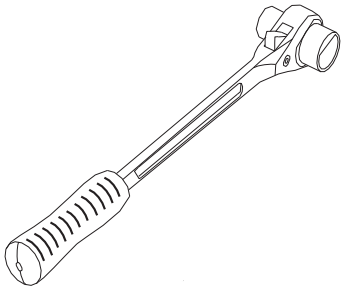

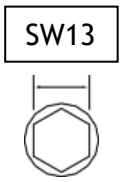

Parallel aftakkklem	Hoofdgeleider	Aftakgeleider
SE12.101 Geleider doosnede:	16-70 mm²	10-50 mm²
Versie met afbreekbout		
Batenburg art.nr. 3331584600		

2.

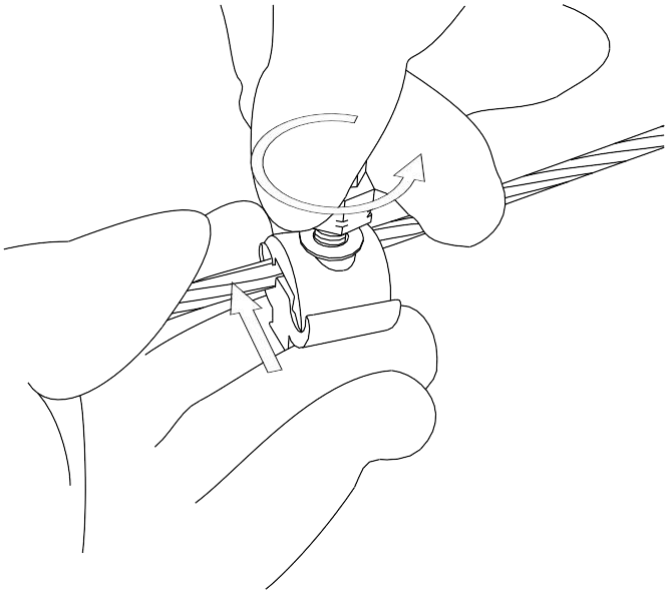

3.

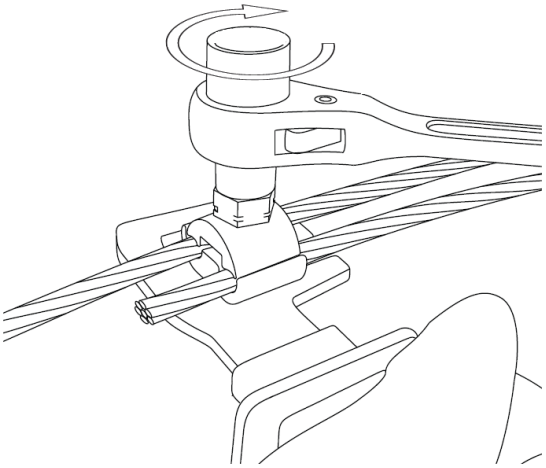

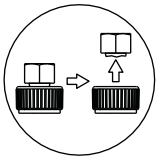

(ENG) LEGAL NOTICE

- The product must be installed only by a competent person with sufficient training in installation practices and with sufficient knowledge of good safety and installation practices in respect of electrical equipment. If local legislation contains provisions in respect of such training or sufficient knowledge in respect of installation of electrical equipment such provisions shall be fulfilled by the said person.
- Ensto accepts no liability concerning claims resulting from misuse, incorrect installation or ignored national safety regulations or other national provisions.
- WARNING: Failure to follow the installation instructions may result in damage to the product and serious or fatal injury.

(NL) JURISCHE KENNISGEVING

- Het product mag uitsluitend worden geïnstalleerd door een bevoegd persoon met voldoende training in installatieprocedures en voldoende kennis van goede veiligheids- en installatieprocedures met betrekking tot elektrische apparatuur. Indien de lokale wetgeving bepalingen bevat met betrekking tot dergelijke training of voldoende kennis met betrekking tot de installatie van elektrische apparatuur, dienen deze bepalingen door deze persoon te worden nageleefd.
- Ensto aanvaardt geen aansprakelijkheid voor claims die voortvloeien uit verkeerd gebruik, onjuiste installatie of het negeren van nationale veiligheidsvoorschriften of andere nationale bepalingen.
- WAARSCHUWING: Het niet opvolgen van de installatie-instructies kan leiden tot schade aan het product en ernstig of dodelijk letsel.

ENSTO FINLAND OY ENSIO MIETTISEN KATU 2, P.O.BOX 77 06101 PORVOO, FINLAND TEL. +358 204 76 21 UTILITY.NETWORKS@ENSTO.COM WWW.ENSTO.COM

Dit document is door Enexis aangeduid met vertrouwelijkheidsniveau “Openbaar”.

MONTAGEINSTRUCTIE – RDU38BF – KLEM SEPERAAT AARDNET

SICAME Item nr.	Geleider		Afmetingen na installatie (mm)			Zeskant breekbout	
	Kwadratuur min/max (mm²)	Diameter min/max (mm)	L	B	H	Maat	Moment
RDU38BF	6 – 50RE	2.25 - 8	20	30	30	13	14 Nm.

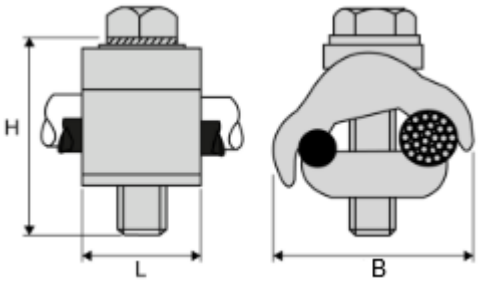

Stap 1:
- Klem open draaien

Stap 2:
- Aarddraden in klem plaatsen

Stap 3:
- Draai de breekbout aan met een T-sleutel of ratelsleutel i.c.m. een tegenhouder totdat de breekbout afbreekt.



De montage is nu voltooid.



Aanvullende informatie gebruik batterij gereedschappen:
- Gebruik bij voorkeur het voorgeschreven handgereedschap.
- Indien accuschroefmachines worden gebruikt (eventueel met draaimomentversterker), werk dan op **laag toerental**, vergelijkbaar met handmatige montage.

Breekbout niet met een slagmoersleutel monteren!



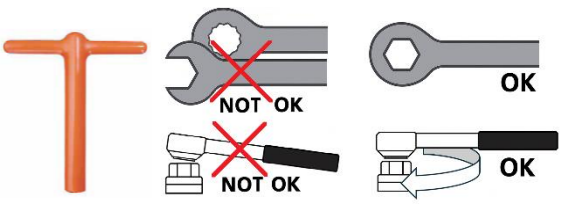

Het produkt dient geinstalleerd te worden door een daartoe gecertificeerde monteur met betrekking tot de installatie en veiligheids eisen.Werkzaamheden dienen uitgevoerd te worden conform de BEI-werkinstructies Lokale wetgeving en veiligheids instrukties zoals beschikbaar gesteld door de werkgever tijdens trainingen en installatie sessies, zal te allen tijde, boven deze instruktie, gerespecteerd dienen te worden. Sicame is niet aansprakelijk voor oneigenlijk gebruik, incorrecte installatie, niet opgevolgde instrukties en/of andere lokale veiligheids regelgeving.

Dit document is door Enexis aangeduid met vertrouwelijkheidsniveau “Openbaar”.

FILOslim



- Aftakmof
- Verbindingsmof
- Eindmof

Laagspanning kabelmofsysteem

MONTAGE INSTRUCTIE

Filoform B.V. – www.filoform.com Versie 3-2026

Dit document is door Enexis aangeduid met vertrouwelijkheidsniveau "Openbaar".

1.1 Veiligheid

EU regelgeving: Voor het werken met de FiloSlim P2662 kunsthars is een veiligheidstraining verplicht, zie www.filoform.nl/training-veilig-werken.
Draag tijdens het werken met de hars altijd de voorgeschreven PBM's en volg de veiligheidsmaatregelen:

- Draag lichaam bedekkende kleding
- Draag altijd chemisch bestendige en vloeistofdichte handschoenen
- Draag altijd een veiligheidsbril
- Bij huidcontact met de hars direct met water en zeep afwassen.



1.2 Montage van de FiloSlim "Gaasrol" of "Gaasmat"

Gaasrol:

- Gaasrollen: minimaal 2 wikkelgangen gaas (heen & terug) half-overlappend aanbrengen (zie afbeelding).
- Het gaasband niet te strak aantrekken tijdens het wikkelen.
- Aanbrengen op plaatsen waar delen geïsoleerd moeten worden;
  Extra gaas aanbrengen;
  - bij ongeïsoleerde geleiders en verbindingsklem(men)
  - ter opvulling van onregelmatigheden
  - tussen kruisende aders en aderdrukpunten
- Over de geschuurde kabelmantel.
- Het gaas kan tijdelijk vastgezet worden met haakjes van het inspuitventiel.

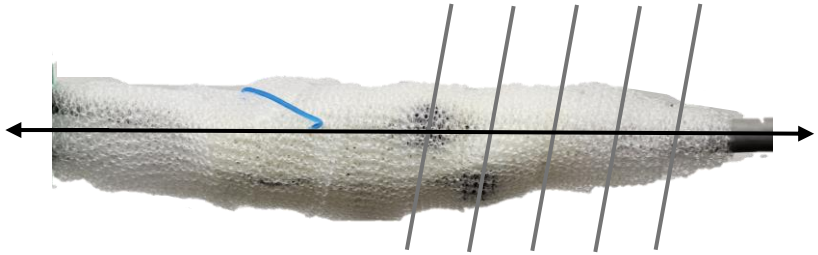

**2 wikkelgangen (heen & terug),
met een 50% overlap = 4 lagen (ca. 8mm)**

Gaasmat:

- De gaasmat heeft een niet-rekkende kant in de breedte van de mof en een rekkende kant die rondom de mof dient te worden gewikkeld. Dankzij de rekkende en comprimerende werking vormt het gaas optimaal mee met de contouren van de mof.
- Positioneer de gaasmat aan beide kanten over de geschuurde kabelmantel (ca. 5cm).
- Wikkel de gaasmat 1x rond. Laat de uiteinden elkaar minimaal 30mm overlappen over de volledige breedte en zet deze vast met de haakjes die aan het inspuitventiel vastzitten.
- Controleer de overlap tijdens het intapen en voorkom plooien / dubbelvouwen van het gaas.

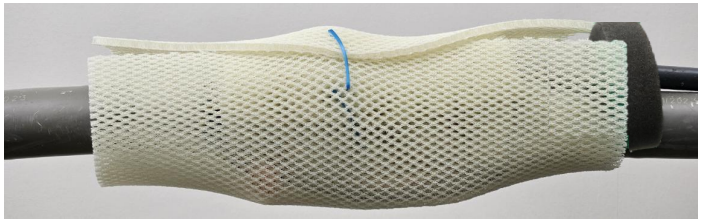

1 wikkeling met 30mm overlap aan de bovenkant

Dit document is door Enexis aangeduid met vertrouwelijkheidsniveau "Openbaar".

Filoslim LS-mofsysteem

2. Artikeloverzicht



Filoslim P2662 hars

- 400ml
- 700ml
- 1500ml



Filoslim 3D gaasrol

- 10cm x 1,8m



Wikkeltape

- 38mmx20m



Filoslim inspuitventiel

- Inspuitventiel

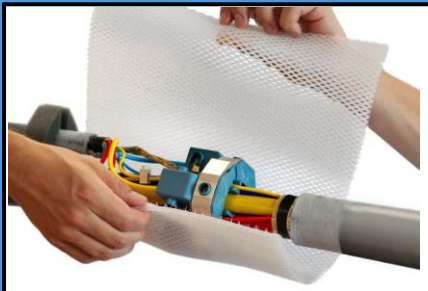

Filoslim 3D gaasmat (breedte x rekkend)

- 390mm x 300mm
- 220mm x 300mm



Nekafdichting

- Nekafdichting

Dit document is door Enexis aangeduid met vertrouwelijkheidsniveau “Openbaar”.

Aftakmof

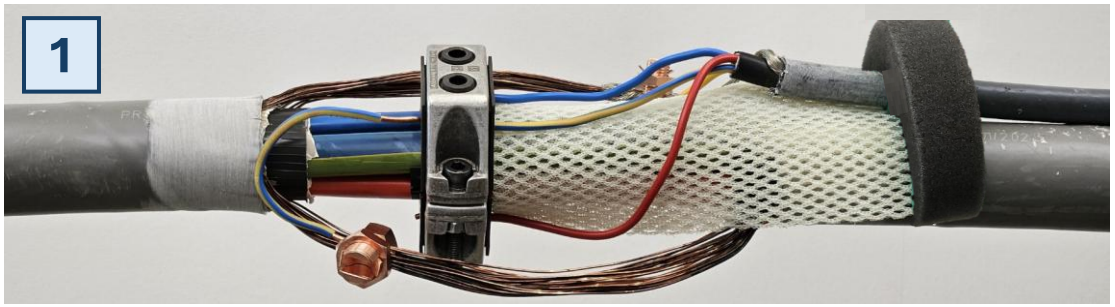

1

- Plaats de kabelscheider en de nekafdichting tussen hoofd –en aftakkabel. Overlengte van de kabelscheider kan gebruikt worden, om de aders van de hoofd- en aftakkabel te isoleren
- **Let op**: Bij GPLK kabel eerst de rolbandveer intapen met vulkaniserende tape onder voortdurende rek tot 2/3 van de oorspronkelijke breedte van de tape

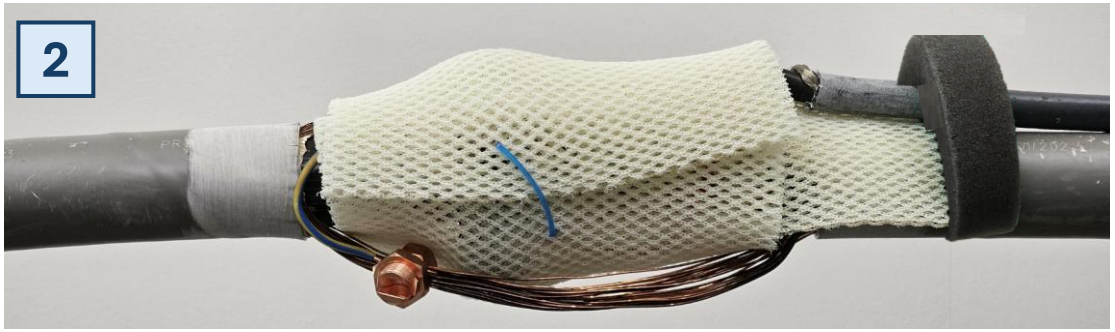

2

Gaasmat

- Wikkel de 220mmx300mm gaasmat tussen het aardscherm om de ringklem met minimaal 30mm overlap. Zet vast met een haakje van het inspuitventiel

Of

Gaasrol

- Wikkel 2 wikkelgangen tussen het aardscherm om de ringklem(heen & terug), met een 50% overlap = 4 lagen van totaal 8mm dik

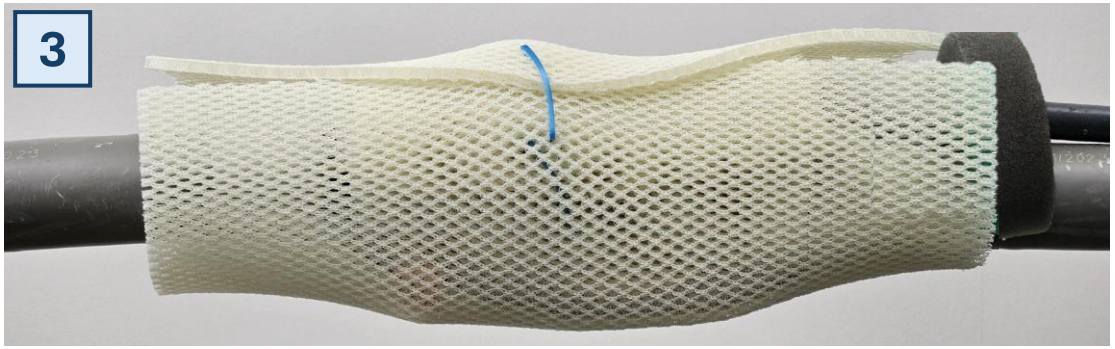

3

Gaasmat

- Wikkel de gaasmat een keer rond tegen de nekafdichting, met ca. 30mm overlap. Zet vast met een haakje van het inspuitventiel

Of

Gaasrol

- Wikkel 2 wikkelgangen rond de verbinding (heen & terug), met een 50% overlap = 4 lagen van totaal 8mm dik



4

- Plaats het inspuitventiel op 1/3 van de moflengte richting nekafdichting, schuin tegen de klem
- Tape **vanuit het midden** van de mof 2 wikkelgangen half-overlappend naar de zijkant en terug onder voortdurende uitoefening van lichte rek
- Prik aan de bovenzijde, langs de kabelmantel een onluchtingsgat met een niet geleidend voorwerp. (zie de pijl op afbeelding 4)
- Zie instructies voor het mengen van de hars en het vullen van de kabelmof op pagina 6 & 7

Dit document is door Enexis aangeduid met vertrouwelijkheidsniveau “Openbaar”.

Verbindingsmof

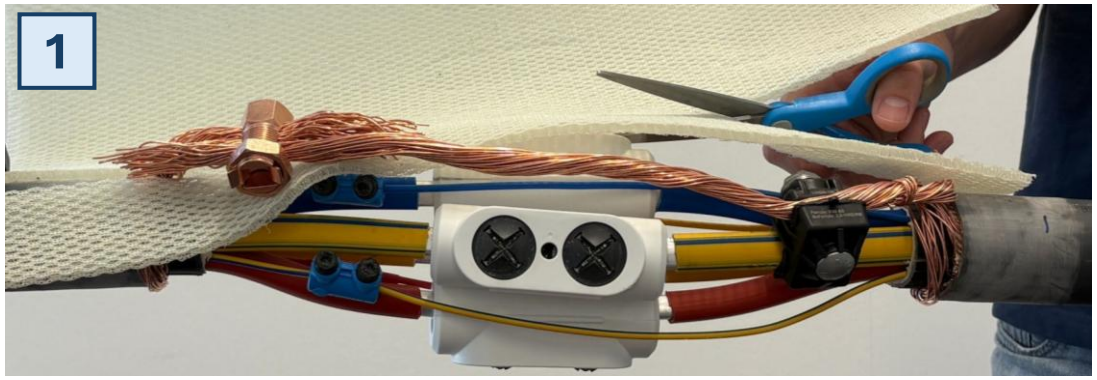

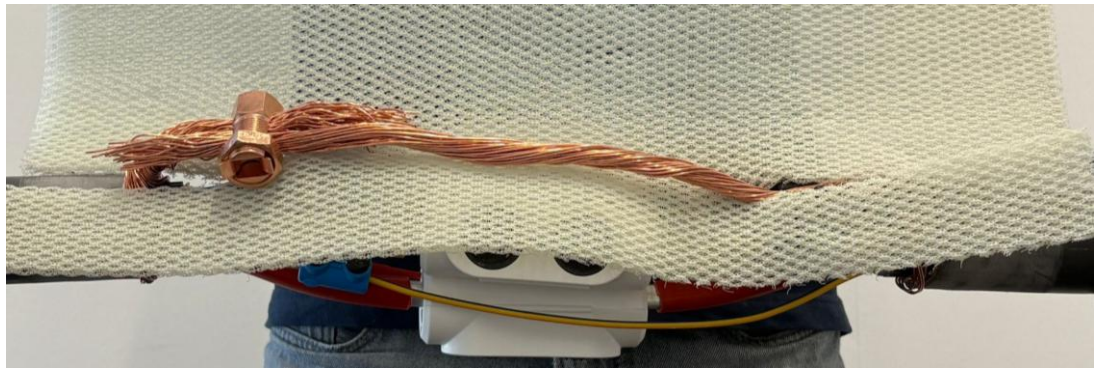

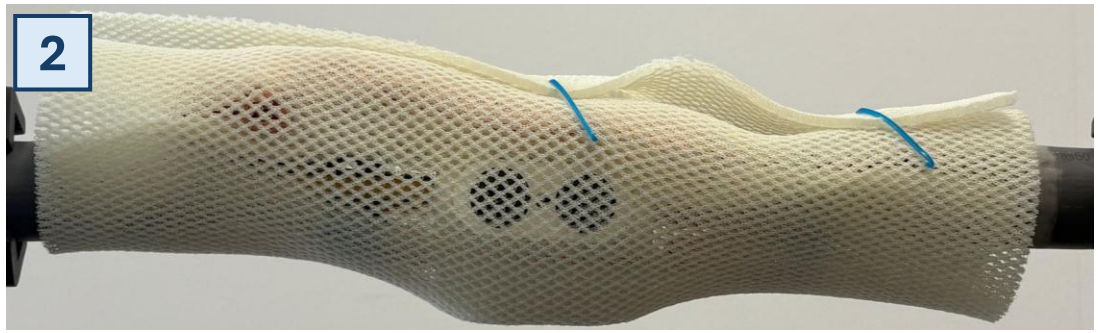



1

Gaasmat

- Knip de insnedes in de gaasmaat tot de juiste diepte, zodat de mat tussen het aardscherm en de verbinders past.
- Plaats de gaasmat tussen het aardscherm en de verbinders

Of

Gaasrol

- Wikkel de gaasrol 2 keer om het geschuurde deel van de kabel en vervolgens met 50% overlap het aardscherm, eindig met 2 wikkelgangen om het andere geschuurde deel
- **Let op**: Bij GPLK kabel eerst de rolbandveer intapen met vulkaniserende tape onder voortdurende rek tot 2/3 van de oorspronkelijke breedte van de tape

2

Gaasmat

- Wikkel de gaasmat rond de hele verbinding met ca. 30mm overlap. Zet vast met de haakjes van het ventiel

Of

Gaasrol

- Wikkel 2 wikkelgangen rond de verbinding (heen & terug), met een 50% overlap = 4 lagen totaal 8mm dik

3

- Plaats het inspuitventiel op 1/3 van de moflengte , naast de klemmen
- Tape **vanuit het midden** van de mof 2 wikkelgangen half-overlappend naar de zijkant en terug onder voortdurende uitoefening van lichte rek
- Prik aan weerszijden een onluchtingsgat met een niet geleidend voorwerp. (zie de pijlen op afbeelding 3)
- Zie instructies voor het mengen van de hars en het vullen van de kabelmof op pagina 6 & 7

Dit document is door Enexis aangeduid met vertrouwelijkheidsniveau “Openbaar”.

Eindmof

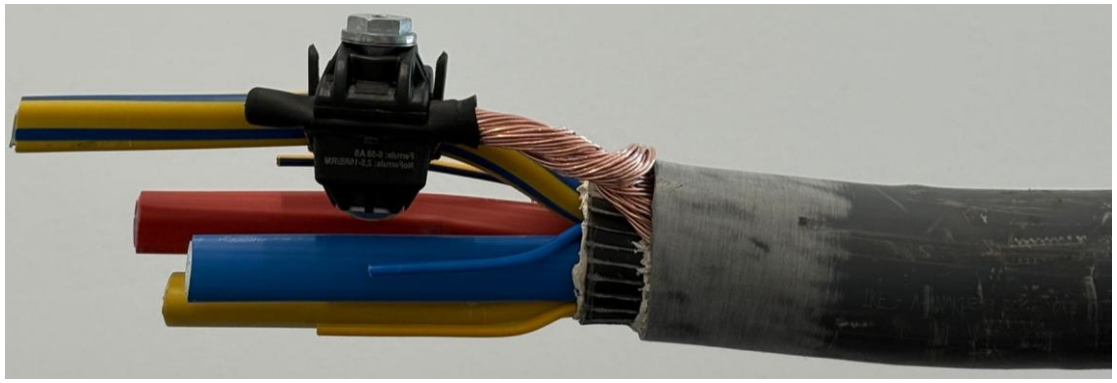

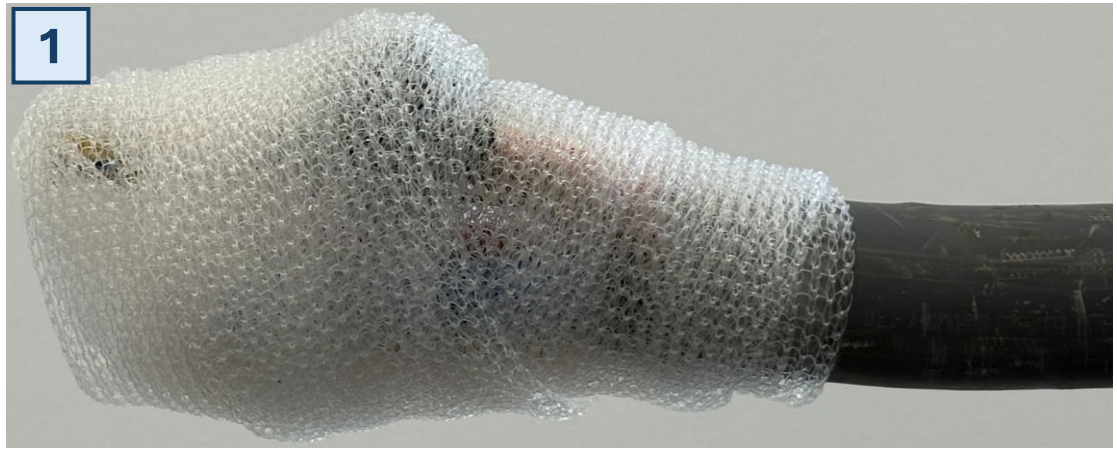

1

Gaasrol

- Wikkel de gaasrol 2 keer om het geschuurde deel van de kabel en vervolgens 2 wikkelgangen rond de aders (heen & terug), met een 50% overlap = 4 lagen in totaal 8mm dik

Of

Gaasmat

- Wikkel een gaasmat om het eind van de kabel en sla deze om, om een koker te maken en zet deze vast met de haakjes van het ventiel

- **Let op**: Bij GPLK kabel de rolbandveer intapen met vulkaniserende tape onder voortdurende rek tot 2/3 van de oorspronkelijke breedte van de tape.



2

- Plaats het inspuitventiel op het einde van de mof richting de kabel.
- Tape **vanaf de kabel** 2 wikkelgangen half-overlappend naar de zijkant en terug onder voortdurende uitoefening van lichte rek
- Prik aan de bovenzijde, langs de kabelmantel een onluchtingsgat met een niet geleidend voorwerp. (pijl)

- Zie instructies voor het mengen van de hars en het vullen van de kabel mof op pagina 6 & 7

Dit document is door Enexis aangeduid met vertrouwelijkheidsniveau “Openbaar”

Menginstructie

Belangrijk
- Draag de voorgeschreven PBM’s
- De hars kan verwerkt worden tussen de +5˚C en +40˚C
- De hars wordt tijdens het uitharden maximaal 30˚C warmer dan de omgevingstemperatuur
- Bij contact met de huid zo snel mogelijk wassen met water en zeep








1
- Aluminium-omverpakking openscheuren bij de inkeping
- Na het openen van de aluminium-omverpakking het harspakket direct verwerken



2
- Verwijder de scheidingsstrip, zoals aangegeven op de foto



3
- Harspakket 2 minuten intensief mengen
- Hars- en hardercomponent ook uit de hoeken verwijderen
- Na het mengen moet de hars egaal van kleur zijn
- Zie instructies voor het vullen van de kabel mof op pagina 7

Dit document is door Enexis aangeduid met vertrouwelijkheidsniveau “Openbaar”.

Vullen van de mof






Belangrijk
- Draag de voorgeschreven PBM’s

1



- Plaats de spout van de verpakking op het inspuitventiel
- Draai de harsverpakking een kwartslag rechtsom om deze te openen

2




- Druk de verpakking met constante druk leeg, zonder overmatige druk op de zak. Laat de hars vloeien voor een optimale verwerking
- Bij luchtinsluitingen, prik deze door met een niet geleidend voorwerp en tape deze dicht wanneer de hars uit het geprikte gat komt
- Let op dat de spout niet terugdraait tijdens het vullen, dit zorgt ervoor dat de verpakking (gedeeltelijk) gesloten wordt of los kan komen van het ventiel
- **Tip: Harsverpakking kan optimaal geleegd worden met een hulpmiddel**

3



- Vul de kabelmof tot er hars uit de ontluchtingsgaten komt en tape deze dicht.
- Zet vervolgens nog 10 seconden kracht op de harsverpakking om de mof op druk te brengen, zodat de hars de kabel in loopt
- Ontkoppel de harsverpakking door deze een kwartslag linksom te draaien
- De harsverpakking is nu gesloten en kan voorzichtig van de mof worden afgenomen

Goed om te weten
- Harsverpakkingen met uitgeharde restanten kunnen als restafval worden behandeld